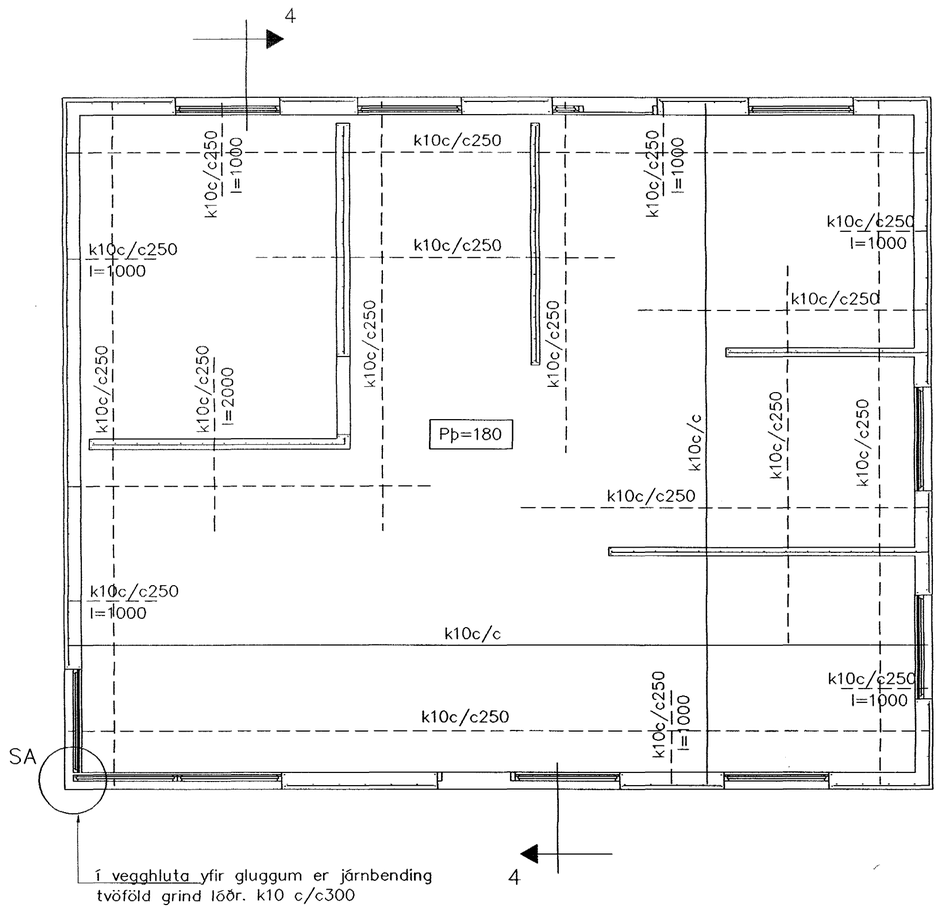

GRUNNMYND 1:50

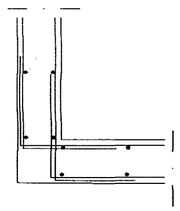

SÉRMYND A 1:20

SKÝRINGAR

STEYPA S-250, SEMENTINNIHALD = 300kg/M
STEYPUHULA Í ÚTVEGGJUM = 30mm
STEYPUHULA Í PLÖTU = 20mm
BENDISTÁL Ks410

BENDING VEGGJA
ÚTVEGGJIR EINFÖLD GRIND Í ÚTBRÚN
LÁRÉTT K10 c/c 200
LÓÐRÉTT K10 c/c 300
Milliveggir einföld grind í miðjan vegg
K10 c/c 250#
EÐA BENDINET 189

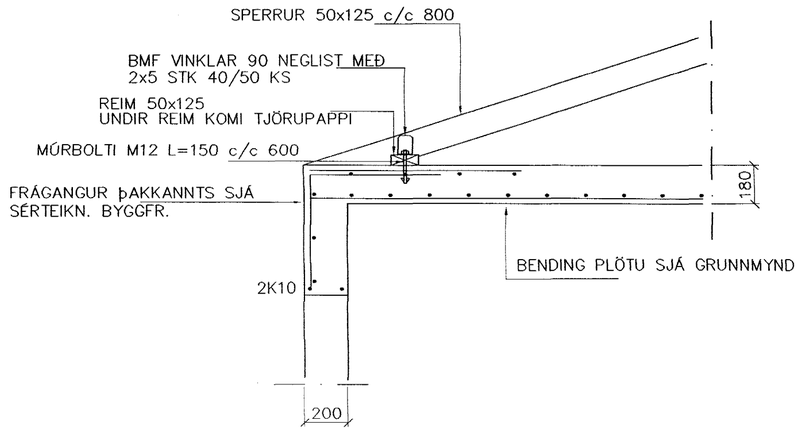

SNIÐ 4 1:20

Br.	Dags.	Eðli breytinga	Sign

BLÓMVELLIR 16
HAFNARFIRÐI

Samþykkt þann 27 JAN. 2004
Byggingafulltrúinn í Hafnarfirði
F.h. Sigurbjartur Halldórsson

BENDING VEGGJA 2 HÆÐ
BENDING PLÖTU YFIR 2 HÆÐ

MKV. 1:50

DAGS.	ÁGÚST. 2003
VERK NR.	2306
TEIKN. NR.	1-03
HANNAÐ	SIG. ÞORLEIFSS. KT. 241148-3009
TEIKNAÐ	G.H.
YFIRFARIÐ	

TÆKNIÞJÓNUSTA SIGURÐAR ÞORLEIFSSONAR ehf
STRANDGÖTU 11 220 HAFNARFIRÐI
SÍMI 555-4255 FAX 565-2875
E-mail taeknithjonusta@islandia.is