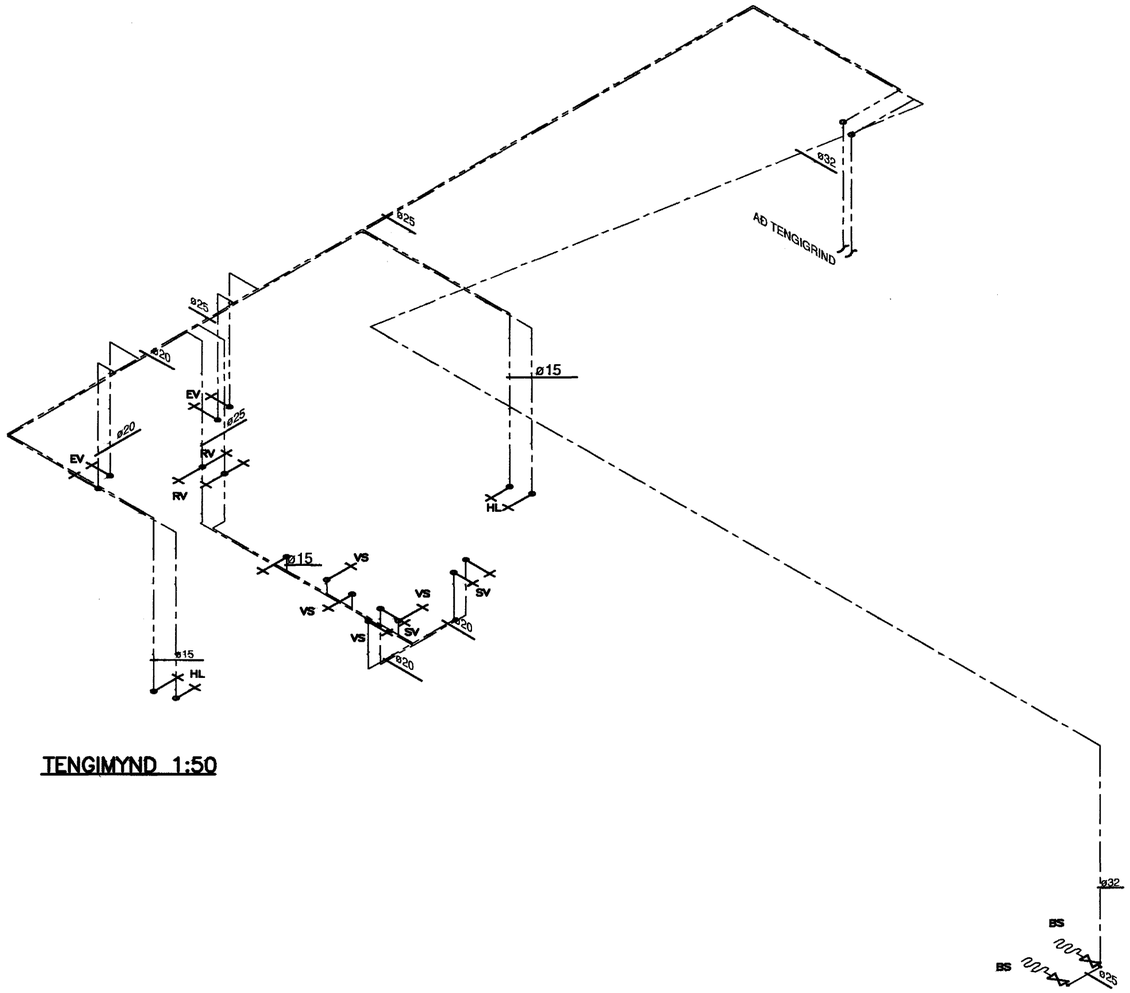

TENGIMYND 1:50

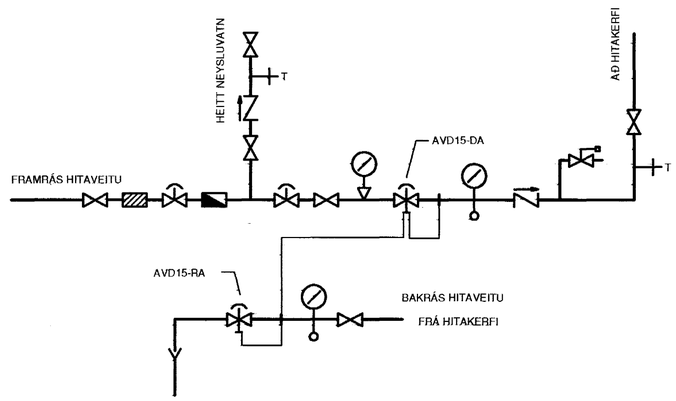

TENGIGRIND – TÁKNMYND

SKÝRINGAR NEYSLUVATNSLÖGN:

MERKINGAR:

- LEIÐSLA FYRIR KALT NEYSLUVATN
- LEIÐSLA FYRIR HEITT NEYSLUVATN
- RENNILOKI
- EINSTREYMISLOKI
- SÍA
- T TÆMING
- LOFTPÚÐI
- TÖPPUNARSTAÐUR F. HEITT OG KALT NEYSLUVATN

HL HANDLAUG
VS VATNSSALERNI
BK BAÐKER
SB STEYPIBAÐ
BI SKOLSKÁL (BIÐET)
EV ELDHÚSVASKUR
SV SKOLVASKUR
RV RÆSTIVASKUR
UÞ UPPÞVOTTAVÉL
BS BRUNASLANGA
SK SLÖNGUKRANI

AÐRAR SKÝRINGAR:

ÖLL RÖR SKULU VERA GALVANHÚÐUÐ STÁLRÖR SAMKV. DIN 2440 OG TENGISTYKKI SAMSVARANDI AÐ GERÐ

BIL MILLI FESTINGA LÁRÉTTRA LEIÐLSNA SÉ SAMKV. IST-67

LEIÐSLUR SKAL EINANGRA MEÐ GLERULLARHÓLKUM.
ÞYKKT EINANGRUNAR SKAL VERA SEM HÉR SEGIR:

10 - 20mm (3/8"- 3/4") RÖR: 20mm
25 - 40mm (1"- 1 1/2") RÖR: 30mm
50 - 100mm (2"- 4") RÖR: 40mm

RAKAVERJA SKAL LEIÐSLUR FYRIR KALT VATN MEÐ PLASTDÚK (ÞOLPLASTI) SEM LÍMIST VANDLEGA Á SAMSKEYTUM.
ÞAR YFIR SKAL VEFJA SISALPAPPA TIL VARNAR.

LEIÐSLUR FYRIR HEITT VATN SKAL VEFJA MEÐ PLASTI UTAN UM EINANGRUN.

KERFIÐ SKAL ÞOLA 6 kp/cm^2 VINNUÞRÝSTING OG PRÓFAST MEÐ 10kp/cm^2 ÁÐUR EN LEIÐSLUR ERU HULDAR.

ALLT EFNI OG FRÁGANGUR KERFISINS SÉ Í SAMRÆMI VIÐ ÁKVÆÐI ÍST-67 OG GILDANDI REGLUGERÐIR

Byggingafulltrúi Hafnarfjarðar
Afgreitt þann
15 JAN. 2004
Sigurbjartur Valdórsson

TAFLA YFIR TÖPPUNARSTAÐI OG GRUNNRENNSLISGILDI, q_N

TÆKI.				KALT VATN	HEITT VATN
TÆKN	HEITI TÆKIS	q_N l/s	FJÖLDI	SUMMA q_N	SUMMA q_N
HL	HANDLAUG	0,1	2	0,2	0,2
VS	VATNSSALERNI	0,1	4	0,4	
EV	ELDHÚSVASKUR	0,2	2	0,4	0,4
SV	SKOLVASKUR	0,2	2	0,4	0,4
RV	RÆSTIVASKUR	0,2	2	0,4	0,4
BS	BRUNASLANGA		2		
HEILDARSUMMA GRUNNRENNSLISGILDA l/s:				1,8	1,4
MESTA SAMTÍMARENNSLI l/s:				0,3	0,3

Strendingur ehf.
5/2 2004
Hermann Sigurðsson
240345-4189

Verkfræðistofa sem þ.
Höfðabakka 9 Reykjavík 2405 62-2909
Strendingur ehf.

ÞÓRIR GUÐMUNDSSON VERKFR. GRÆNUKINN 28, 220 HAFNAFJ.

BREYTINGAR			
BREYT.	DAGS.	SKÝRINGAR:	SAMÞ.

M.
H. Þ.G
T. Þ.G
Y.
G.
DAGS. Des. 2003
SAMÞ.

Rauðhella 12, Hafnarfirði

HITA OG VATNSLAGNIR
TENGIMYND, SKÝRINGAR OG SÉRMYNDIR

VNR. 03.03
NR. 403
KT. 171262-4539
MKV. 1:50