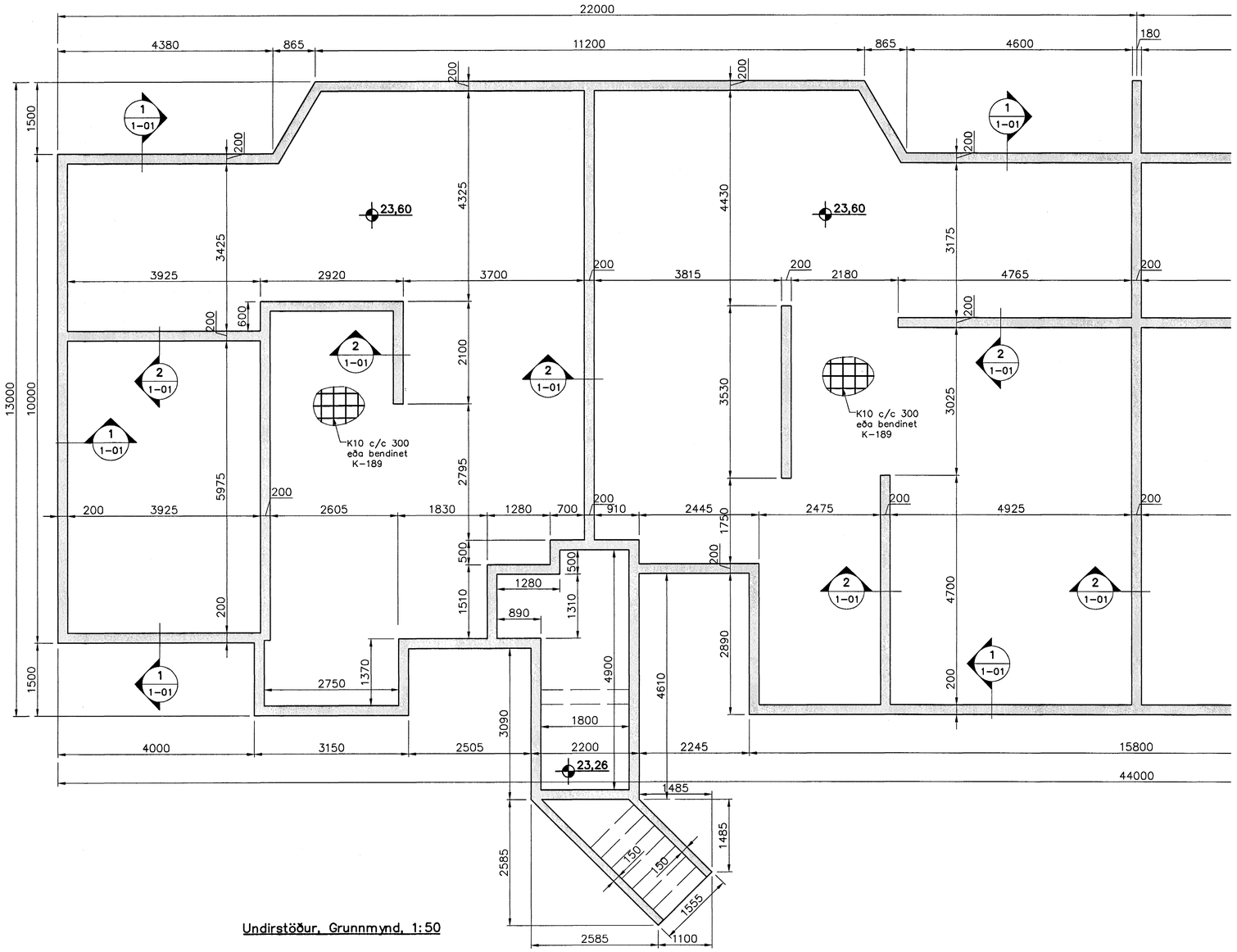

Undirstöður, Grunnmynd, 1:50

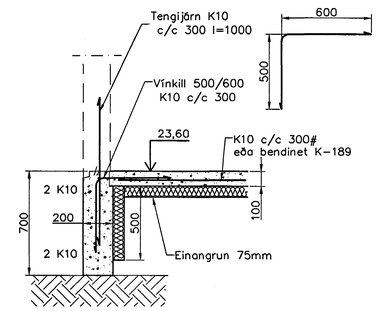

Snið 1:20 (1 / 1-01 1-02)

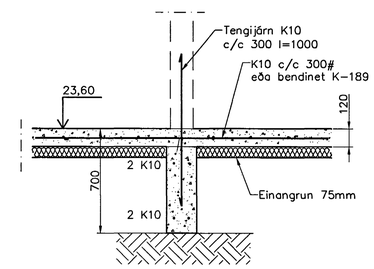

Snið 1:20 (2 / 1-01 1-02)

Skýringar

Almennar skýringar sjá blað 00-01
Undirstöður hvíla á Þjappaðri frostfríri fyllingu
Hæð undirstöðu skal vera amk. 80 sm
Mesta álag á undirstöðu = 0,4 MPa
Fylling inn í sökkla skal vera frostfrí
og Þjappast í 30 sm lögum

Fylling inn í sökkla skal vera frostfrí grús. Fyllingu skal Þjappa í 30 sm lögum með amk. 60 kg víbrósleða 3 umferðir hver lag

Samþykkt þann 06 OKT. 2003
Byggingafulltrúinn í Hafnarfirði
f.h. Sigurbjartur Halldórsson

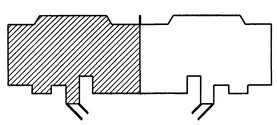

Lykilmynd

Útgáfa	Breyting	Dagsetning	Hannað

Sveinbjörn Hinriksson
Byggingatæknifræðingur
Kt. 160851-2529
Strandgötu 28 Hafnarfirði
Sími: 555-4008, 861-9851
Netfang: svennh@isl.is

Staður: Burknavellir 21 Hafnarfirði
Skýring: Undirstöður

Hannað / Teiknað	Kvarði	Dagsetning	Verknr.	Teikn.nr.
	1:50	30.9.03	17-03	1-01