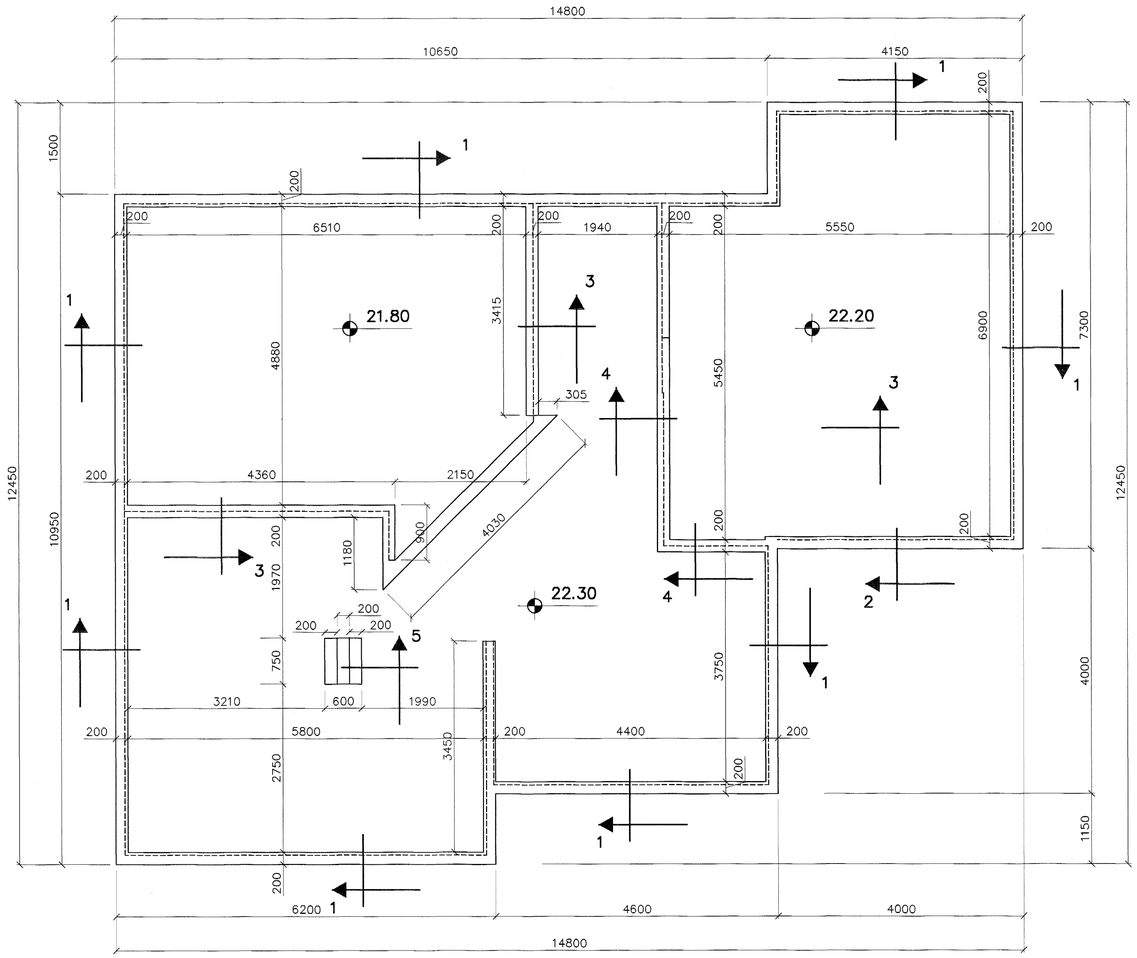

GRUNNMYND 1:50

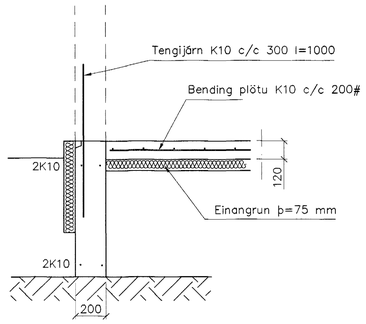

SNIÐ 1 1:20

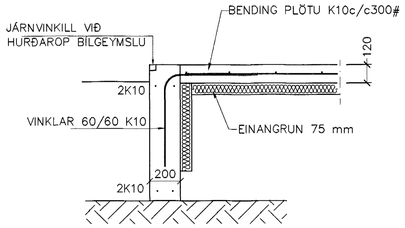

SNIÐ 2 1:20

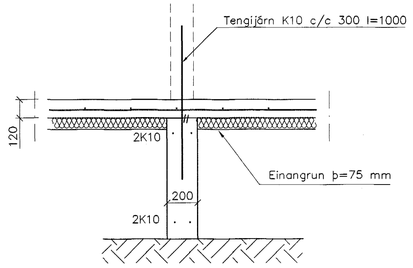

SNIÐ 3 1:20

SKÝRINGAR

STEYPA=S250
LOFTINNIHALD > 5%
V/S-TALA < 0,55
BENDISTÁL= Ks410
HÆÐ UNDIRSTAÐA ER > 100 SM
FYLLING INN Í SÖKKLA SKAL VERA FROSTFRÍ
OG ÞJAPPAST Í 30 SM LÖGUM
UNDIRSTÖÐUR HVÍLA ÞJAPPAÐRI FYLLINGU
ÞJÖPPUNARKRÖFUR E2 > 120 MPa, E2/E1< 2,3.
MESTA ÁLAG Á UNDIRSTÖÐUR < 500 kN/M

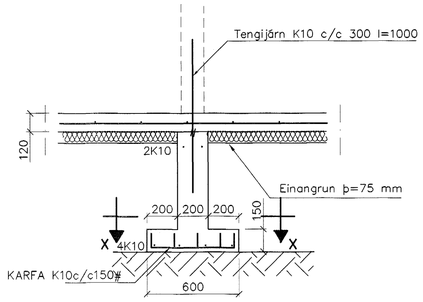

SNIÐ 5 1:20

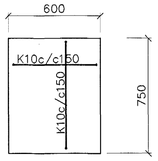

SNIÐ X-X 1:20

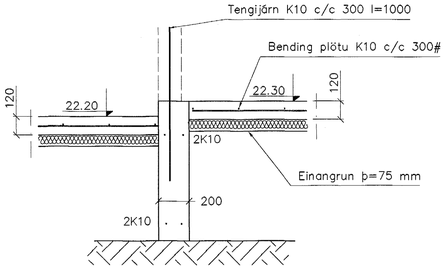

SNIÐ 4 1:20

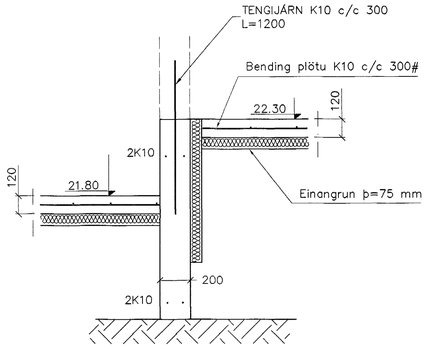

SNIÐ 3 1:20

Br.	Dags.	Eðli breytinga	Sign

BLÓMVELLIR 13
HAFNARFIRÐI

UNDIRSTÖÐUR-MÁLTEIKN

Bygginga- og skipulagsfulltrúi Hafnarfjarðar
Afgreitt þann
13 JAN. 2003

MKV. 1:50 1:20	
DAGS. JAN. 2003	
VERK NR. 2301	
TEIKN. NR. 1-01	
HANNAÐ	SIG. ÞORLEIFSS. KT. 241148-3009
TEIKNAÐ	
YFIRFARIÐ	

12/1 03

TÆKNIÞJÓNUSTA SIGURÐAR ÞORLEIFSSONAR ehf
STRANDGÖTU 11 220 HAFNARFIRÐI
SÍMI 555-4255 FAX 565-2875
E-mail taeknithjonusta@islandia.is