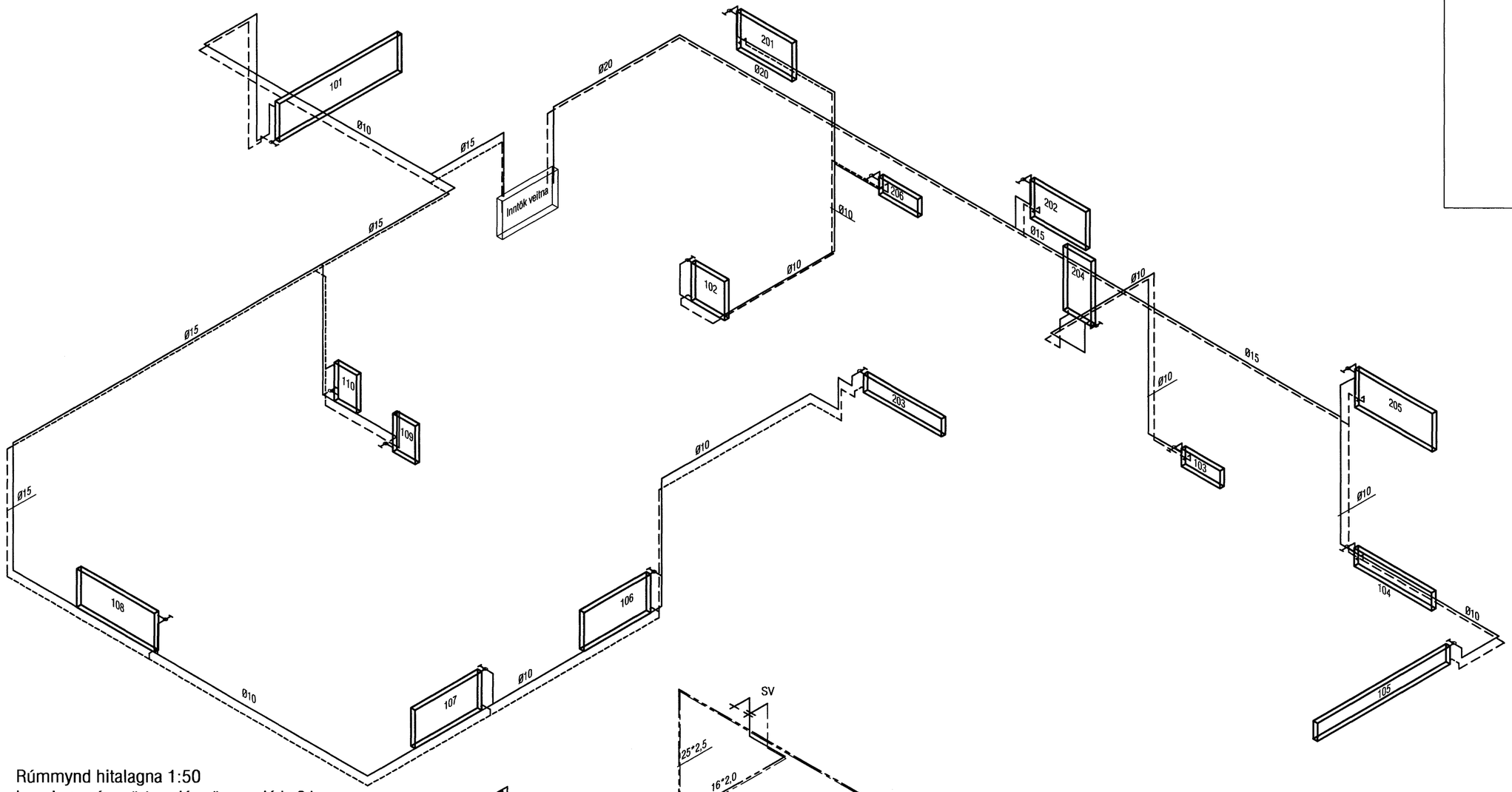

Rúmmynd hitalagna 1:50
Lagnir eru úr svörtum járnrörum sjá L-01

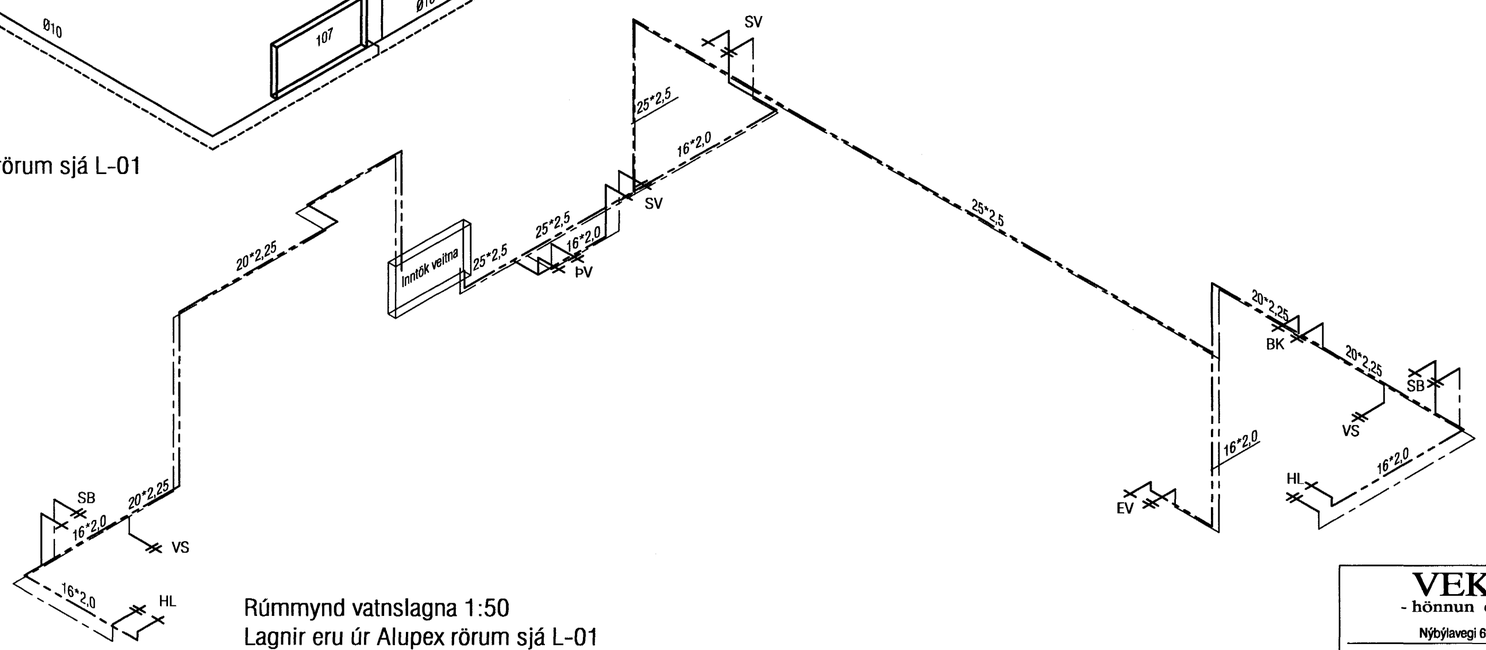

Rúmmynd vatnslagna 1:50
Lagnir eru úr Alupex rörum sjá L-01

Byggingarfulltrúi Hafnarfjarðarkaupstaðar
Afgreitt mál
25 NÓV. 2002

VEKTOR
- hönnun og ráðgjöf -
Nýbýlavegi 6 , 200 Kópavogi.

Sigurður Hafsteinsson
byggingatæknifræðingur
Kt. 030859-7749
sími: 554-6650 fax: 554-6669.

Teikn. nr. | Tilvísun á teikningu | Br. | Dags.
Samþykkt

BLÓMVELLIR 4, HAFNARFIRÐI

HITA-OG VATNSLAGNIR
RÚMMYNDIR

Hannað	Teiknað		
VB	MA		
Dagsetning	Verk nr.	Mælikvarði	Teikn. nr.
13.11.'02	A-02-09-22	1:50	L-07