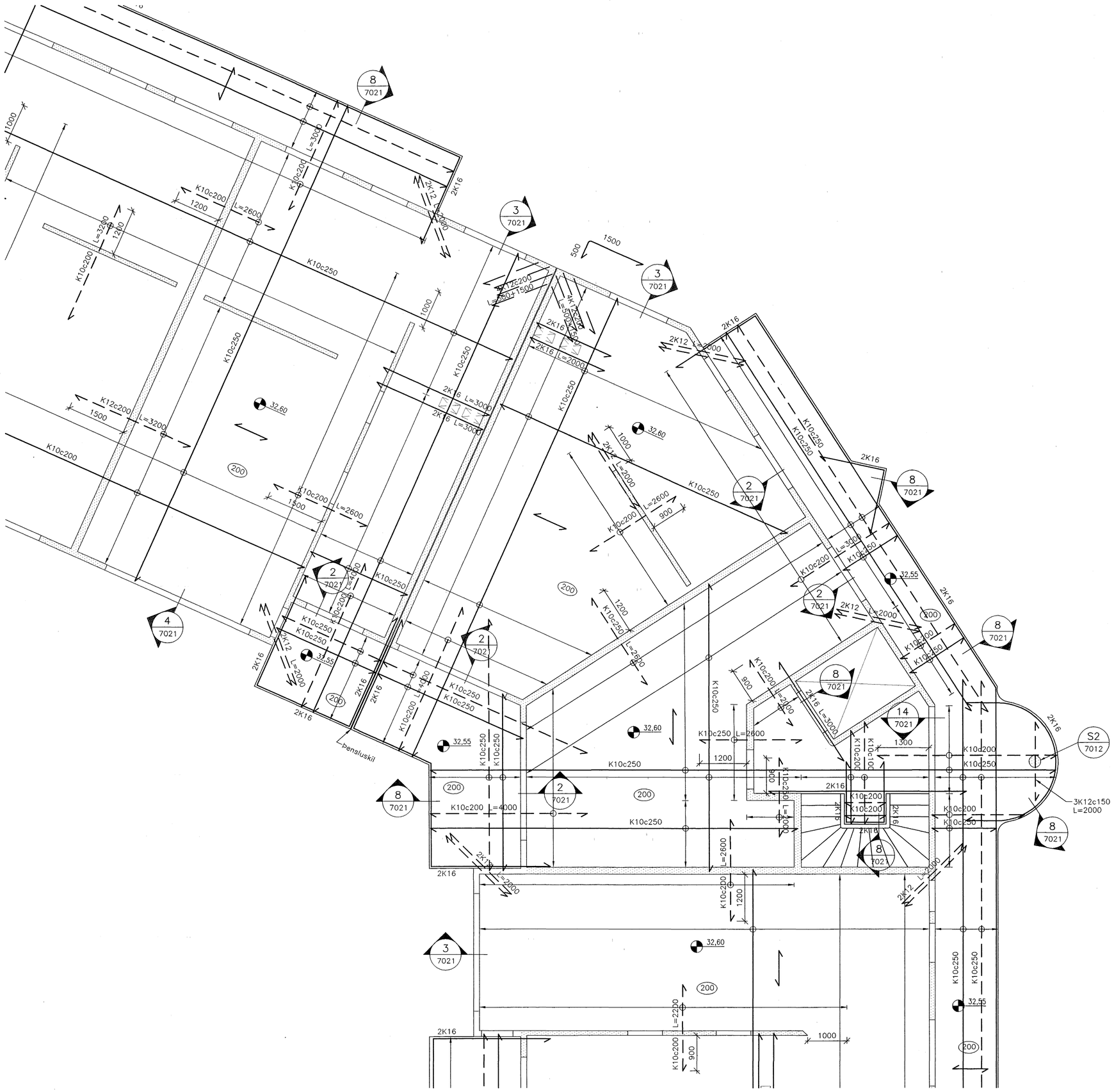

Áritun samræmingarhönnuðar:

SKÝRINGAR:

Snið í plötur, sjá teikningar B-70-21

Súlur, sjá teikningu B-70-12

Gataplan, sjá teikningu G-33-01

Járnbending kringum stokka, sjá almennar skýringar á teikningu B-00-00

Járnateikningar af stiga sjá teikningu B-70-30

Þar sem deilijárn eru ekki sýnd skulu þau vera K10c300

Yfirhæð plötumóta 1/300 af styttri haflengd

Gólf á svölum og svalagöngum halli að niðurfalli

Byggingafulltrúi Hafnarfjarðar
Afgreitt þann
18 FEB. 2003

ÚTGÁFA	DAGSETNING	TEIKNAÐ	YFIRFARIÐ	SAMÞYKKT
EDLI BREYTINGAR				

LYKILMYND:

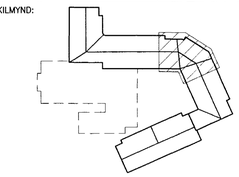

HANNAÐ:	ÞeL	DAGS.:	30.01.'03
TEIKNAÐ:	SI	KVARÐI:	1:50
YFIRF.:	PG	VERK NR.:	5220
SKRÁ:	B-30-01	TEIKN.NR.:	B-33-01
SAMÞ.:	210259-2529		

FRUMSTÆRÐ BLAÐS A1 – BLAÐSTÆRÐ A3, MINNKUN 1:2

BURKNAVELLIR 17, HAFNARFIRÐI

Burðarvirki
Plata yfir 3. hæð
Hluti 3 af 5

FJARHITUN HF
VERKFRÆÐISTOFA
BORGARTÚNI 17 – 105 REYKJAVÍK
SÍMI 562 8955 – FAX 562 8950
KENNITALA: 700186-1649
NETFANG: fjarhitun@fjarhitun.is
VEFSÍÐA: www.fjarhitun.is