TAFLA YFIR TÖPPUNAREIN.

TÆKI		FJÖLDI	KALDIR KRANAR			HEITIR KRANAR		
			VÍDD		TÖPPUNAR-EIN	VÍDD		TÖPPUNAREIN
SK.ST.	NAFN		15	20		15	20	
HL	HANDLAUGAR	4	4		4	4		4
B	BAÐKER	2	2		2	2		2
ST	STURTUR	1	1		1	1		1
EV	ELDHÚSVASKAR	2	2		2	2		2
SV	SKOLVASKAR	3	3		3	3		3
ÞV	ÞVOTTAVÉL	2	2		2	2		2
UÞV	UPPÞVOTTAVÉL	2	2		2	2		2
VS	VATNSSALERNI	3	1½		1½			
KR.	KRANI	1	1		1			
					18½			16

AFSTÖÐUMYND 1:500

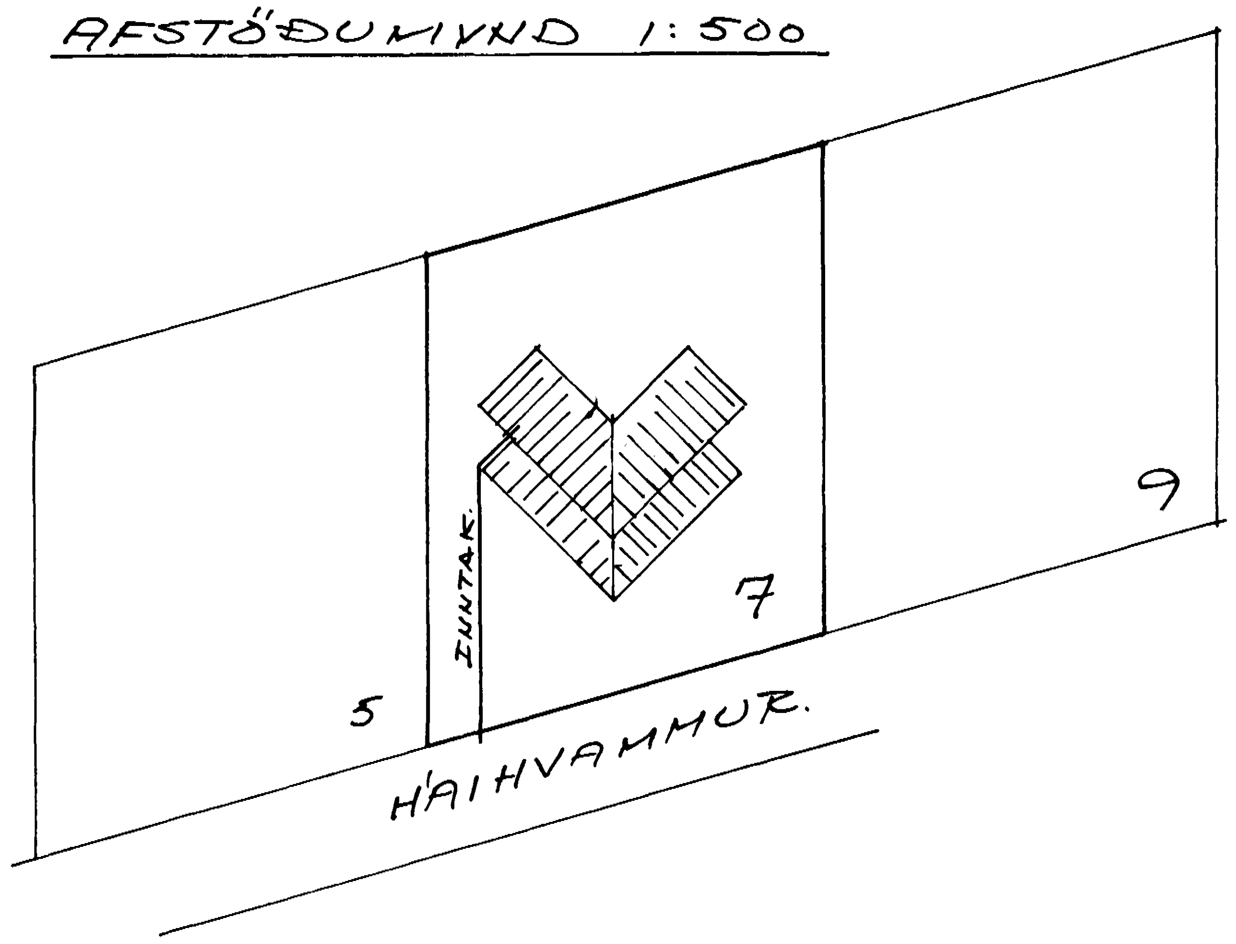

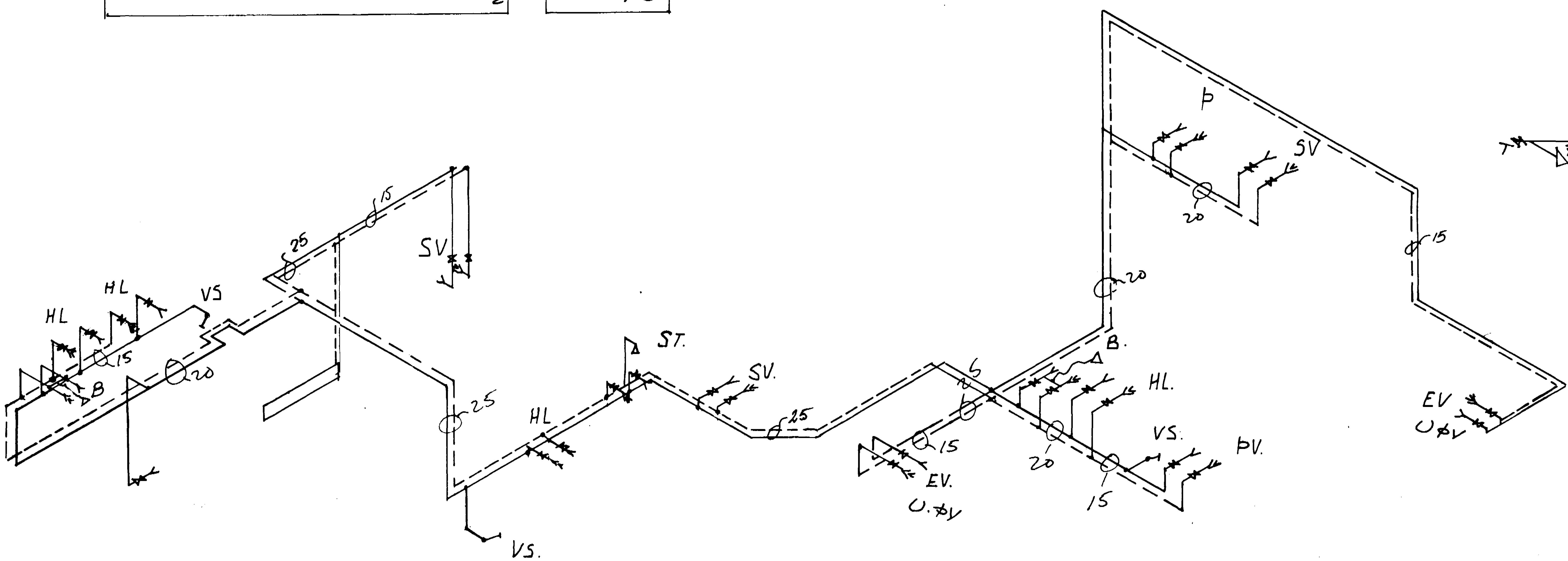

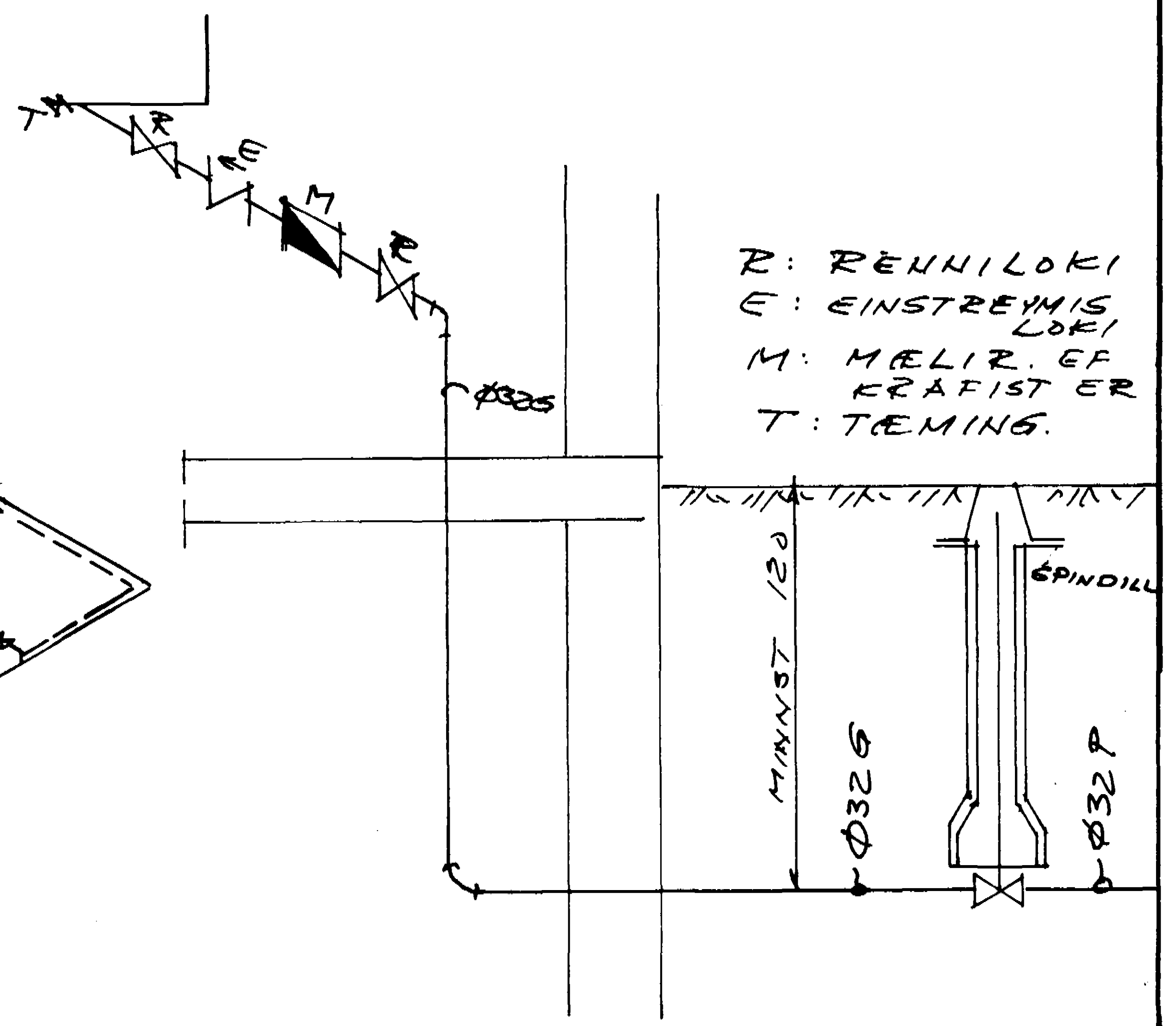

INNTAK OG MÆLISTENGING

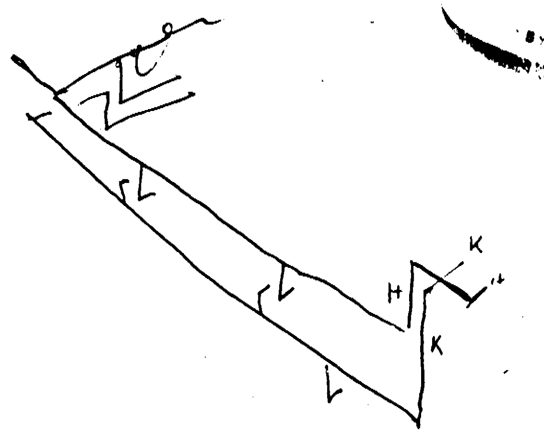

Skýringar.

Á öllum hliðar-greinum [illegible] en 4m, og [illegible] upp [illegible],
skal vera 30 sm langur loftk[illegible]. [illegible] og svera [illegible] hliðar[illegible].

[illegible]ur utanhúss skulu [illegible] og vafðar [illegible] [illegible] plasti [illegible]
sé að ræða. [illegible] einangrun [illegible] pípur [illegible] með [illegible]
og vafðar [illegible]. [illegible] veggeinangrun [illegible] lo [illegible]
og einangrun [illegible] skal vera minnst [illegible] [illegible],
skal vera galvaniseruð. [illegible]vatnskerfi skal [illegible] [illegible] tíma
við 8 kg/cm².

HÁIHVAMMUR 7, HAFNARFIRÐI		
VATNSLÖGN, RÚMMYND	April 82 S[illegible]	Bl. 3
	KVARÐI 1:50	Breytt júní '82 [illegible]
VÆGI s/f VERKFRÆÐISTOFA	S.29199 TÚNGÖTU 6, R	