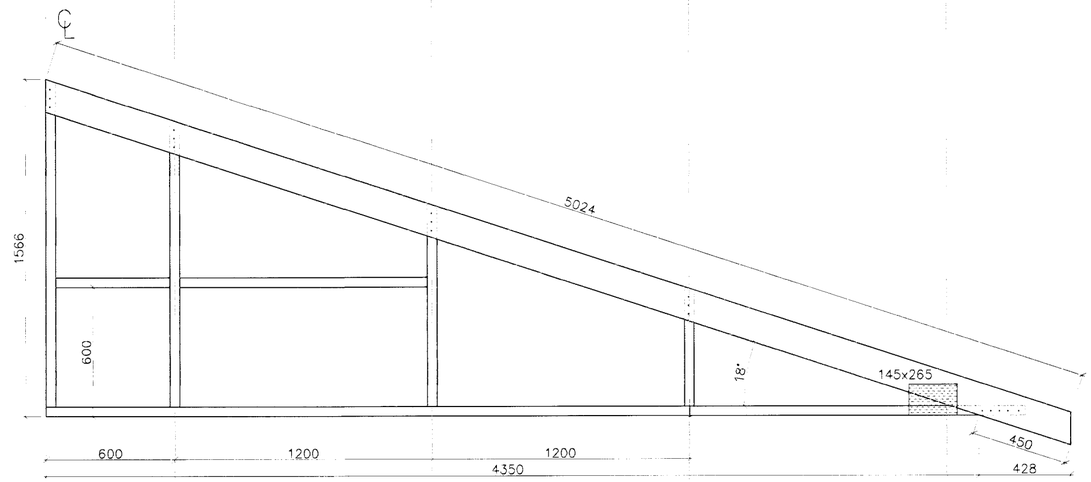

GAFLEINING 7–G
Mkv. 1:20 2 Stk.

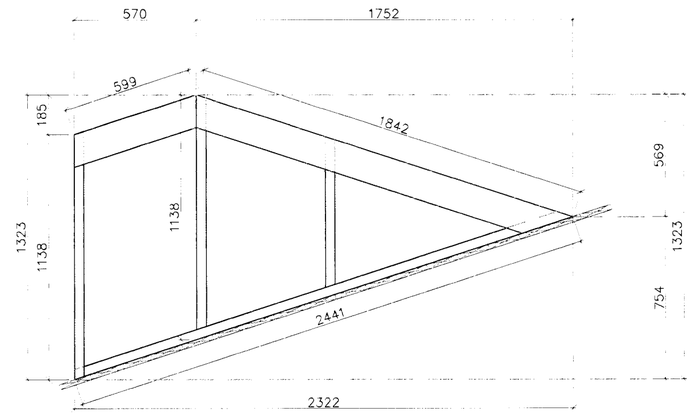

GAFLEINING X–1
Mkv. 1:20 1 Stk.

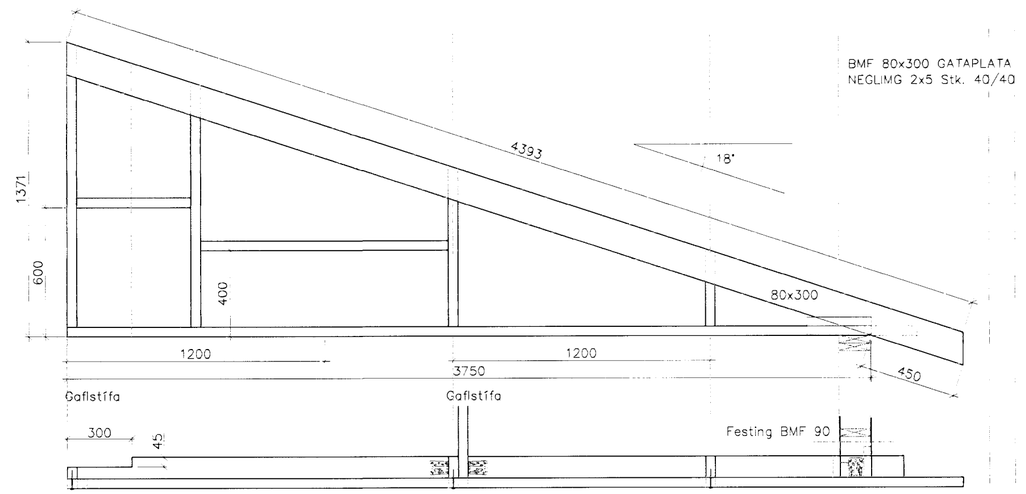

GAFLEINING 6–G
Mkv. 1:20 1 Stk.

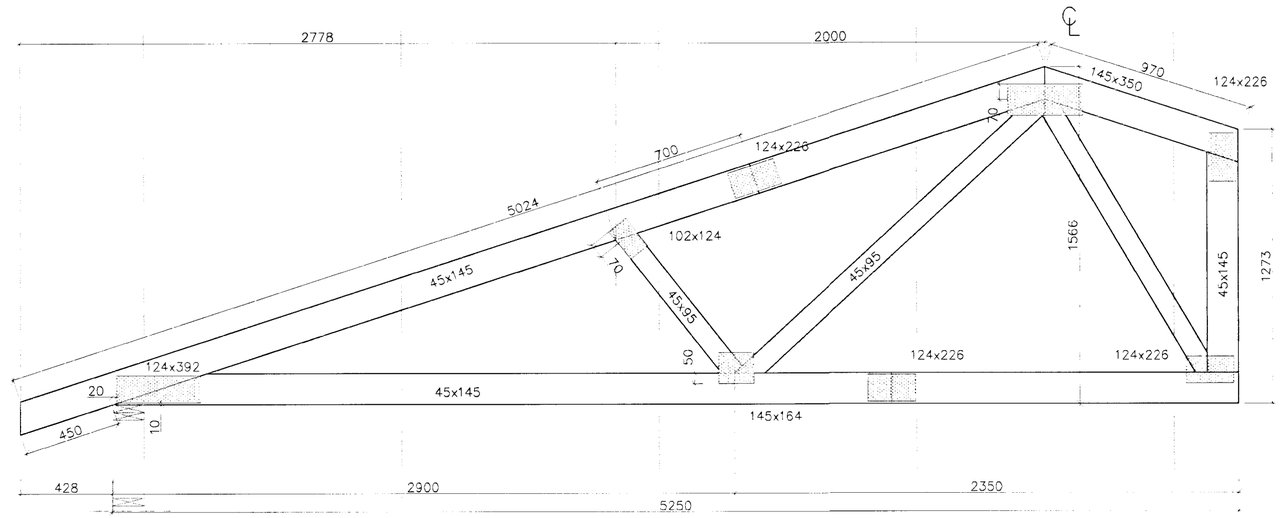

KRAFTSPERRUR
SP–525–18
Mkv. 1:20 1 Stk.

TRÉVIRKI

GÆÐAFLOKKAR – TIMBURGÆÐI

LÍMTRÉ SKAL VERA L40 SAMKVÆMT ÍST/DS 413.

BURÐARVIÐIR SKULU VERA AF GÆÐAFLOKKUM K18, K24, K30 SKV. ÍST/DS 413, EFTIR ÞVÍ HVAÐ TILGREINT ER Á VINNUTEIKNINGUM.

KROSSVIÐUR SKAL VERA MINNST 6 LAGA GRENIKROSSVIÐUR (WBP) LÍMDUR MEÐ RAKAÞOLNU LÍMI.

RAKASTIG Í TIMBRI VIÐ UPPSETNINGU SKAL EKKI VERA HÆRRA EN 15%.

SKÝRINGAR: LASKASPERRUR

FORSENDUR
- SNJÓR : 1,0 kN/m2
- VINDUR : 1,4 kN/m2
- EIGINÞUNGI : 0,6 kN/m2

TIMBURGÆÐI:
- TOGBAND/SKÁBAND: K18
- SKÁSTÍFUR: K18

LASKAR:
GALV. GADDAPLÖTUR FRÁ AB–TRAFÖRBAND.
STÆRÐ GEFIN Í BxL Í mm.

MIÐAÐ ER VIÐ 1200 mm MIÐJUMÁL SPERRA
ÖLL MÁL Í mm.

SKÝRINGAR: GAFLEININGAR

TIMBURGÆÐI ERU A.M.K. K18 SKV. DS413

GAFLEININGAR:
- FÓTSTYKKI : 45x145
- STOÐIR : 45x145
- ÞVERSTAFIR : 45x145
- SKÁSTYKKI : 45x145

ÖLL SAMSKEYTI NEGLIST MEÐ 3 Stk. 34/90
NEMA NEÐST VIÐ HÚSHORN, EN ÞAR KEMUR GATPLATA.

Byggingafulltrúi Hafnarfjarðar
Afgreitt þann
10 JAN. 2000
Sigurbjartur Halldórsson

								VERKFRÆÐISTOFA SUÐURLANDS AUSTURVEGI 3-5, 800 SELFOSSI, SÍMI 482 3900, FAX 482 3914	Verk: SG HÚS HAMRABYGGÐ 24 HAFNARFIRÐI					
Hnitakerfi:									BURÐARVIRKI:				Mkv:	
Hæðakerfi:									GAFLEININGAR 7–G, 6–G & X1				Mkv:	1:20
Vörpun:									SP–525–18				Mkv:	1:20
Skráarnafn: 99072–sp.dwg	Tilvísanir	Br.	Dags.	Eðli breytingar	Af.	Sþ.	Samþykkt: Sig. Jakobsson	Hannað: S.M.S.	Teiknað S.M.S.	Yfirfarið:	Dags: 08.12.1999	Verknr: 99072	Teikn.nr:	213