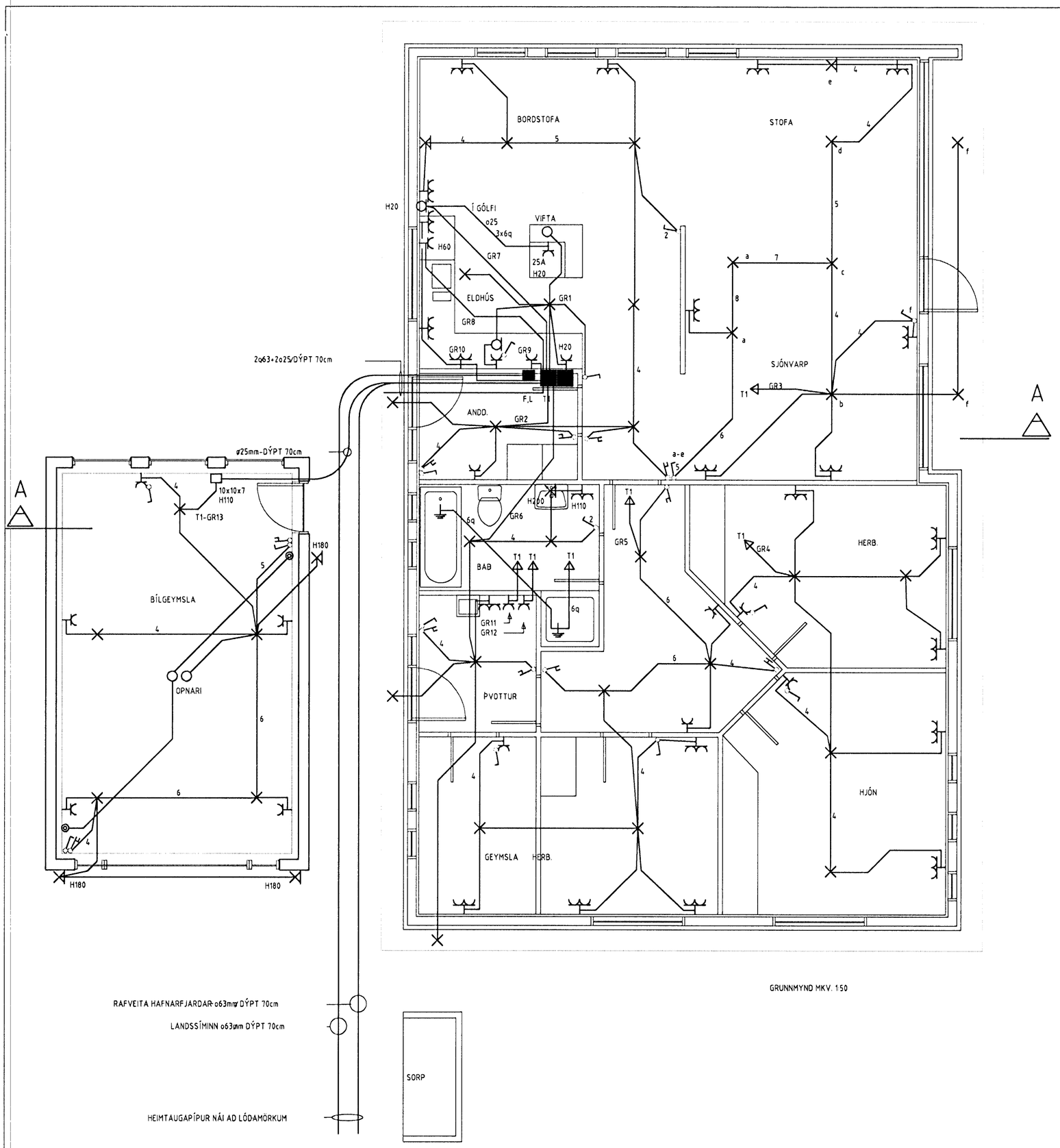

GRUNNMYND MKV. 1:50

SKÝRINGAR
Gefin hæðarmál eru frá fullfrágengnu gólfi að miðri dós
Hæð rofa 105cm
Hæð tengils við rofa er í rofahæð
Hæð tengla í eldhúsi, þvottahúsi, geymslu, baði og
bílgeymslu 110cm. Aðrir tenglar 20cm frá gólfi.
Hæð veggljósa 160cm
Hæð veggljósa úti 180cm
Hæð dósa undir efri skápum t.d. í eldhúsi 160cm
Málstraumur rofa er 10A og tengla 16A
Lagnir eru pípur ø16mm með vír 3x1,5q
L er loftnet hæð tengla 20cm
F er sími hæð tengla 20cm
D er dyrasími hæð tóla 140cm
NEMA ANNARS SÉ GETIÐ Á UPPDRÁTTUM

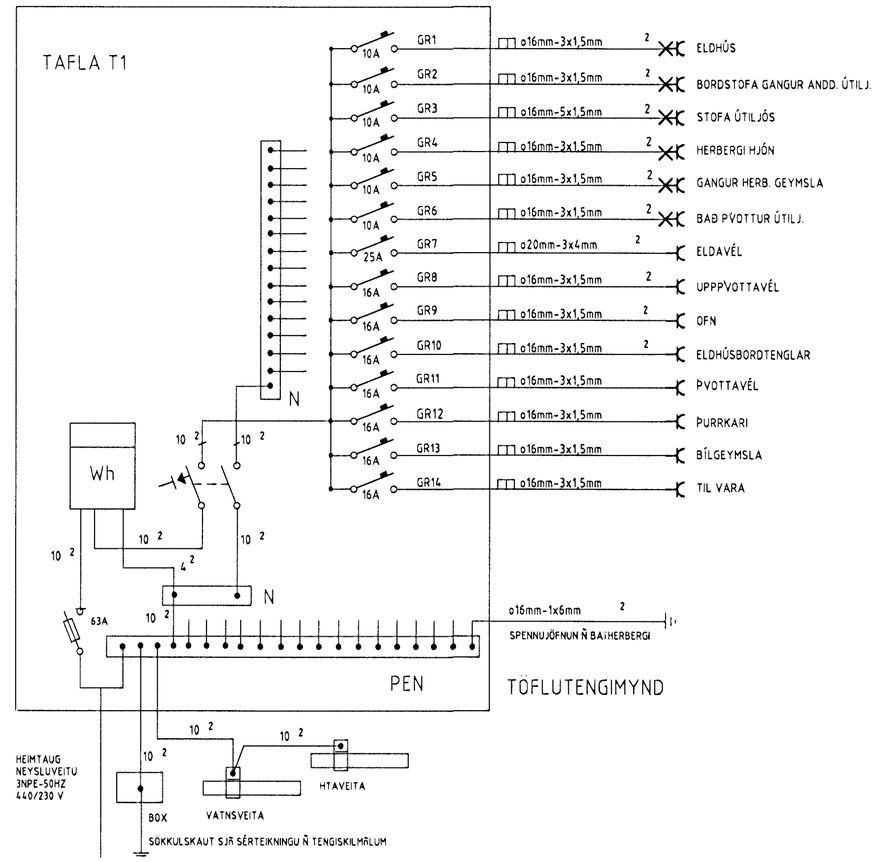

Magnús Siguroddsson rafmagnstæknifræðingur löggildur raflagnahönnuður

TEIKNAÐ: M.SIG	RAFLAGNIR	HAMRABYGGÐ 16 OG HAMRABYGGÐ	
TEIKN: M.SIG		HAFNARFIRÐI	
DATE:			
SKALI:			
VERK NR. LT1471	GRUNNMYND MKV. 1:50		
BLÖÐUNÚMER:	MKV. 1:50	TEIKN. NR. 2 af 3	ÚTG.
Dags. 15.04 99	Undirskrift:		Kennitala: 011241 7519