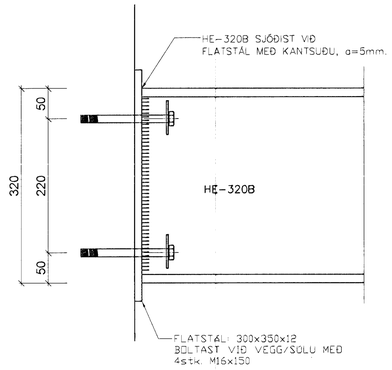

FESTING F6
MKV. 1:5

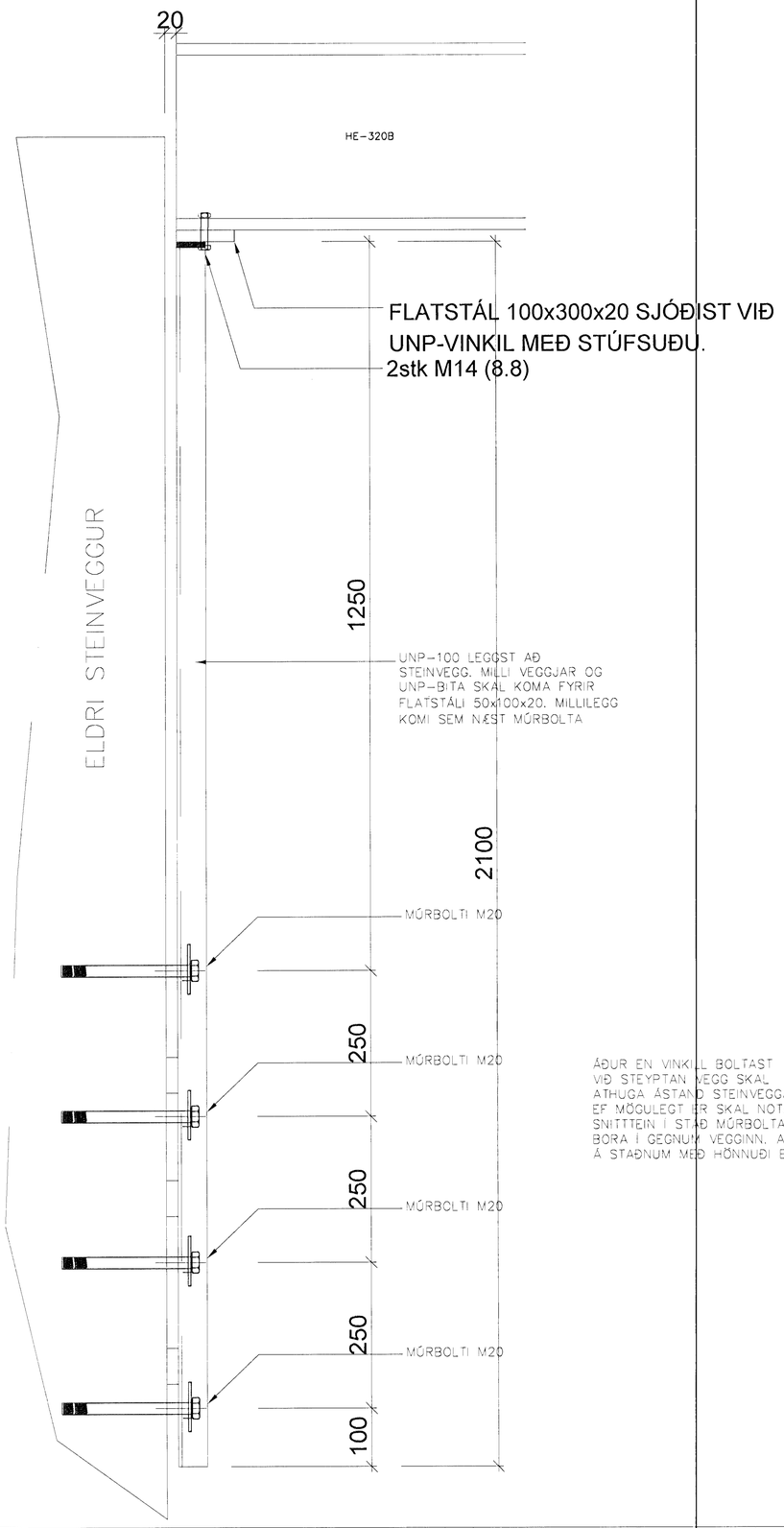

FESTING F4
MKV. 1:5

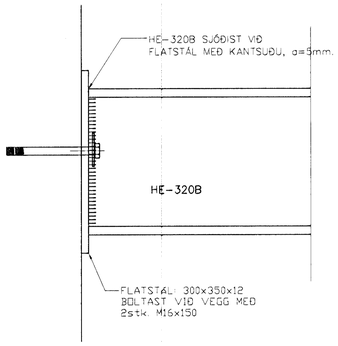

FESTING F5
MKV. 1:5

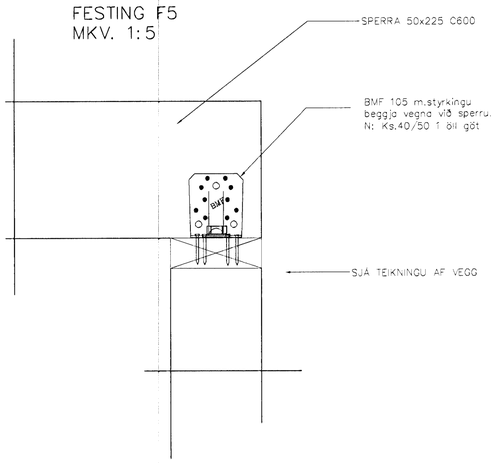

ÁÐUR EN VINKILL BOLTAST
VIÐ STEYPTAN VEGG SKAL
ATHUGA ÁSTAND STEINVEGGJAR
EF MÖGULEGT ER SKAL NOTA
SNITTTEIN I STAÐ MÚRBOLTA OG
BORA I GEGNUM VEGGINN. ATHUGIST
Á STAÐNUM MEÐ HÖNNUÐI BURÐARVIRKIS.

Festing F1
mkv. 1:10

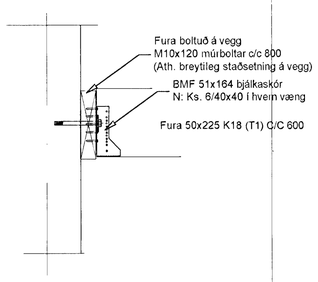

Festing F2
mkv. 1:10

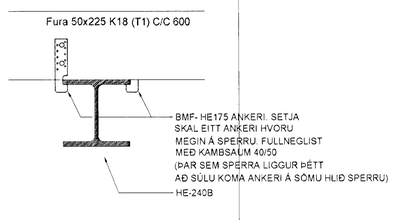

Festing F7
mkv. 1:10

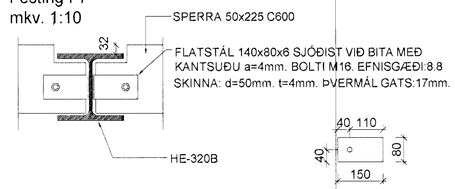

Samþykkt þann
07 DEC. 2001
Byggingafulltrúinn í Hafnarfirði
F.h. Sigurbjartur Halldórsson

ÍSTAK VERKFRÆÐINGAR VERKTAKAR

SKÚLATÚN 4, 105 REYKJAVÍK
Sími 5302700 Símbréf 5302724
e-mail: istak@istak.is

Dags. OKT.2001

Hannað H.Á. | Teiknað H.Á. | Samþykkt: | Kennitala 301255-4629

ÍÞRÓTTAMIÐSTÖÐ
HAUKAHRAUNI 1 HAFNARFIRÐI
ÞAKVIRKI
DEILI OG SNIÐ
FESTINGAR

Mkv.	Teikn. nr.	Verk nr. 116
1:10 1:5	B-2.3	Blað nr. 513

Áritun aðalhönnuðar:
Kt. 270152-6869