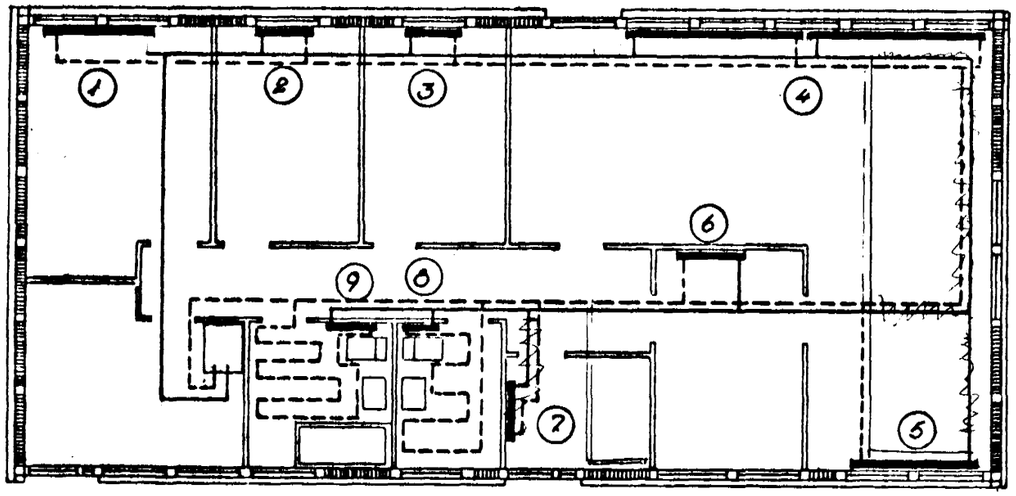

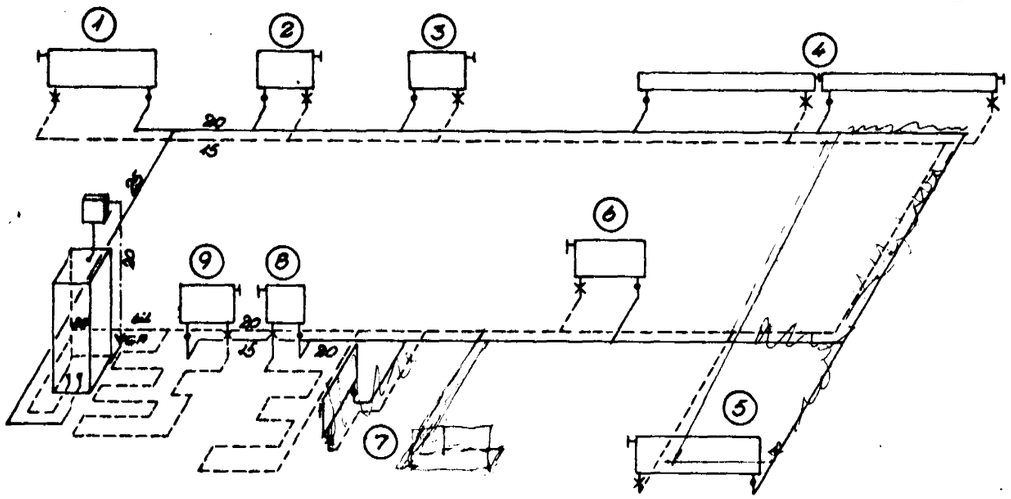

Nr.	Placering	Radiatorer
1	Soveværelse	600 GRL D 36
2	Kammer	600 GRL D 18
3	Kammer	600 GRL D 18
4	Opholdsstue	300 GRL 3D 36
4	Opholdsstue	300 GRL 3D 36
5	Spisekrog	600 GRL D 40
6	Køkken	600 GRL D 22
7	Entre	600 GRL D 20
8	Toilet	600 GRL D 12
9	Badeværelse	600 GRL D 16

Note: Alle radiatorer er GRL-radiatorer og anboret i E-F med 15mm radiatorstik. Udluftning i A-C. Varmeslanger er 13/15 kobberrør.
Anlæg reguleres ved termostat placeret bag dør i opholdsstue til regulering af cirkulationspumpe.
Der etableres ventiler for aftapning af anlæg i grube under kedel. Ventiler placeres med henblik på senere tilslutning til fjernvarme.
Radiatorer monteres med ballofixventiler på returledningen.

Kedel: DVI-kedel, ydelse min. 17.500 Kcal/h. 30 L ekspansionsbeholder anbragt i fyrrum.

Rør og fittings: Sorte, middelsvære, sømløse gevindrør og blødstøbte GF randfittings med strøm.

Isolering: Ledninger under gulve (excl. varmeslanger) isoleres med 20mm Rockwool II + asfaltpap.

Normer: Dansk Ingeniørforening's "Betingelser for levering og udførelse af opvarmnings- og ventilationsanlæg." Almindelige betingelser for udførelse af isoleringsarbejder ved tekniske installationer

A. BILLE A/S . Rådg. ingeniører . Rugmarken 23 . 3520 Farum . Tlf. (01) 95 09 58

Sag: Conta-typehus, type 124S-Island EX 5/73 Beliggenhed: Hafnarfjørdur,	Mål: 1:100
Tegn.: Varmeinstallation Heitvangur nr 30 Tegn. nr.: I3.01	Sign.: B.G/LSA Dato: 6.7. 1973
Revision: A B C D E F G H Dato:	Nr. 2566-1