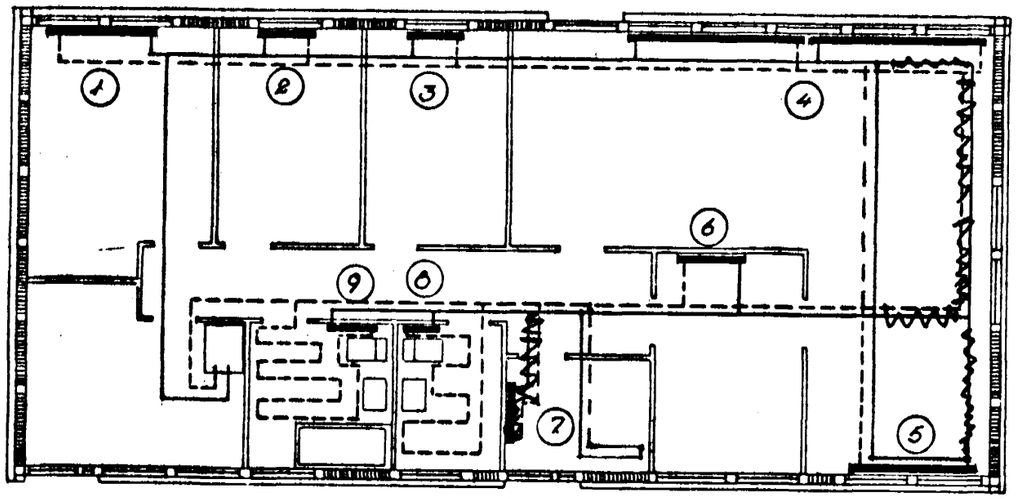

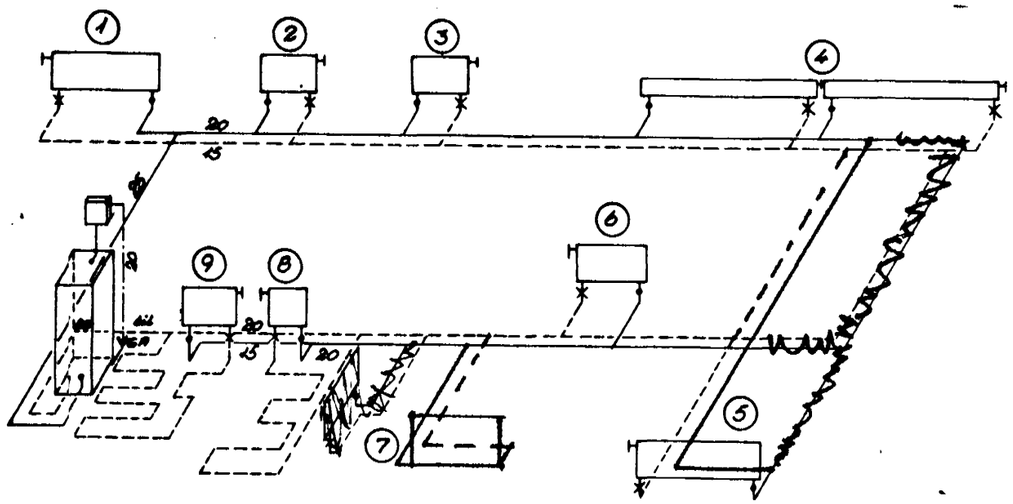

Nr.	Placering	Radiatorer
1	Soveværelse	600 GAL D 36
2	Kammer	600 GAL D 18
3	Kammer	600 GAL D 18
4	Opholdsstue	300 GAL 3D 36
4	Opholdsstue	300 GAL 3D 36
5	Spisekrog	600 GAL D 40
6	Køkken	600 GAL D 22
7	Entre	600 GAL D 20
8	Toilet	600 GAL D 12
9	Badeværelse	600 GAL D 16

Note: Alle radiatorer er GAL-radiatorer og anboret i E-F med 15mm radiatorstik. Udluftning i A-C. Varmeslanger er 13/15 kobberrør.
Anlæg reguleres ved termostat placeret bag dør i opholdsstue til regulering af cirkulationspumpe.
Der etableres ventiler for aftapning af anlæg i grube under kedel. Ventiler placeres med henblik på senere tilslutning til fjernvarme.
Radiatorer monteres med ballofixventiler på returledningen.

Kedel: DVI-kedel, ydelse min. 17.500 Kcal/h. 30 L ekspansionsbeholder anbragt i fyrrum.

Rør og fittings: Sorte, middelsvære, sømløse gevindrør og blødstøbte GF randfittings med strøm.

Isolering: Ledninger under gulve (excl. varmeslanger) isoleres med 20mm Rockwool II + asfaltpap.

Normer: Dansk Ingeniørforening's "Betingelser for levering og udførelse af opvarmnings- og ventilationsanlæg." Almindelige betingelser for udførelse af isoleringsarbejder ved tekniske installationer

A. BILLE A/S . Rådg. ingeniører . Rugmarken 23 . 3520 Farum . Tlf. (01) 95 09 58

Sag: Conta-typehus, type 124S-Island EX 5/73 Beliggenhed: Hafnarfjørdur.	MM: 1:100
Tegn.: Varmeinstallation HEIÐVANGUR NR. 36 Tegn. nr.: I3.01	Sign.: B.G/LSA Dato: 6.7. 1973

Revision	A	B	C	D	E	F	G	H	Nr. 2566-1
Dato									