GRUNNMYND M. 1:100

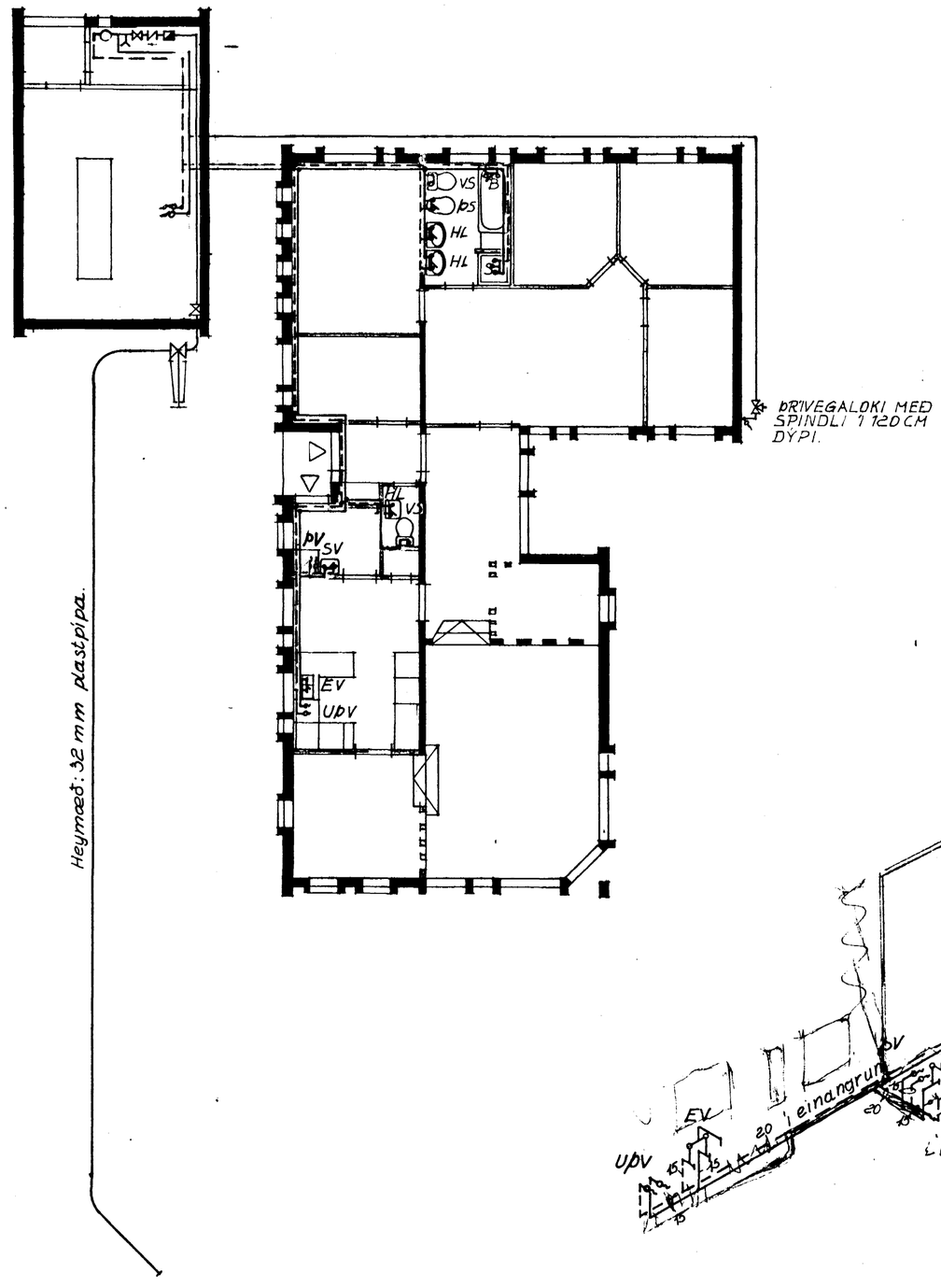

SKÝRINGAR:

Allar pípur innanhúss skulu vera galvaniseraðar.
Mesta fjarlægð milli upphengja skal vera 2,0 m.
Lögnina skal prófa með 10 kg/cm² vatnsþrýstingi, og skal hann standa í einn sólahring án þess að falla.
Einangra skal pípur sem hér segir:
Kaldar: Í útveggjaeinangrun með 1-2 cm einangrun og vefja með sísalpappa álímdum álpappír eða plastborðum.
Leiðslur í innveggjum skal vefja með sísalpappa álímdum álpappír eða plastborða.
Aðrar kaldar leiðslur skal einangra með 2cm plasthólkum eða glerull og vefja með sísalpappa álímdum álpappír eða plastborðum.
Heitar: Heitar leiðslur skal einangra með 2 cm glerullarhólkum og vefja með sísalpappa
Öllum samskeytum á sísalpappa skal loka með límbandi.
Lagnir í jörð skulu einangraðar með polyurethan frá Berki h.f.
Kaldavatnslögn í jörð skal steypa í asfalt eða samsvarandi.

- Kalt vatn.
- Heitt vatn.
- Renniloki.
- SpindiLLoki.
- Einstreymisloki.
- Vatnsmælir.
- T Tæmingarventill.
- Flotkrani.
- Blöndunartæki.
- 15/10 mm loki.
- L Loftpúði.
- Krani með slöngustút.

TAFLA YFIR TÖPPUNARSTAÐI.								
TÆKI.			KALDIR KRANAR			HEITIR KRANAR		
SK. ST.	NAFN	TALA	VÍDD 15	HM 20	TÖPP EIN.	VÍDD 15	HM 20	TÖPP EIN
HL	HANDLAUG	4	4		4	4		4
B	BAÐKER	1	1		1	1		1
EV	ELDHÚSVASK.	1	1		1	1		1
PV	ÞVOTTAVÉL	1	1		1	1		1
UPV	UPPÞVOTTAVÉL	1	1		1	1		1
SK	SLÖNGUKRANI	2	2		2			
PS	ÞVOTTASKÁL	1	1		1	1		1
S	STEYPIBAÐ	1	1		1	1		1
	ALLS				12			10
VS	VATNSSALERN	2	2		1			
	SAMTALS				13			10
ÖNNUR TÆKI ÓFYRIRSÉÐ					4			3
SAMTALS TÖPPUNAREIN.					30			

RÚMMYND

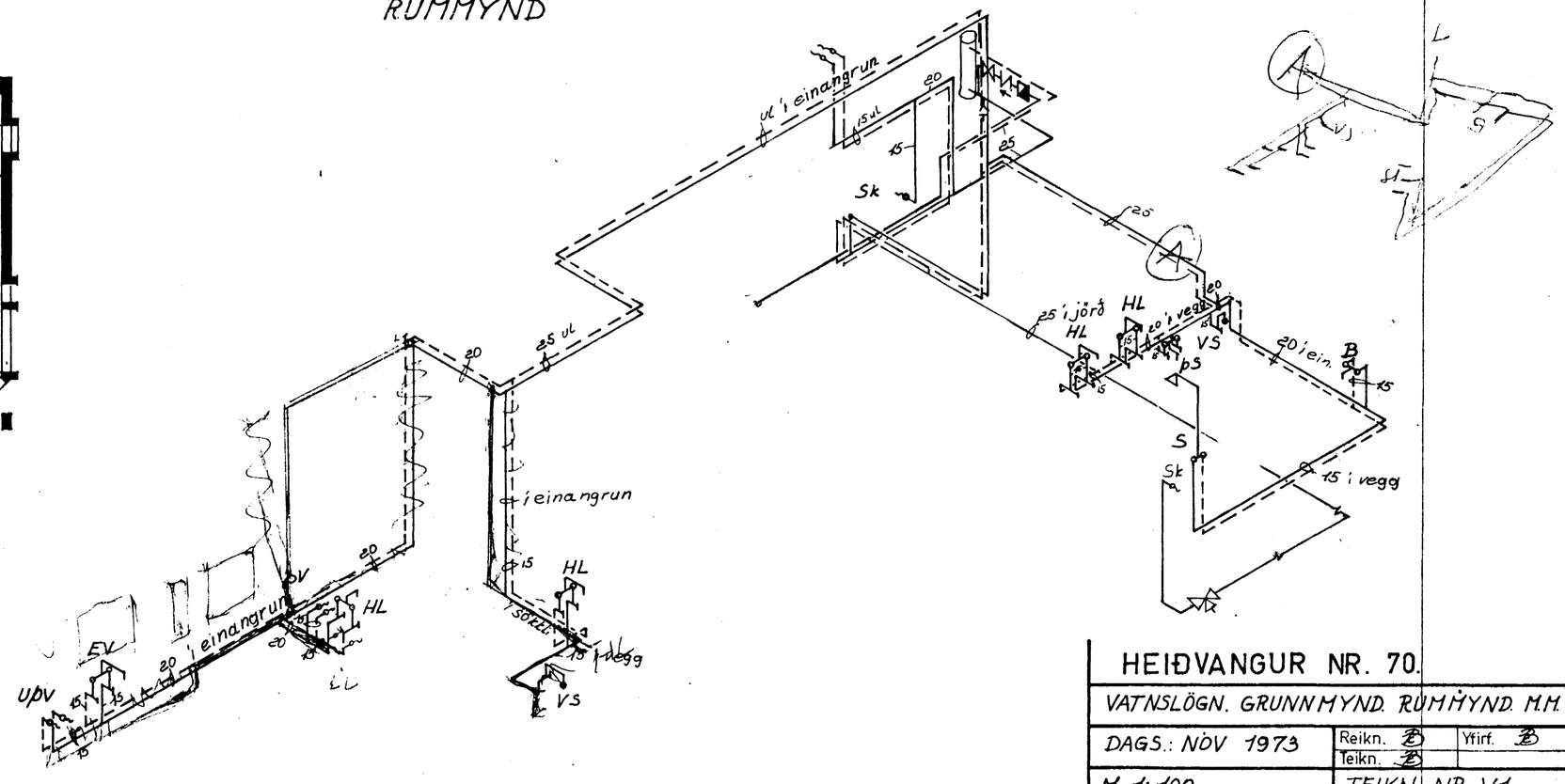

BR. APRÍL 1975 LEGA PÍPNA.

HEIÐVANGUR NR. 70.		
VATNSLÖGN. GRUNNMYND. RÚMMYND. M.M.		
DAGS.: NÓV 1973	Reikn. Teikn.	Yfirf.
M. 1:100	TEIKN NR. V1	
KRISTJÁN BJÖRNSSON FTFÍ SMYRLAHRAUNI 38 SÍMI 52785		