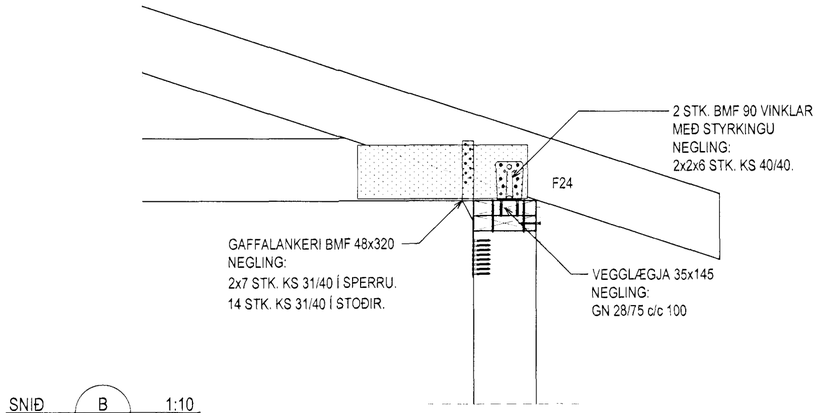


SNIÐ B 270 273 1:10

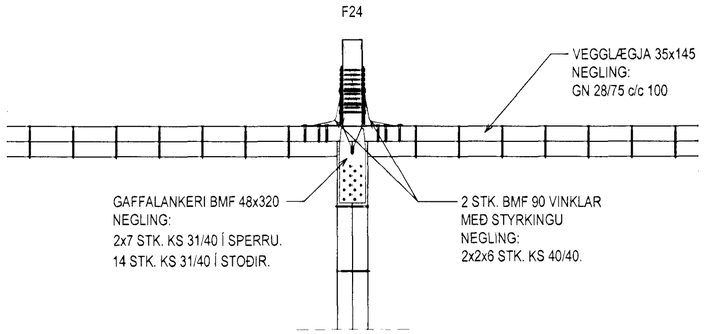


Samþykkt þann
09 SEP 2011
Byggingarfulltrúi í Hafnarfirði
F.h. Hrólfur S. Gunnlaugsson

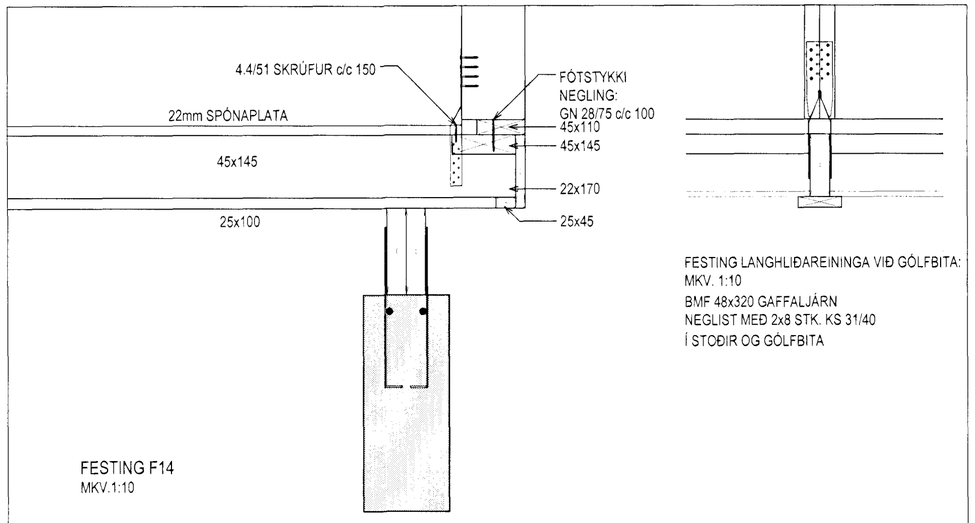


FESTING LANGHLIÐAREININGA VIÐ GÓLFBITA:
MKV. 1:10
BMF 48x320 GAFFALJÁRN
NEGLIST MEÐ 2x8 STK. KS 31/40
Í STOÐIR OG GÓLFBITA

FESTING F14
MKV.1:10

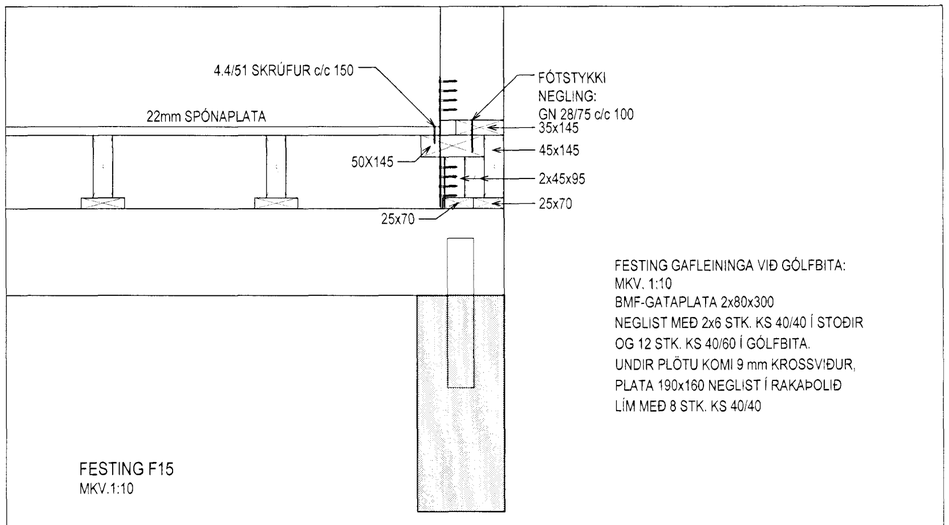


FESTING GAFLEININGA VIÐ GÓLFBITA:
MKV. 1:10
BMF-GATAPLATA 2x80x300
NEGLIST MEÐ 2x6 STK. KS 40/40 Í STOÐIR
OG 12 STK. KS 40/60 Í GÓLFBITA.
UNDIR PLÖTU KOMI 9 mm KROSSVIÐUR,
PLATA 190x160 NEGLIST Í RAKAÞOLIÐ
LÍM MEÐ 8 STK. KS 40/40

FESTING F15
MKV.1:10

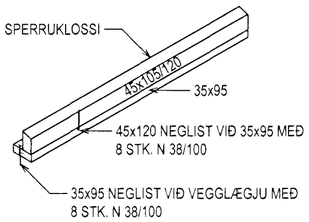


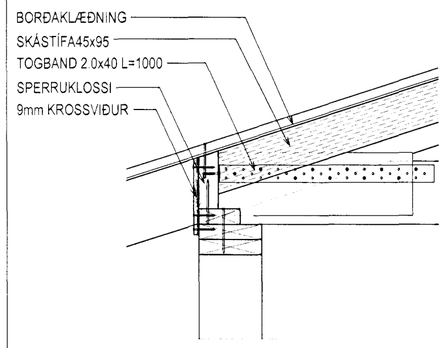


SNIÐ X 273 273 1:10

FESTING DREGARA VIÐ GÓLFBITA
ÞAR SEM VEGGEINING TENGIST VIÐ GÓLF
(Í MÓÐÚLLÍNU) ER DREGARI FESTUR VIÐ GÓLFBITA
MEÐ 2 STK. ÞAKÁSAANKERUM BMF-210,
NEGLDUM MEÐ 2x8 STK. KS 40/40 (F8).
Á AÐRA BITA (SEM ERU EKKI Í MÓÐÚLLÍNU)
2 STK. 30/80 (3" GALV. SAUMUR)(F9).

FESTINGAR Í MÓÐÚLLÍNU
MKV. 1:10
FESTING F8
MKV.1:10

FESTINGAR EKKI Í MÓÐÚLLÍNU
MKV. 1:10
FESTING F9
MKV.1:10

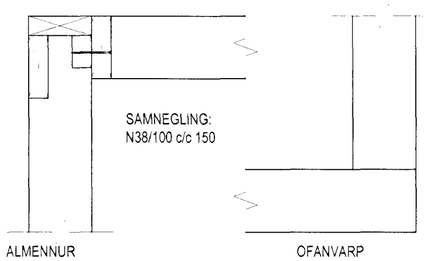


ALMENNUR
FRÁGANGUR HORNA
Mkv 1:10

OFANVARP

SÉÐ Á HLIÐ

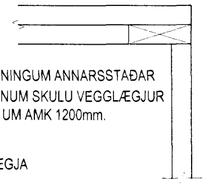

Á VEGGEININGUM ANNARSSTAÐAR
EN Á HORNUM SKULU VEGGLÆGJUR
SKARAST UM AMK 1200mm.

SKÖRUN VEGGLÆGJA
Á HORNUM
Mkv 1:10

LÁGMARKSFJARLÆGÐIR NAGLA

SKÝRINGARMYND GILDIR FYRIR
TIMBUR/TIMBUR TENGINGU.

d=ÞVERMÁL NAGLA
(d=4.0mm FYRIR KS 40/40)

FYRIR TIMBUR/STÁL TENGINGU
MÁ MINNKA MILLIBIL NAGLA
UM 0.7xGILDIN Á SKÝRINGARMYND.

N = KANTAÐUR SAUMUR
KS = BMF KAMBSAUMUR
GN = BYSSUSAUMUR

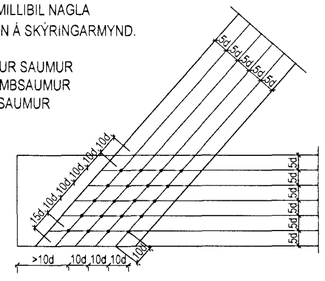


MÁL ERU Í mm NEMA ANNARS SÉ GETIÐ.

## ÚTGÁFUFERLI

| ÚTGÁFA NR. | ÚTGEFIÐ DAGS. | ÚTGEFIÐ AF | SKÝRINGAR |
|---|---|---|---|
| U1 | 25.08.2011 | BÁ | FRUMÚTGÁFA |
| | | | |
| | | | |
| | | | |
| | | | |


VERKFRÆÐISTOFA ÁRBORGAR ehf
AUSTURVEGI 69 800 SELFOSSI
SÍMI 480 4900 FAX 480 4901
www.verkarborg.is verkarborg@verkarborg.is

SGHÚS
AUSTURVEGI 69 800 SELFOSSI
SÍMI 482 3850 FAX 482 3851
NETFANG sghus@sghus.is
VEFFANG www.sghus.is


# HJALLABRAUT 55

| | | | |
|---|---|---|---|
| BURÐARÞÓL | | MKV: | --- |
| SNIÐ/DEILI/FESTINGAR | | MKV: | 1:5/1:10 |
| --- | | MKV: | --- |
| HANNAÐ: JÓHANN ÁGÚSTTSON | TEIKNAÐ: BALDVIN ÁRNASON | | |
| VERKNÚMER: 11030 | SKRÁARNAFN: 273 11030-U1 | | |
| DAGSETNING: 23.08.2011 | SAMÞYKKT: 020365-5799 | TEIKNING NÚMER: 273 | |

ÚTPRENTAÐ: 25.8.2011 11:58:52

SÍÐAST VISTAÐ: 25.8.2011 11:57:59