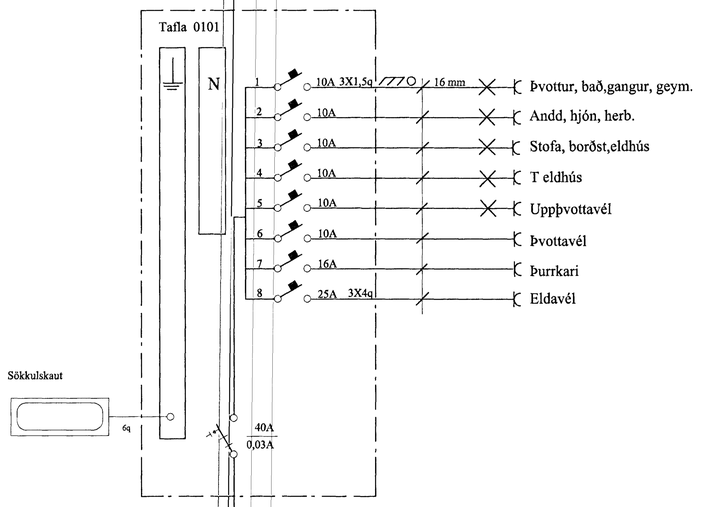

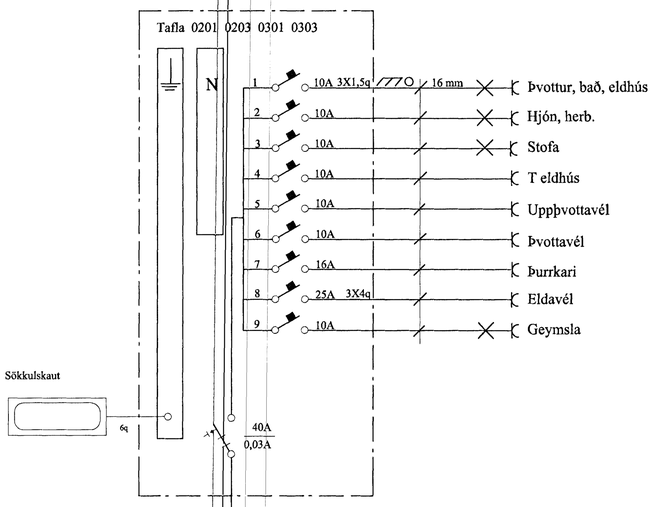

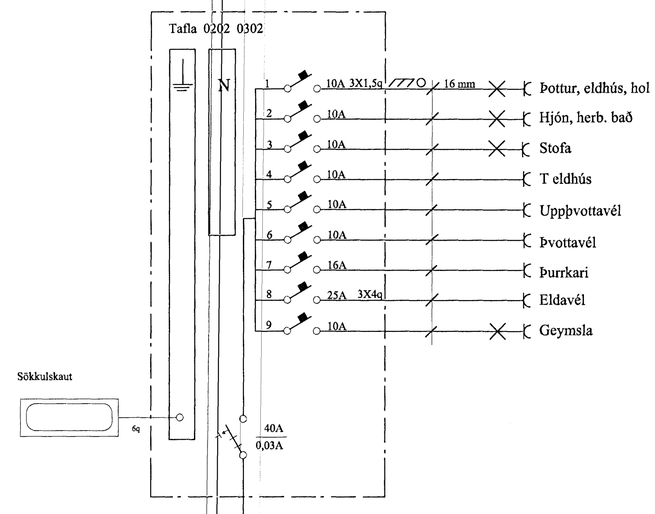

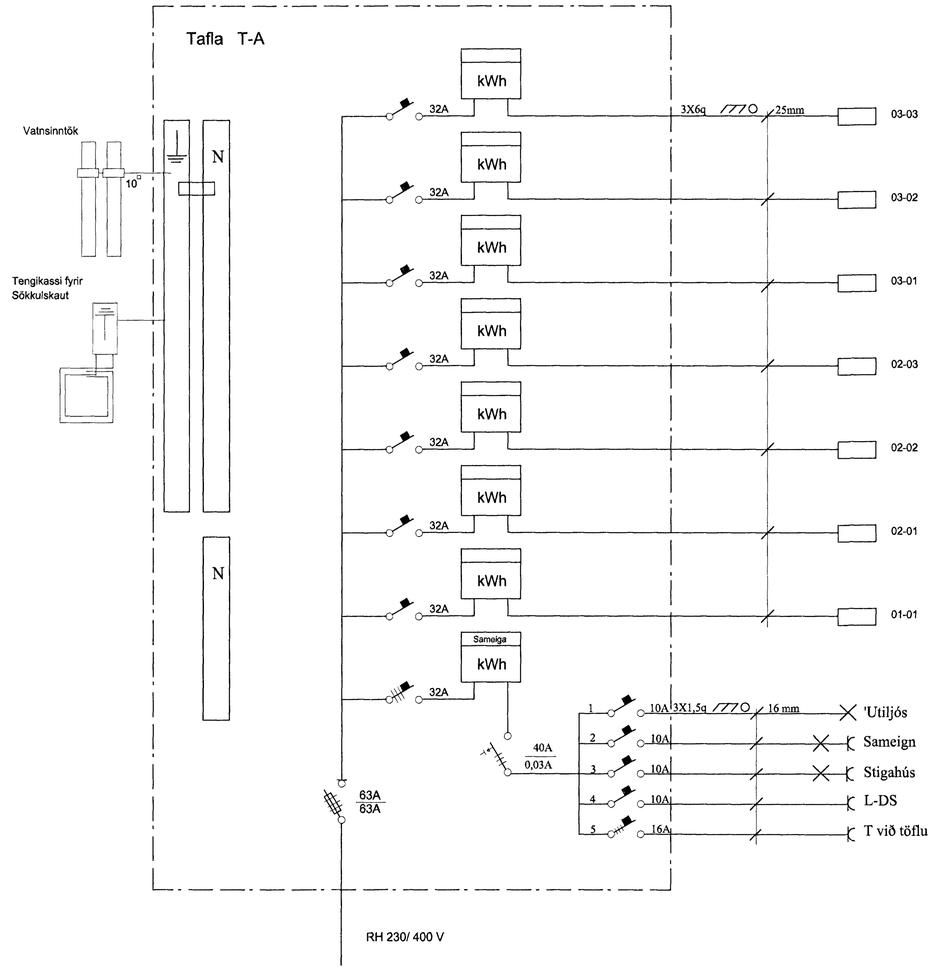

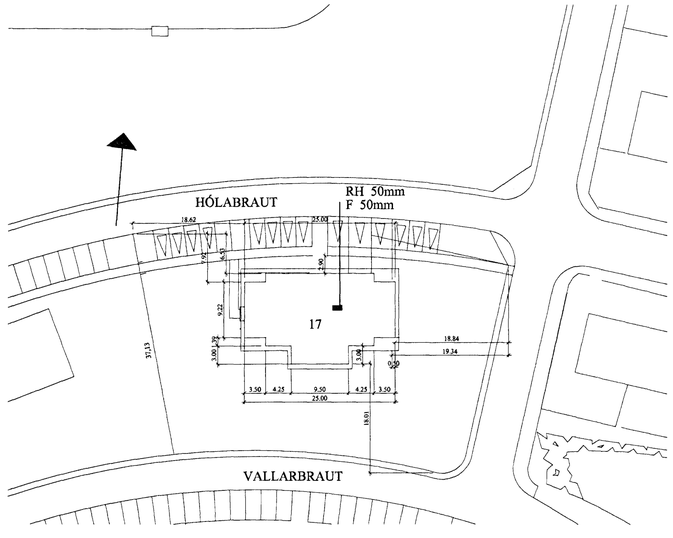

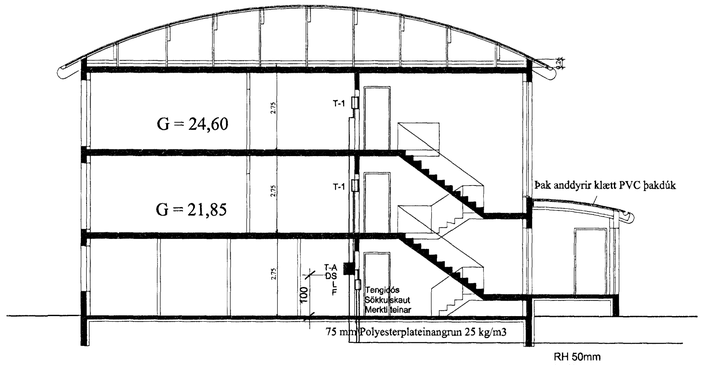

Snið a-a mkv. 1:100

RH 50mm
L 50mm
F 50mm
G 50mm
Plastpípur 70 cm í jörð
sem ná út fyrir lóðarmörk

E lýs
Raflagnateikningar
Reykjavíkurvegi 60 Hafn.
s. 565-4755 fax: 555-4959
Þórður Kristjánsson Rafv.m. kt. 040851-4969
V. Elma Cates Tætnit. kt.131155-3529

Hólabraut 17 Hafnarfirði

Afstöðumynd
Einlínumyndir
Snið a-a

Teikning nr:	Dagss: 20-03-99	Hannað:
Mkv: 1:50	Blað: 4 af 4	Teiknað: