ALMENNAR SKÝRINGAR

ALLAR PÍPUR ERU 16 mm OG VÍR 1,5 mm2 NEMA ANNAÐ KOMI FRAM Á TEIKNINGUM.

2. HÆÐIR ROFA FRÁ FULLFRÁGENGNU GÓLFI ERU 100 cm NEMA ANNAÐ KOMI FRAM Á TEIKNINGU.

3. HÆÐIR RAFMAGNS OG ANNARA SMÁSPENNUTENGLA FRÁ FULLFRÁBENGNU GÓLFI ER 20 cm NEMA ANNAÐ KOMI FRAM Á TEIKNINGUM.

4. ÖLL MÁL ERU GEFIN UPP Í SENTIMETRUM OG ER ALLTAF MIÐAÐ VIÐ FULLFRÁ-GENGIÐ GÓLF EÐA VEGGI. ÖLL MÁL MIÐAST VIÐ MIÐJA DÓS.

5. ÞAR SEM PÍPUR ERU LAGÐAR HLIÐ VIÐ HLIÐ Í LOFTUM EÐA VEGGJUM SKAL HAFA A.M.K. 3 cm BIL Á MILLI RÖRA, ÞANNIG AÐ STEYPA GETI RUNNIÐ NIÐUR Á MILLI ÞEIRRA.

6. ÖLL TÁKN ERU TÁKNRÆN OG BERA SAMRÆMA LAGNIR AÐ TÆKJUM EFTIR AÐSTÆÐUM Á STAÐNUM OG EFTIR SÉRTEIKNINGUM.

7. GREINAR ERU EKKI SÝNDAR Í ÖLLUM TILVIKUM AÐ TÖFLU, EN ERU ÞÁ MERKTAR VIÐKOMANDI TÖFLU. DÆMI: T1.1-3 ER GREIN 3 FRÁ TÖFLU T1.1.

8. TIL SNERTUSPENNUVARNA SKAL NOTA LEKASTRAUMSROFAVÖRN.

9. MÁLMHLUTA LAGNA, TÆKJA, LAMPA OG RAFBÚNAÐAR SKAL JARÐBINDA VANDLEGA.

10. MÁLSTRAUMUR ROFA OG TENGLA SKAL VERA MINST 10 A.

11. JARÐBINDA SKAL PÍPUKERFI FYRIR HEITA- OG KALDAVATNSLÖGN. SKILA SKAL MÆLINGU AF JARÐBINDINGUNNI OG SKAL HÚN UPPFYLLA KRÖFUR RAFVEITUNNAR.

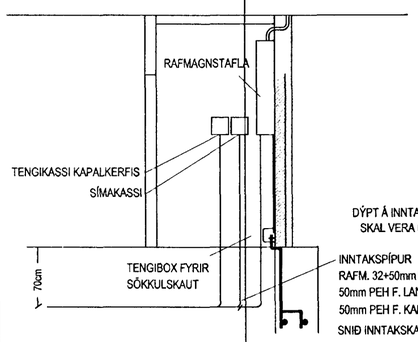

SNIÐ B-B

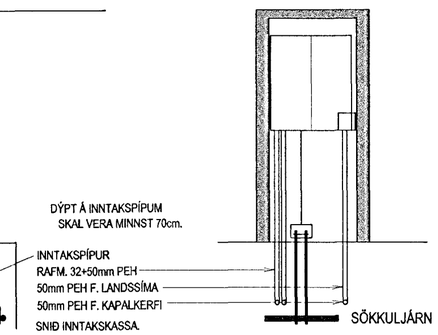

SNIÐ A-A

FYRIRKOMULAG Í INNTAKSKLEFA.

NÁKVÆM STAÐSETNING INNTAKSHERBERGIS ER SÝND Á TEIKNINGUM ARKITEKTA.

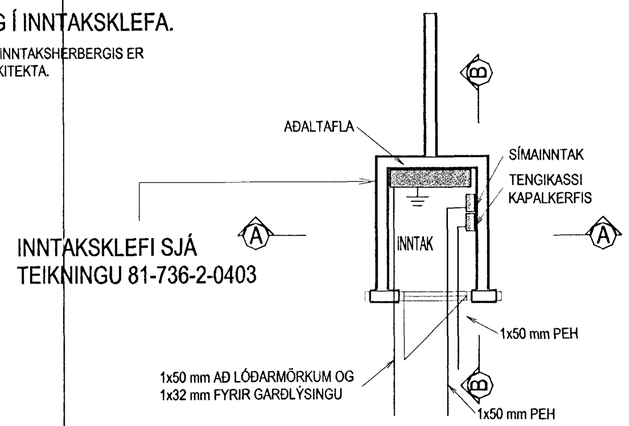

ATH. MÆLIKV. 1:50

PÍPUR NÁI ÚT AÐ LÓÐARMÖRKUM

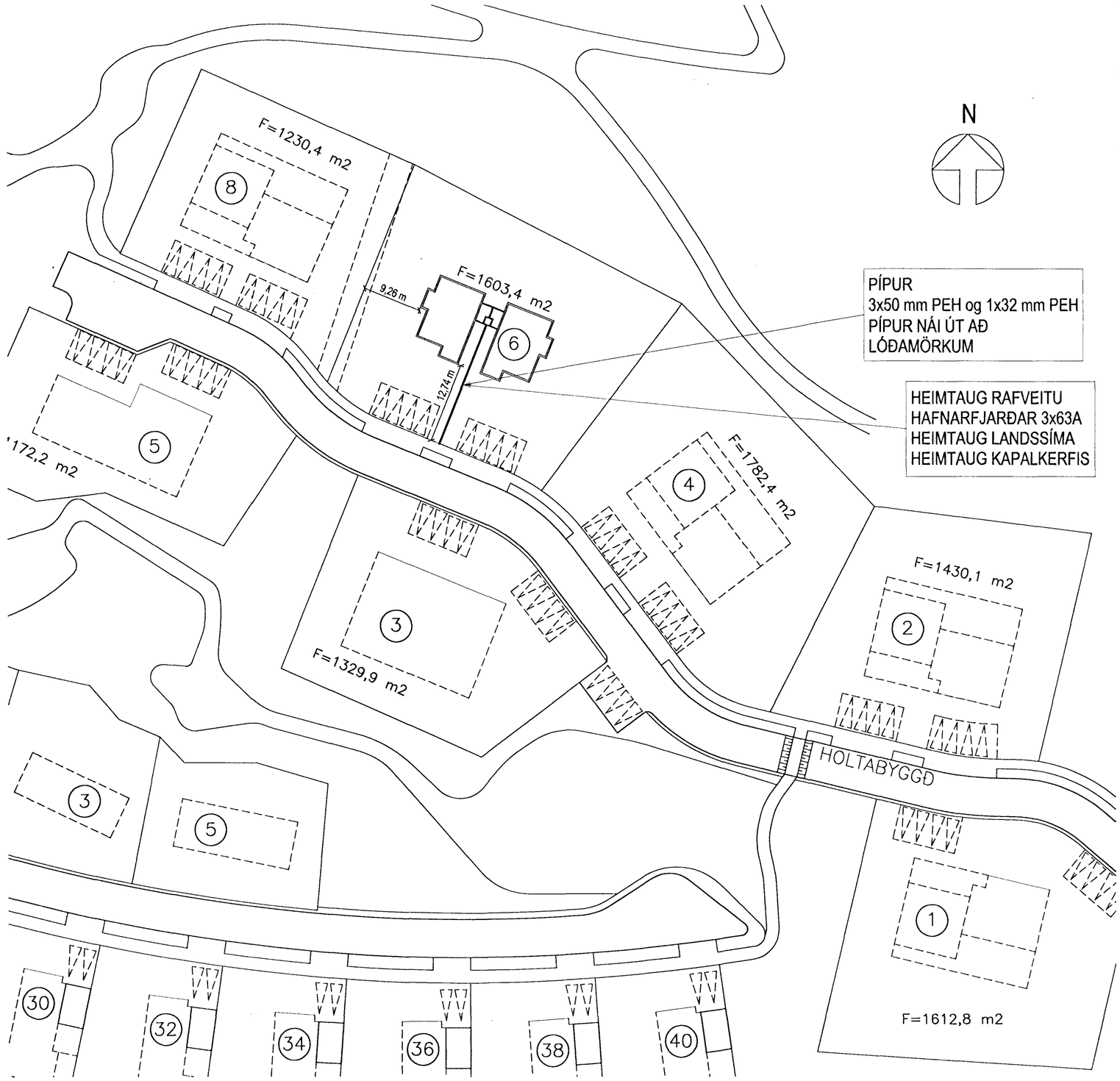

AFSTÖÐUMYND MKV. 1:500

FRV Hönnunarverkfræðingar	BREYTING A DAGS:	BREYTING B DAGS:	BREYTING C DAGS:	BREYTING D DAGS:	TEIKNAÐ SKB	YFIRF. RTS	TÖLVUHEITI 736_602.DWG	VERKHEITI HOLTABYGGÐ 6, HAFNARFIRÐI
	MÆLISTIGAR 0 5 10 15 20 cm			MÆLIKVARÐI /	SAMÞYKKT			VERKHLUTI AFSTÖÐUMYND, SKÝRINGAR OG SNIÐ AÐALTÖFLU

RTS **RAFTÆKNISTOFAN**
GRENSÁSVEGUR 3 ◦ 108 REYKJAVÍK
☎ 520 9900 ◦ FAX 520 9901

HANNAÐ SKB | DAGS JUNÍ 98 | BREYT.

TEIKNING NR. 81-736-2-0602