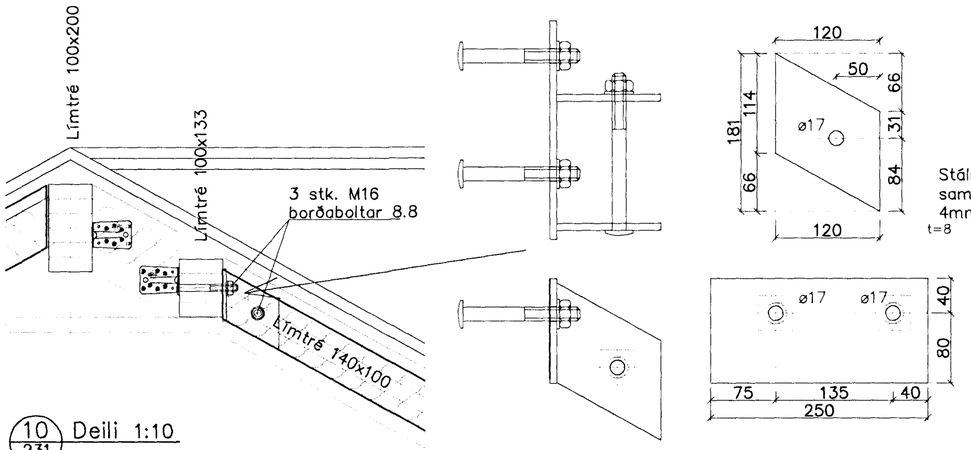

10 / 231 Deili 1:10

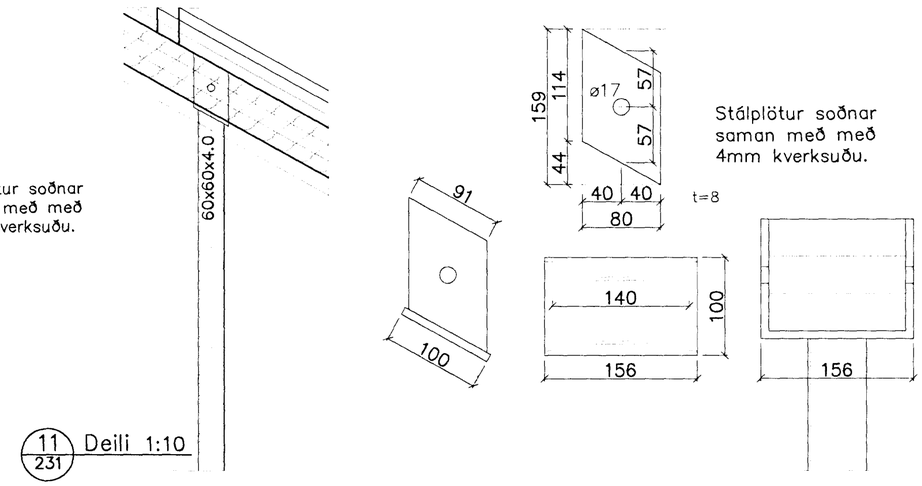

11 / 231 Deili 1:10

Samþykkt þann
13 SEP 2011
Byggingarfulltrúinn í Hafnarfirði
F.h. Hrólfur S. Gunnlaugsson

DAGS:	NR:	BREYTINGAR:	SAMÞ.:

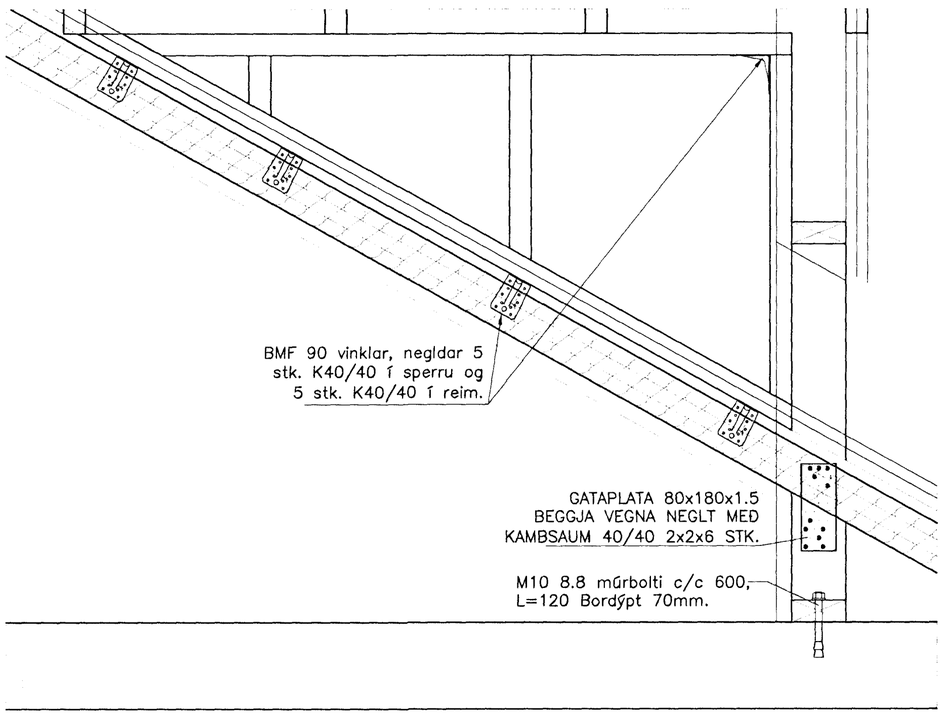

12 / 231 Deili 1:10

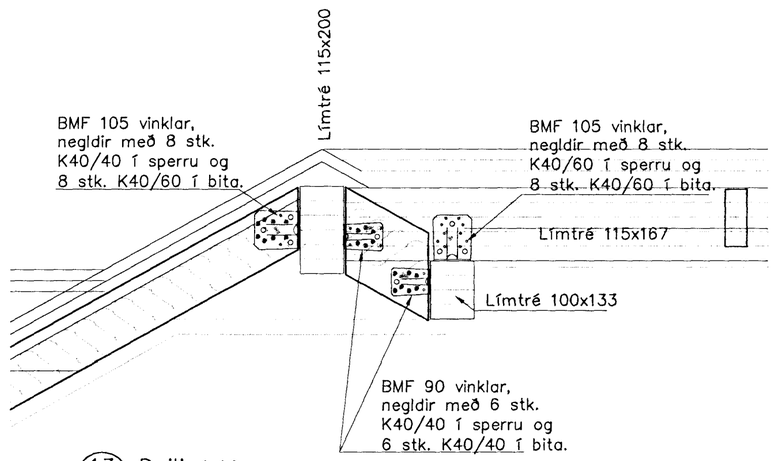

13 / 231 Deili 1:10

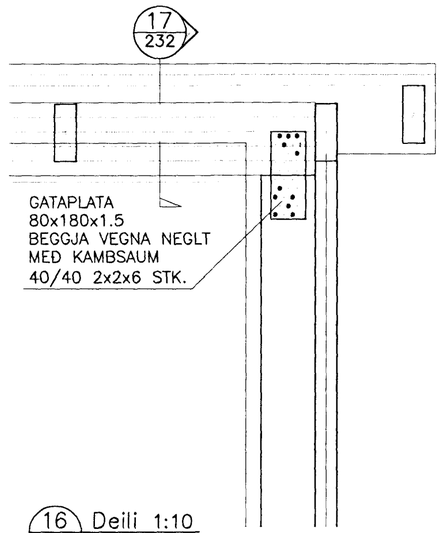

16 / 231 Deili 1:10

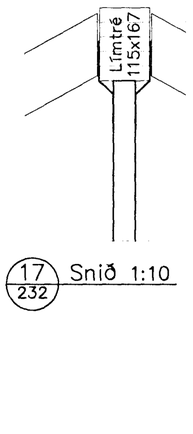

17 / 232 Snið 1:10

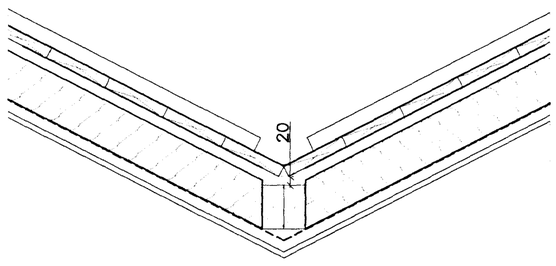

15 / 232 Snið 1:10

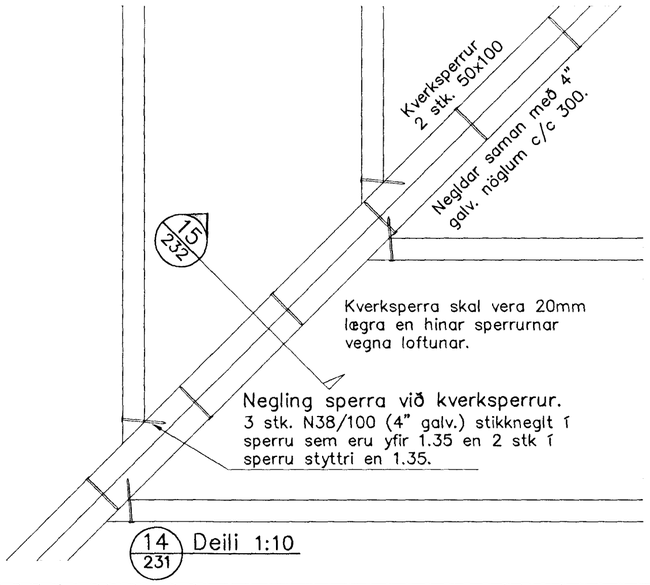

14 / 231 Deili 1:10

VERKFRÆÐIÞJÓNUSTAN EHF
SKEIFAN 19 · 108 REYKJAVÍK · SÍMI: 517 9050 · NETFANG: tekn@teknik.is

HEITI VERKS: **Hraunkambur 9** 220 Hafnarfirði	HÖNNUÐIR: Jón Guðmundsson 280255-4329; Guðmundur Hansson 151263-3649; Svavar M. Sigurjónsson 180867-3419	DAGS: 24.08.2011	
		GEYMSLUNR.: 231	VERKNÚMER: 11-19
HEITI TEIKNINGAR: Burðarþol, Þakvirki, Snið og deili	SAMÞYKKT:	HÖSAGERÐ:	
	AÐALHÖNNUÐUR: Árni Jón Sigfússon	MÆLIKV: 1:10	
HANNAÐ: SMS; TEIKNARI: SMS; MÆLT: ; YFIRÞ.ARIÐ: EEÞ	SAMÞYKKT:	TEIKN.NR.: 232	ÚTGÁFA:

Q:\verkefni 11\11-18 Hraunkambur 9\Teikningar\B-teikn\231 Hraunkambur 9.dwg
24.8.2011 12:48:31