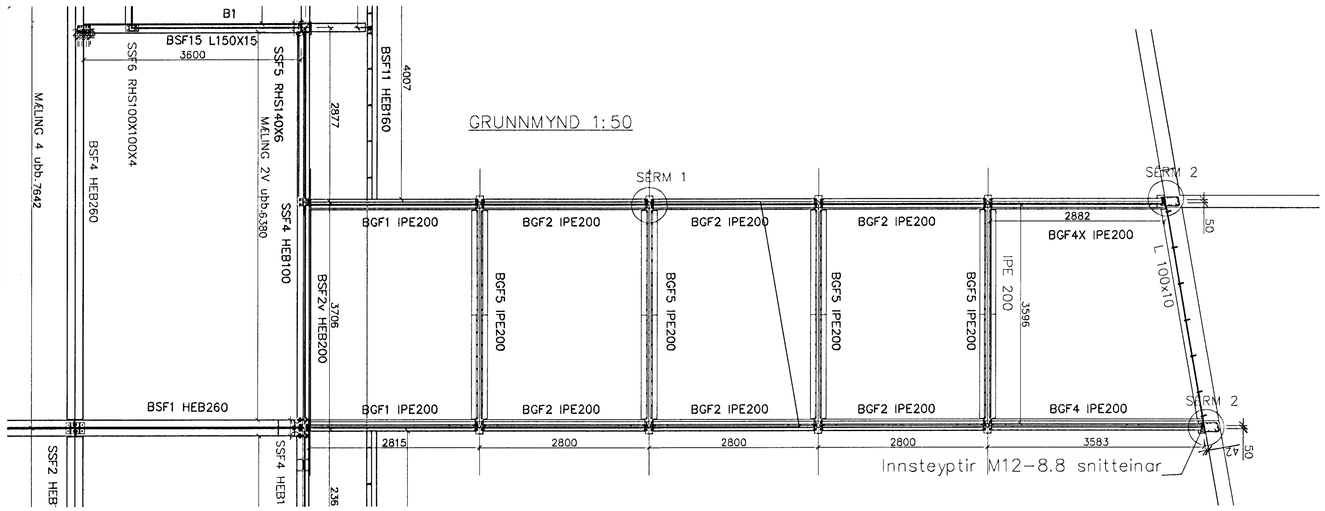

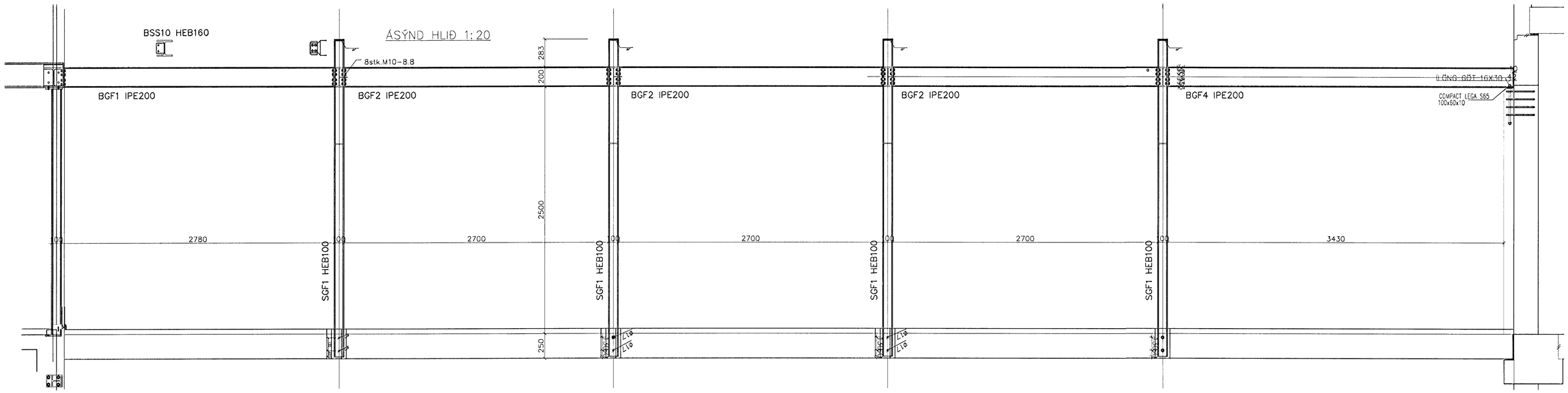

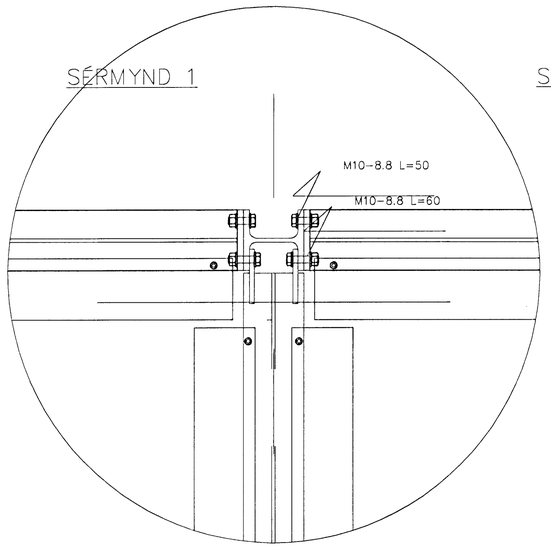

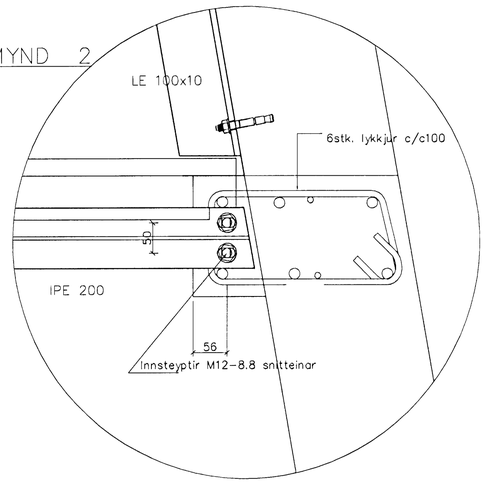

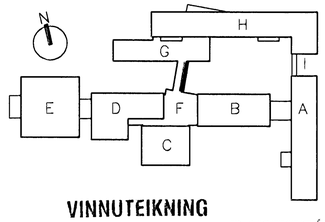

VINNUTEIKNING

04 JUN 2003

BATTERÍIÐ

Byggingafulltrúi Hafnarfjarðar
Afgreitt þann
03 JULI 2003
VG

FASTEIGNAFÉLAG
HAFNARFJARÐAR

Aðalhönnuður
Sigurður Einarsson
Kennitala 110557-2789

Kt. 110457-2789

ÚTG.	DAGS.	BREYTING:	HANNAÐ	SAMÞ.

HRAUNTUNGA 7, VÍDISTAÐASKÓLI VIÐBYGGING	BURÐARVIRKI – TENGIGANGUR F STÁLVIRKI GRUNNMYND, HLIÐARMYND SÉRMYNDIR
VSB VERKFRÆÐISTOFA	Áritun lögg. hönnuða:
	Björn Gústafsson, Kt.:180550-4889.
BÆJARHRAUNI 20•220 HAFNARFJÖRÐUR Heimasíða: www.vsb.is • Netfang: vsb@vsb.is Sími585-8600 Fax 585-8610•Kt:710796-2899	Hannað: BG / Teiknað: BG Mál: 1:20 1:5 / Yfirfarið: Dags: 14.03.2003 / Nr: 028030-B76