BREYTINGAR			
BREYT.	DAGS.	SKÝRINGAR:	SAMP.

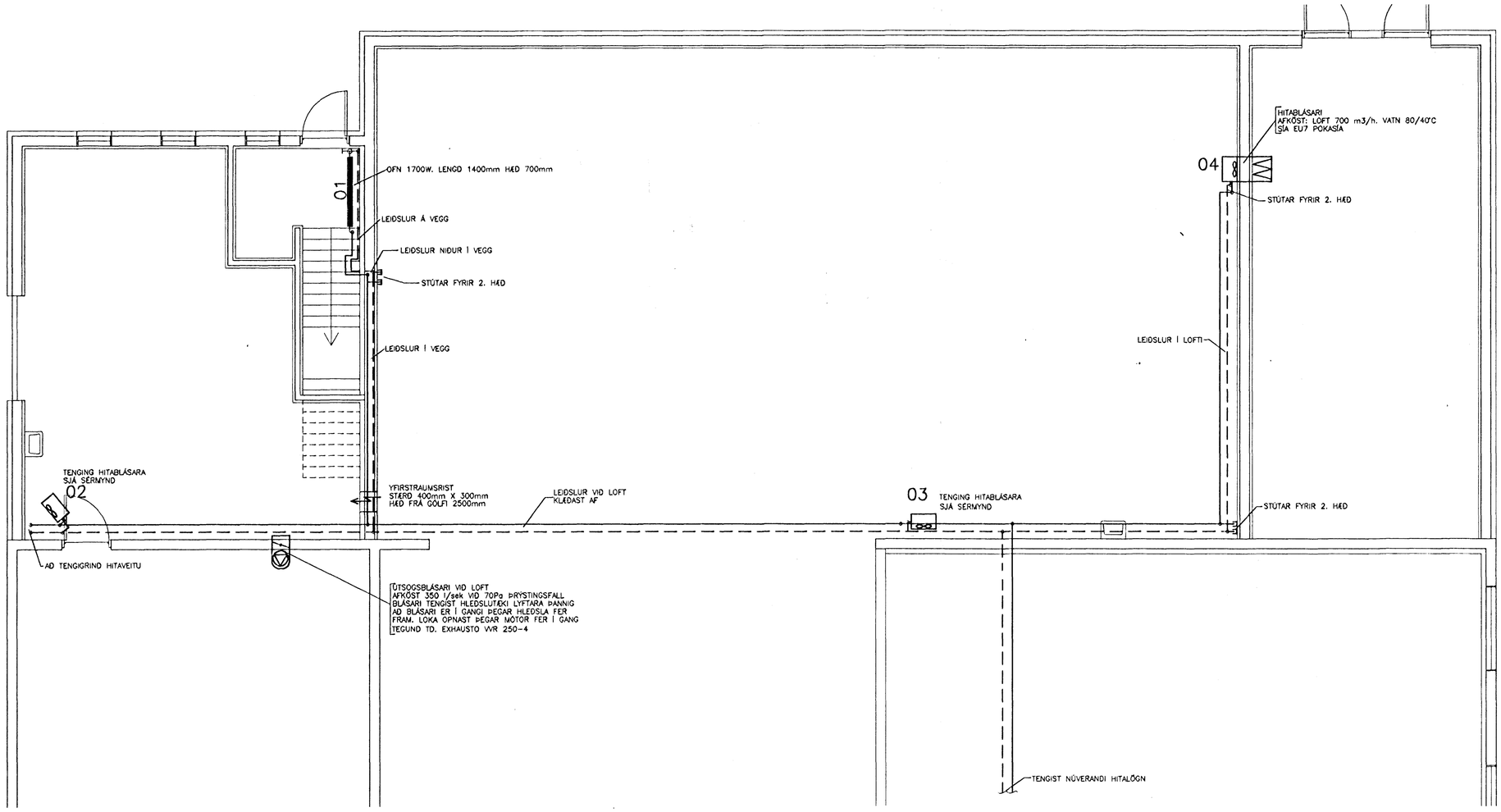

GRUNNMYND. 1:50

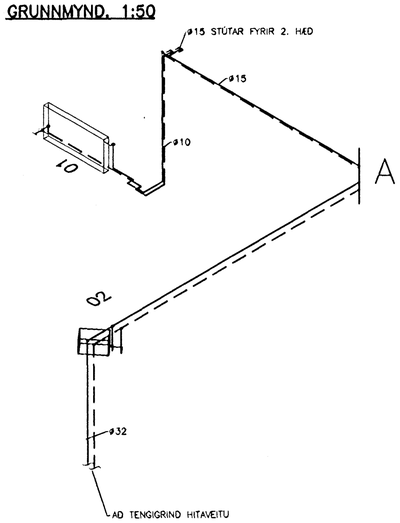

TENGIMYND. 1:50

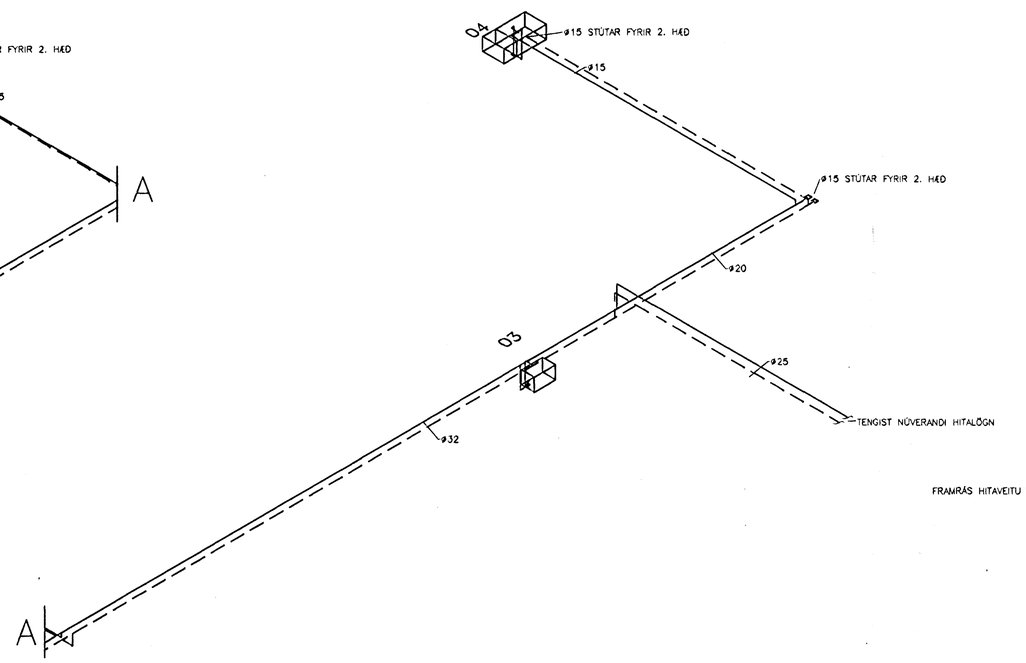

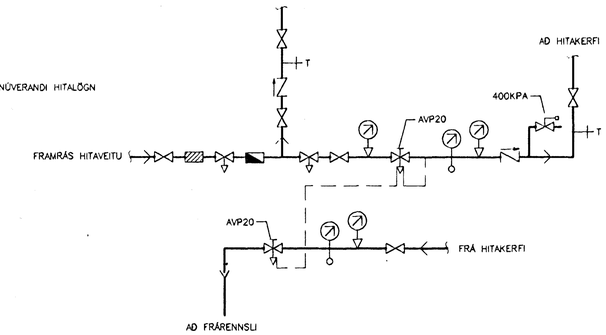

TENGIGRIND – TÁKNMYND

401.DWG/XREF: RAMMI1, HVANAUS

SKÝRINGAR:

MERKINGAR:

- FRAMRÁS HITALAGNAR
- BAKRÁS HITALAGNAR
- RENNILOKI
- SÆTISLOKI
- STILLILOKI
- EINSTREYMISLOKI
- MÓTORLOKI
- ÖRYGGISLOKI
- HEMILL
- ÞRÝSTIJAFNARI
- SÍA
- MÆLIR
- LOFTTÆMING
- HITAMÆLIR
- HITANEMI
- ÞRÝSTINGSMÆLIR
- ÞRÝSTINGSNEMI
- T TÆMING

ÁÐRAR SKÝRINGAR:

ÖLL OFNTENGI SKULU VERA 10mm
LOFTSKRÚFUR KOMI Á ALLA OFNA
Á HVERN OFN KOMI AUK OFNLOKA STILLITÆ ÞEIM MEGIN SEM
OFNLOKI ER EKKI.
OFNAR SÉU Í SAMRÆMI VIÐ ÍST-69

PÍPUR SKULU VERA SVARTAR STÁLPÍPUR SAMKV. DIN 2440
OG TENGISTYKKI SAMSVARANDI PÍPUM AÐ GERÐ.

BIL MILLI FESTINGA SÝNILEGRA LAGNA SÉ 2m
BIL MILLI FESTINGA ÖNNARA LÁRÉTTRA LAGNA SÉ
MEST: ø10 – ø32: 2,5m
ø32: 3,0m

ALLAR PÍPUR SKAL EINANGRA MEÐ GLERULLARHÓLKUM.
ÞYKKT EINANGRUNAR SKAL VERA SEM HÉR SEGIR:

10 – 20mm (3/8"–3/4") PÍPUR: 20mm
25 – 40mm (1"–1 1/2") PÍPUR: 30mm
40 –100mm (1 1/2"–4") PÍPUR: 40mm

PÍPUR SKAL VEFJA MEÐ PLASTI UTAN UM EINANGRUN.

SÝNILEGAR PÍPUR AÐ OFNUM OG BLÁSURUM SKAL EKKI EINANGRA.

ÞAR SEM PÍPUR LIGGJA Í ÚTVEGG SKAL VERA MINNST 2cm
EINANGRUN UTAN VIÐ RÖREINANGRUN.

KERFIÐ SKAL ÞOLA 400kPa VINNUÞRÝSTING OG PRÓFAST MEÐ
600kPa ÁÐUR EN LEIÐSLUR ERU HULDAR.

ALLT EFNI OG FRÁGANGUR KERFISINS SÉ Í SAMRÆMI VIÐ
GILDANDI REGLUGERÐIR

STAÐSETNING STÚTA

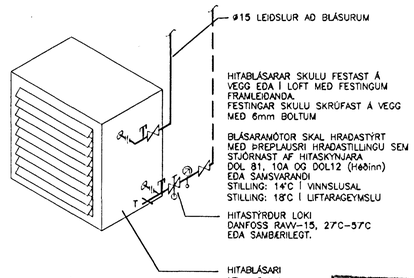

HITABLÁSARI

Byggingarfulltrúi Hafnarfjarðar
Afgreitt þann
06 ÁÚG. 1996
Sigurbjartur Hallgrímsson

hönnun hf
VERKFRÆÐISTOFA

Síðumúla 1 · 108 Reykjavík · Sími 581-4311 · Fax 568-0940
Aðilar að Félagi ráðgjafarverkfræðinga

M.	HVALEYRARBRAUT 31 VIÐBYGGING	VNR. 3.151.203
H. Þ.G.		
T. Þ.G.	HITAKERFI OG LOFTRÆSIKERFI GRUNNMYND, TENGIMYND OG SÉRMYNDIR	NR. 401
Y. TGS		
G.		
DAGS. ÁGÚST 1996	SAMÞ. Ingvar A. Guðnason	MKV. 1:50