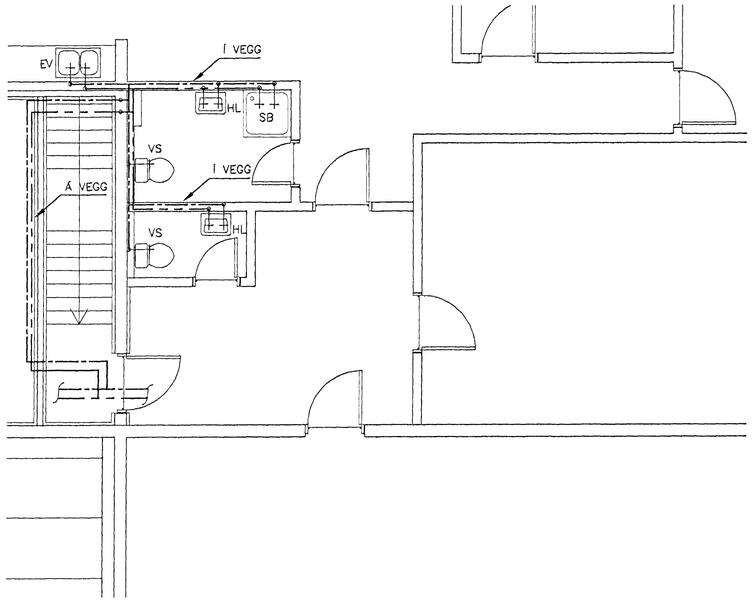

GRUNNMYND, NEYSLUVATNSLÖGN
1:50

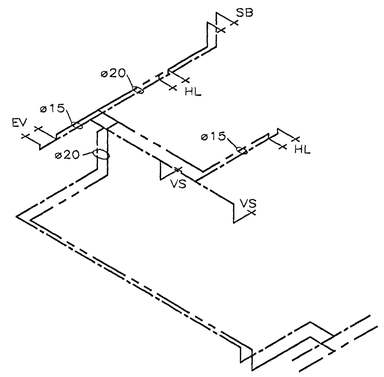

TENGIMYND, NEYSLUVATNSLÖGN 1:50

SKÝRINGAR (NEYSLUVATN) :

MERKINGAR:

- LEIÐSLA FYRIR KALT NEYSLUVATN
- LEIÐSLA FYRIR HEITT NEYSLUVATN
- RENNILOKI
- EINSTREYMISLOKI
- SÍA
- T TÆMING
- LOFTPÓDI
- TÖPPUNARSTAÐUR F. HEITT OG KALT NEYSLUVATN

HL HANDLAUG
VS VATNSSALERNI
BK BAÐKER
SB STEYPIBAÐ
BI SKÓLSKÁL (BIDET)
EV ELDHÚSVASKUR
SV SKÓLVASKUR
RV RÆSTIVASKUR
UÞ UPPÞVOTTAVÉL
BS BRUNASLANGA
SK SLÖNGUKRANI

ÁÐRAR SKÝRINGAR:

ÖLL RÖR SKULU VERA GALVANHÚÐUÐ STÁLRÖR SAMKV. DIN 2440 OG TENGISTYKKI SAMSVARANDI AÐ GERÐ

BIL MILLI FESTINGA LÁRÉTTRA LEIÐLSNA SÉ SAMKV. IST-67

ALLAR LEIÐSLUR SKAL EINANGRA MÉÐ GLERULLARHÓLKUM. ÞYKKT EINANGRUNAR SKAL VERA SEM HÉR SEGIR:

10 - 20mm (3/8"- 3/4") RÖR: 20mm
25 - 40mm (1"- 1 1/2") RÖR: 30mm

RAKAVERJA SKAL LEIÐSLUR FYRIR KALT VATN MÉÐ SÍSALPAPPA

LEIÐSLUR SKAL VEFJA MÉÐ PLASTDÚK UM EINANGRUN

KERFIÐ SKAL ÞOLA 0,6 MPa VINNUÞRÝSTING OG PRÓFAST MÉÐ 1,0 MPa ÁÐUR EN LEIÐSLUR ERU HULDAR.

ALLT EFNI OG FRÁGANGUR KERFISINS SÉ Í SAMRÆMI VIÐ ÁKVÆÐI ÍST-67 OG GILDANDI REGLUGERÐIR

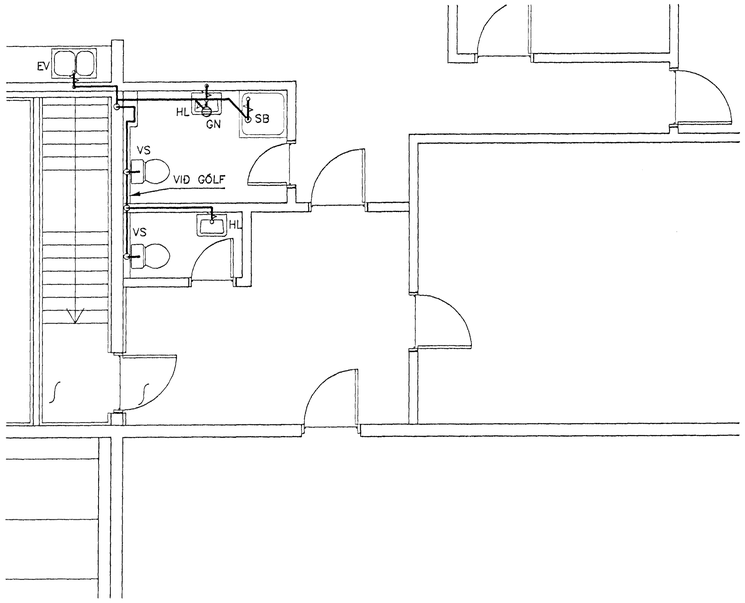

GRUNNMYND, FRÁVEITULÖGN 1:50

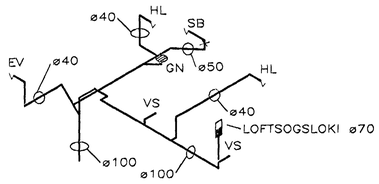

TENGIMYND, FRÁVEITULÖGN 1:50

SKÝRINGAR (FRÁRENNSLI):

MERKINGAR:

- SKOLPLÖGN
- REGNVATNSLÖGN
- JARÐVATNSLÖGN
- OG VATNSLÁS
- STÚTUR Í GÓLFI
- FALLPÍPA
- LEIÐSLA UPP
- LEIÐSLA NIÐUR

J PÍPUR ÚR STEYPUJÁRNI
ST PÍPUR ÚR STEINSTEYPU
PVC PÍPUR ÚR POLYVINYLKLÓRÍÐ
PP PÍPUR ÚR POLYPROPYLEN
PEH PÍPUR ÚR POLYETHYLEN

HL HANDLAUG
VS VATNSSALERNI
BK BAÐKER
SB STEYPIBAÐ
BI SKÓLSKÁL (BIDET)
EV ELDHÚSVASKUR
SV SKÓLVASKUR
RV RÆSTIVASTKUR
UÞ UPPÞVOTTAVÉL
ÞV ÞVOTTAVÉL

GN GÓLFNIÐURFALL
NF NIÐURFALL
ÞN ÞAKNIÐURFALL
SN SVALANIÐURFALL
VL VATNSLÁS
BR BRUNNUR
H HREINSISTÚTUR

ÁÐRAR SKÝRINGAR:

EFNI Í FRÁVEITULÖGN INNANHÚSS SKAL VERA PP EÐA PEH. BIL MILLI FESTINGA Á LÁRÉTTUM PLASTLEIÐSLUM SÉ MEST 10xD OG 15xD FYRIR ÓTLOFTUNARLEIÐSLUM ÞAR SEM D ER YTRA ÞVERMÁL PÍPU

ALLA FRÁRENNSLISLÖGN INNANHÚSS SKAL EINANGRA MÉÐ 25mm STEINULL OG VEFJA MÉÐ PLASTI. ALLT EFNI OG FRÁGANGUR SKAL VERA Í SAMRÆMI VIÐ ÁKVÆÐI ÍST-65, ÍST-68 OG GILDANDI REGLUGERÐIR.

0 100 200 300 400 500
1:50 cm

ÖLL AFNOT OG AFRITUN TEIKNINGAR, AÐ HLUTA EÐA HEILD, ER HÁÐ SKRIFLEGU LEYFI HÖFUNDA.

ÚTGÁFUFERILL

NÚMER:	DAGS:	SKÝRINGAR:	HANNAÐ:
B1	19.01.00	BYGGINGARTEIKNING	

DAGS. UNDIRSKRIFTAR: | NAFN OG KT. SAMRÆMINGARHÖNNUÐAR:
UNDIRSKRIFT SAMRÆMINGARHÖNNUÐAR:

hönnun hf
VERKFRÆÐISTOFA
SÍÐUMÚLA 1 · 108 REYKJAVÍK
SÍMI: 510 4000 · FAX: 510 4001
NETFANG: honnun@honnun.is
ÁÐILAR AÐ FRV

HEITI VERKS:

HVALEYRARBRAUT 31
VIÐBYGGING

Byggingarleyfi Hafnarfjarðar
Afgreitt þann
2001

HEITI TEIKNINGAR:

HREINLÆTISKERFI:
GRUNNMYND, TENGIMYND OG SKÝRINGAR

MÆLT:	TEIKNAÐ: RMJ	GEYMSLUNÚMER:	VNR: 3.151.203
HANNAÐ: RGS	YFIRFARIÐ:	MKV: 1:50	NR. TEIKNINGAR: 211
DAGS. UNDIRSKRIFTAR:	NAFN OG KT. HÖNNUÐAR: HÖNNUN HF 430572-0169		
UNDIRSKRIFT HÖNNUÐAR:			ÚTGÁFA: B1