FRÁRENNSLISLAGNIR

UM FRÁRENNSLISLAGNIR GILDA ÁKVÆÐI ÍST 65 OG ÍST 68. GRAFA SKAL FYRIR LÖGNUM Í FULLÞJAPPAÐ FYLLINGAREFNI 15cm NIÐUR FYRIR RÖR OG FYLLA UNDIR OG UMHVERFIS LAGNIR MEÐ A.M.K. 15cm AF FÍNUM SANDI OG ÞJAPPA VEL OG GÆTILEGA. SAMA GILDIR UM BRUNNA. HÆÐIR LAGNA ERU HÆÐIR Í RENNSLISBOTNI. STÆRÐIR LAGNA OG BRUNNA ERU Í mm. FALLPÍPUR SKAL HLJÓÐEINANGRA.

VATNSLAGNIR

UM VATNSLAGNIR GILDA ÁKVÆÐI IST 67. ALLT EFNI, PÍPUR, FITTINGS, SKAL VERA GALVANISERAÐ. PÍPUR SKULU EINANGRAÐAR MEÐ A.M.K. 20mm GLERULLAR-HÓLKUM OG VAFÐAR MEÐ PLASTDÚK (EÐA ÖÐRU SAMSV.). KERFIÐ SKAL PRÓFA MEÐ KÖLDU VATNI OG 10 Kg/cm2 ÞRÝSTINGI. BALLOFIX RENNILOKAR (EÐA ANNAÐ SAMSV.) SÉU VIÐ HVERT TÆKI, EINSTREYMISLOKI VIÐ ÞVOTTAVEL.

HITALAGNIR

UM HITALAGNIR GILDA ÁKVÆÐI IST 67. ALLAR PÍPUR OG FITTINGS SKULUVERA VENJULEGT, SVART OG MÁLAÐ MEÐ ASFALTMÁLNINGU OG EINANGRAÐ MEÐ A.M.K. 20mm GLER-ULLARHÓLKUM OG VEFJA MEÐ PLASTDÚK (EÐA ÖÐRU SAMSVARANDI).

EINANGRUN:

SÖKKULVEGGIR	2"	PLASTEIN.
UNDIR GÓLFPLÖTU Á JARÐFYLL.	2½"	PLASTEIN.
ÚTVEGGIR ÚR STEYPU	4"	PLASTEIN.
UTVEGGIR ÚR TIMBRI	5"	GLERULL.
ÞAK	8"	GLERULL.
EINANGRUNARGLER	3-FALT EÐA	K-GLER.

Á OFNUM SKULU VERA SJÁLFVIRKIR OFNLOKAR T.D. DANFOSS-RAVL EÐA FJVR. Á ÖLLUM OFNUM SÉU LOFTSKRÚFUR, STILLITÉ OG AFTÆMINGASKRÚFUR. STILLA SKAL KERFIÐ MEÐ STILLITÉUM, ÞANNIG AÐ ALLIR OFNAR HITNI JAFNVEL, ÞEGAR ALLIR SJÁLFVIRKIR OFNLOKAR ERU OPNIR. KERFIÐ SKAL PRÓFA MEÐ 6 kg/cm² ÞRÝSTINGI.

TÁKN

HREINLÆTIS- OG HITALAGNIR

- HITI FRAMRÁSARPÍPA
- HITI BAKRÁSARPÍPA
- NEYSLUVATN, KALT
- NEYSLUVATN, HEITT
- NEYSLUVATN, BLANDAÐ
- SLANGA
- KRANI, KALT NEYSLUVATN
- KRANI, HEITT NEYSLUVATN

FRÁRENNSLISLAGNIR

- PÍPULÖGN FYRIR SKOLP- OG REGNVATNSLÖGN
- REGNVATNSLÖGN, PÖKKUÐ
- REGNVATNSLÖGN, HÁLFPÖKKUÐ + JARÐVATNSLÖGN
- ÓPÖKKUÐ JARÐVATNLÖGN

SKAMMSTAFANIR

BRUNNAR OG NIÐURFÖLL

BR	BRUNNUR
GN	GÓLFNIÐURFALL
NF	NIÐURFALL
SF	SANDFANG
SN	SVALANIÐURFALL
ÞN	ÞAKNIÐURFALL

HREINLÆTISTÆKI

BI	SKOLSKÁL (BIDET)
BK	BAÐKER
EV	ELDHÚSVASKUR
HL	HANDLAUG
SB	STEYPIBAÐ
SV	SKOLVASKUR
UV	UPPÞVOTTAVÉL
VS	VATNSSALERNI
ÞU	ÞURRKARI
ÞV	ÞVOTTAVÉL
GV	GARÐVATN

EFNI Í LÖGNUM

PP	POLYPROPYLEN
PVC	POLYVINYLKLÓRÍÐ
J	STEYPUJÁRN
St	STEINSTEYPT

LEGA LAGNA

PN	PÍPA FER NIÐUR
PU	PÍPA FER UPP
ÚT	ÚTLOFTUN
‰	HALLI Á LÖGNUM

TENGIMYND HITAVEITU

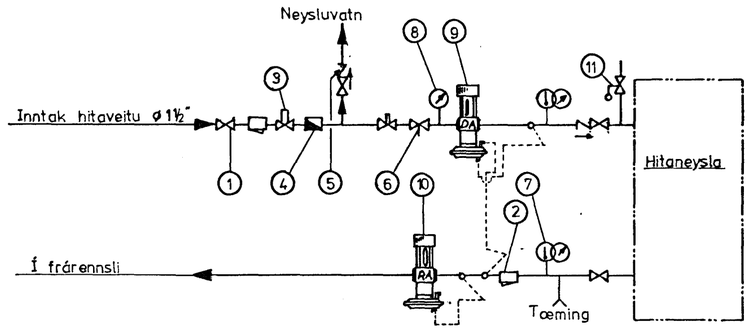

1 Renniloki
2 Sía -Dannfoss F.V.
3 Hemill
4 Vatnsmælir
5 Einstefnuloki
6 Stilihani
7 Hita og þrýstimælir
8 Þrýstimælir
9 Sjálfvirkur loki- Danfoss: AVD-DA eða AVDL
10 ——"—— ——"— AVD RA
11 Öryggisloki

LOFTPÚÐI Á VATNSLÖGN

EFST Á ÖLLUM LÓÐRÉTTUM STOFNUM SKAL VERA 30 cm LANGUR LOFTPÚÐI. ÞVERMÁL JAFNT OG SVERASTI HLUTI STOFNSINS TALIÐ FRÁ GREININGU VIÐ AÐALAÐFÆRSLUÆÐ.
EINNIG SKAL VERA SAMSKONAR LOFTPÚÐI Á HLIÐARGREINUM SEM ERU LENGRI EN 8 m. ÞVERMÁL JAFNT OG SVERASTI HLUTI HLIÐARGREINAR.

INNTAK KALT VATN

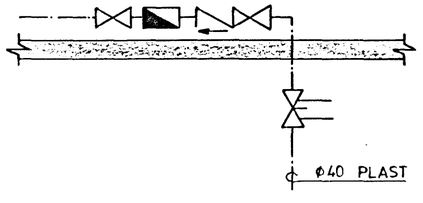

- Renniloki
- Vatnsmælir
- Einstreymisloki
- Renniloki með spindli upp úr jörð

HAFNARFJARÐAR BYGGINGAFULLTRÚI 23.

VERKFRÆÐISTOFA HALLDÓRS HANNESSONAR S. 91-54355 SUÐURGÖTU 14 – 220 HAFNARFJÖRÐUR

KAPLAHRAUN 19 HAFNARFIRÐI

SKÝRINGAR VIÐ LAGNATEIKNINGAR

Mkv:
Reiknað:
Teiknað:
Yfirfarið: H.H.

Verk: Blað nr: 5.1 Dags: