Samþykkt þann
06 OKT. 2004
Byggingafulltrúinn í Hafnarfirði
F.h. Kristjan Þorarinsson

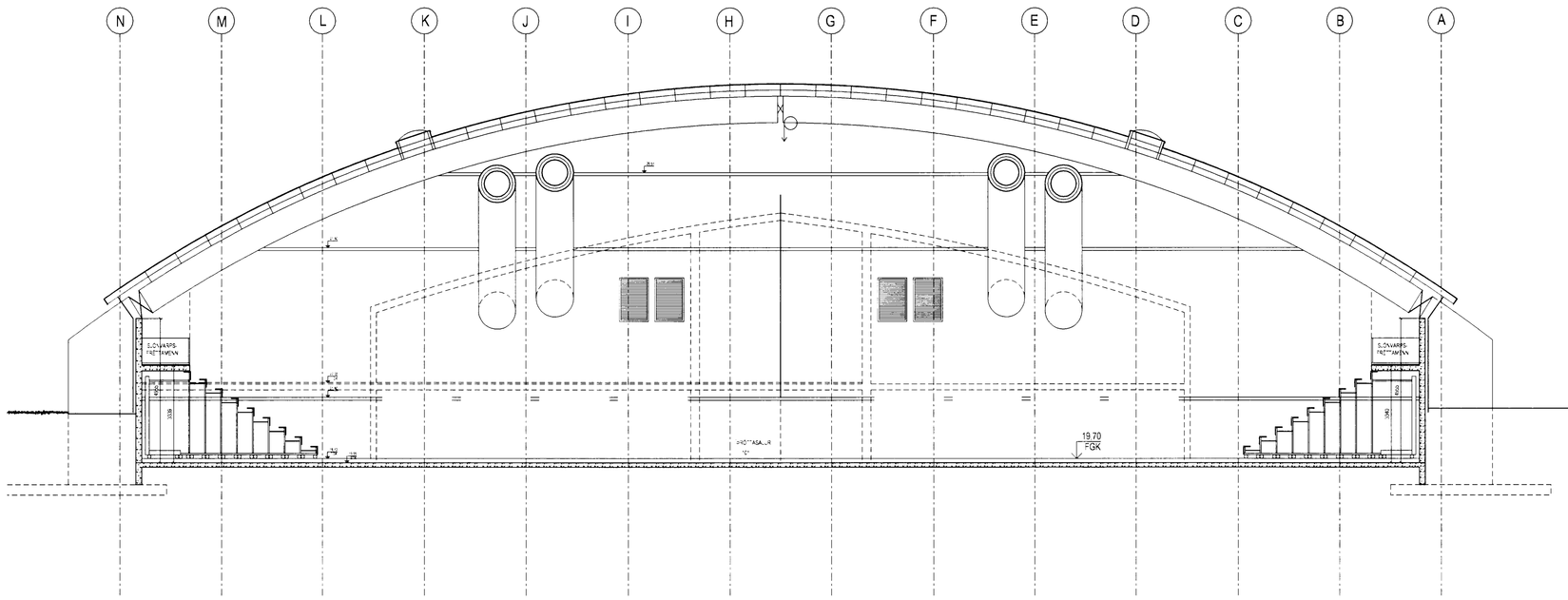

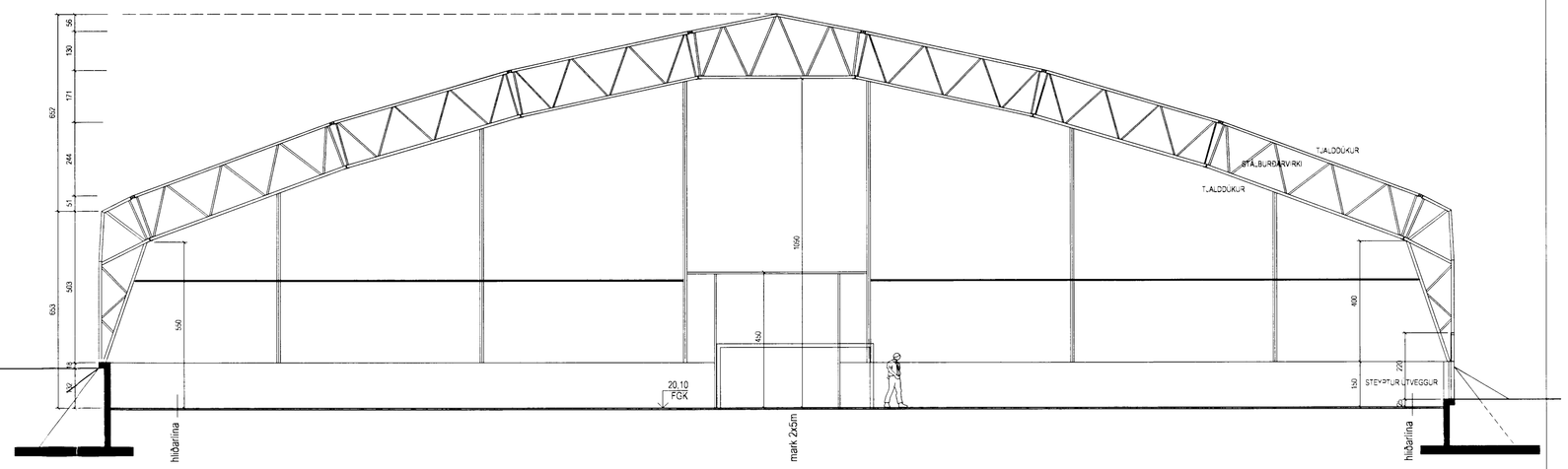

SNEIÐING A-A

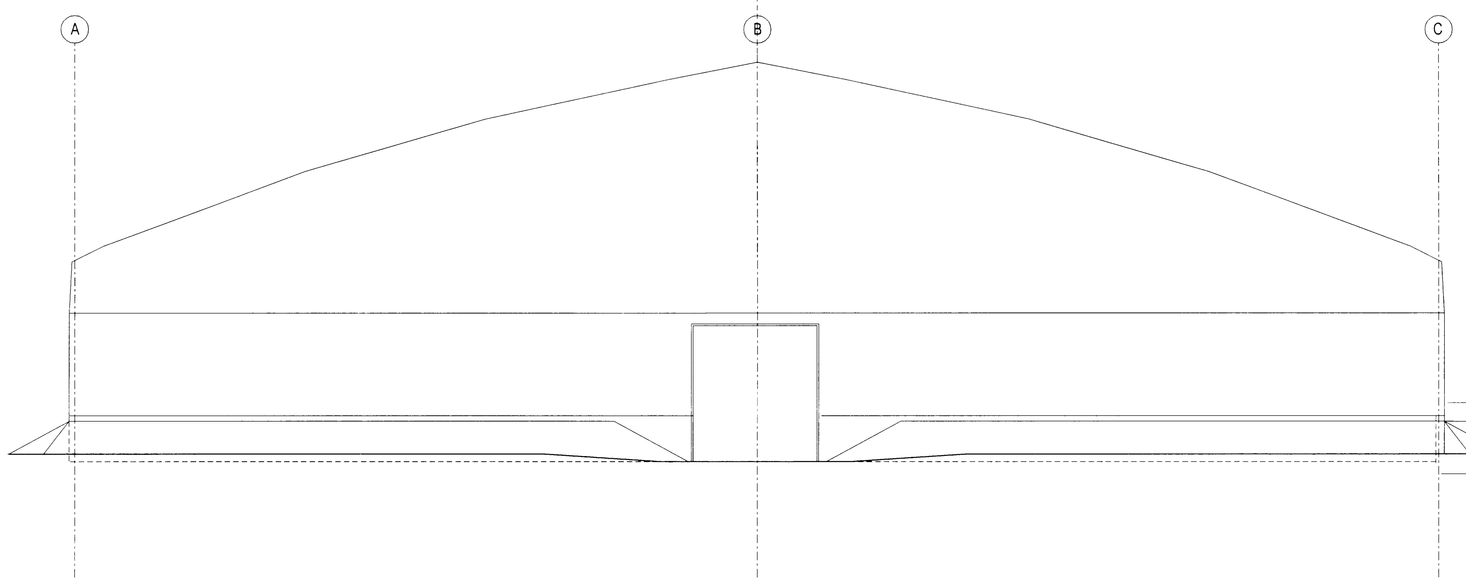

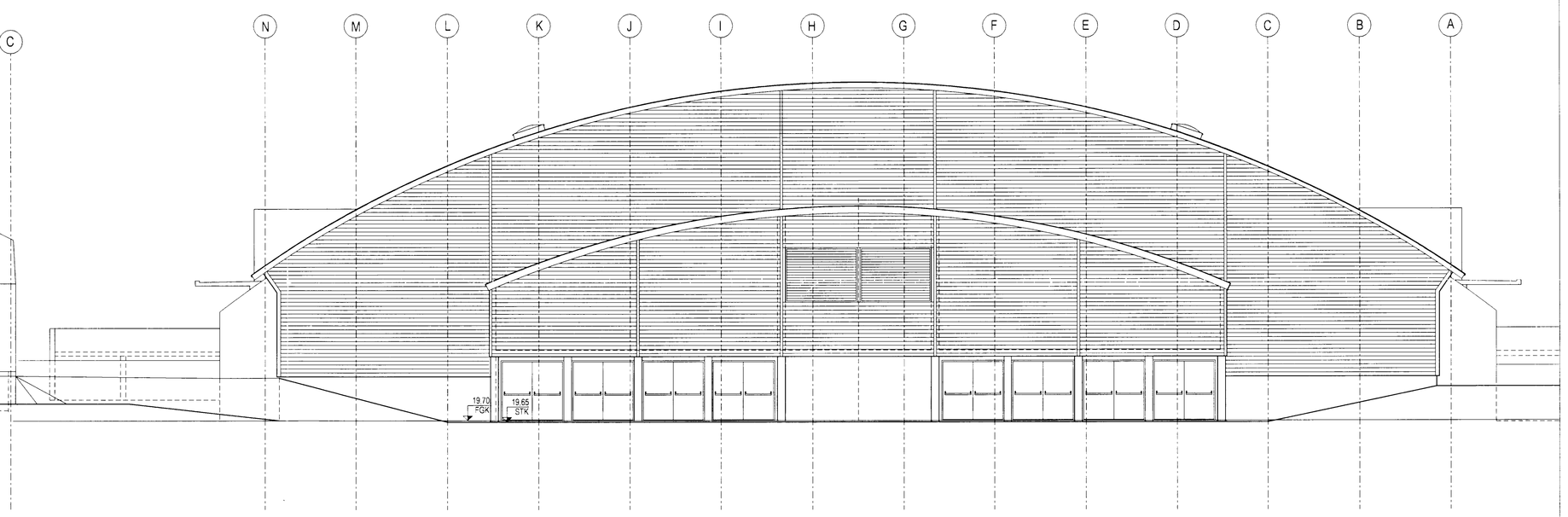

SUÐ-AUSTURHLIÐ

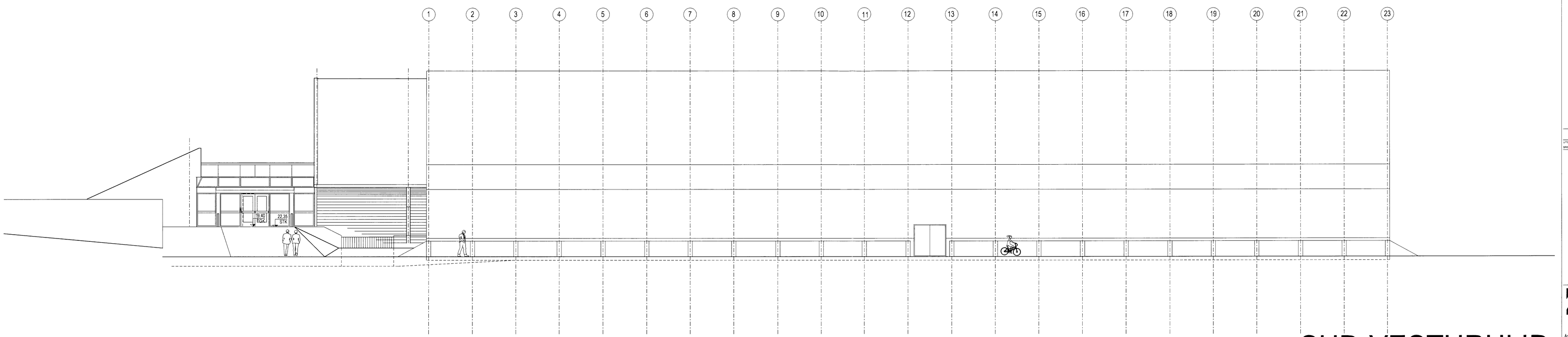

SUÐ-VESTURHLIÐ

ÚTGÁFA	ÁTEIKNAÐ	SAMÞYKKT	DAGS
BREYTINGAR			

ASK Arkitektar
Skógarhlíð 18
105 Reykjavík
S/m 515 0300
Fax 515 0319
www.arkitektar.is

Ártun aða hönnuðar
Helgi Mar Halldórsson arkitekt FAÍ, kt. 301258-7049

ÍÞRÓTTASVÆÐI KAPLAKRIKA
KNATTSPYRNUHÚS

ÚTLIT OG SNEIÐING	MÁVT. AÐ 1:100
	TEIKNAÐ HMH
	DAGS 10.09.2004
VERK NR. 0125	NÚMER TEIKNINGAR 10-02
	ÚTGÁFA