TÁKN OG SKAMMSTAFANIR

EV	eldhúsvaskur
HL	handlaug
ÞV	þvottavél
BK	baðkar
RV	ræstivaskur
SV	skolvaskur
SB	steypibað
VS	vatnssalerni
BRS	brunaslanga
SK	slöngukrani
ÚK	útikrani með tæmingu innan við vegg
GN	gólfniðurfall
GNG	gólfniðurfall með gegnumstreymi
ÞN	þakniðurfall
NF	niðurfall
BR	brunnur
DBR	dælubrunnur
HBR	hreinsibrunnur
SN	svalaniðurfall
SL	útloftunarventill (sogventill)
PVC	frárennslisrör úr "polyvinilchlorid"
PP	frárennslisrör úr "polypropylen".
PEH	plaströr "polyethylen hard"
ST	frárennslisrör steini (steinsteypu)

ø100 þvermál á röri 100 mm.
20 o/oo halli á röri 2 sm. pr. meter.

PN	pípa fer niður.
PU	pípa fer upp.
ÍG	pípa er í gólfrauf.
ÍE	pípa liggur í einangrun veggjar.
ÍV	pípa liggur í vegg.
ÁV	pípa liggur utan á vegg
ÍS	pípa liggur í sökkli innréttingar.
YD	pípa liggur yfir dyrum.
YÞ	yfir þaki
UG	pípa liggur undir loftplötu á næstu hæð fyrir neðan
UL	undir lofti

Sjá einnig ÍST 64 um tákn fyrir lagnir.

HITALAGNIR:

Pípur og fittings skal vera úr meðalþykkum svörtum járnrörum samkvæmt DS 540, DIN 2440 eða öðrum sambærilegum stöðlum.

Pípur innanhúss skal einangra með innveggjaeinangrun af viðurkenndri gerð og vefja með plastvafi.

Hitalagnir skal þrýstiprófa með 8 bar vatnsþrýstingi. Þrýstingurinn skal haldast óbreyttur í 24 klst.

Ef framkvæmdur er annar frágangur á lögnum skal hann háður samþykki hönnuðar og byggingafulltrúaembættis.

Allt efni og öll vinna skal vera í samræmi við gildandi staðla og reglugerðir um hitalagnir.

Á hvern ofn komi stillité, loftskrúfa og ofnloki. Staðsetning og gerð kemur nánar fram í ofnatöflum.

Δ fyrir hitaveitu er 40 C°

Mesta bil á milli upphengja er 2 m undir loftum og 1 m á veggjum.

Ofnar skulu framleiddir í samræmi við kröfur ÍST 69.

SNJÓBRÆÐSLULAGNIR:

Rör í snjóbræðslukerfi skulu vera 25 mm hitaþolin rör, VARMO eða sambærileg.
Rör skal leggja með 250 mm millibili. Þau skal leggja í 70 mm sandlag.
Á allar greinar komi stillité og hitanemi.
Allt efni og allur frágangur skal vera í samræmi við gildandi staðla og reglugerðir.

FRÁRENNSLISLAGNIR:

Pípuvíddir og efnisgerðir er sýnt á grunnmyndum.

Lagnir í grunni skulu vera PVC rör nema að annað sé tekið fram.
Lagnir ofan botnplötu skulu vera PP rör nema annað sé tekið fram.

Mesti halli á rörum er 300 o/oo

Tengistykki skulu vera af sömu gerð og pípur.

Fara skal eftir leiðbeiningum ÍST 65 um lagnaskurði og frágang lagna í þeim.

Kótar á rörum miðast við rörbotn.

Með jarðvatnslögnum komi hörpuð möl, þ.e. möl 1. Um frágang vísast nánar til Rb-blaða þar um.

Þakniðurföll skal tengja jarðvatnslögnum 10 sm neðan við jarðvegsyfirborð.

Þar sem frárennslislagnir fara í gegnum steyptar plötur skal vefja rörin með harðpressaðri steinull og steypa síðan vandlega að.

Þar sem heimtaug neysluvatns fer í gegnum steyptan útvegg skal vefja rörið með SILGLASS eða sambærilegu efni.

Útloftunarventlar (loftsoglokar) skulu vera af viðurkenndri gerð t.d. TURGO.

Mesta bil á milli upphengja fyrir lárétta frárennslislagnahluta er 10 x þvermál rörs.

Á fallstamma komi festingar við plötuskil og a.m.k. ein þar á milli.

Frárennslislagnir ofan botnplötu skal einangra með 15 mm steinullarmottum með álfólíu og vafðar með plast-vafi.

Lokunarhæð í gólfniðurföllum inni í íbúðum sé a.m.k. 50 mm

Teikning miðar við að salerni séu með stút í vegg. Séu hinsvegar valin salerni með stút í gólf þarf að færa stúta fyrir VS upp úr plötu sem því nemur.

Allt efni og öll vinna við frárennslislagnir skal vera í samræmi við gildandi staðla og reglugerðir um slíkar lagnir.

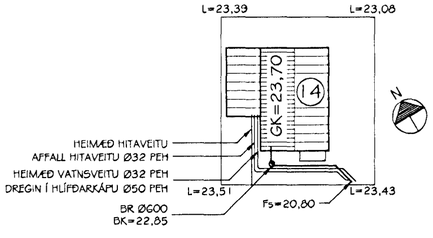

LAGNIR Í JÖRÐ
AFSTÖÐUMYND
MKV. 1:500

NEYSLUVATNSLAGNIR:

Pípur og fittings skal vera úr meðalþykkum galvaniseruðum rörum skv. DS 540 eða DIN 2440 eða öðrum sambærilegum stöðlum.

Heitavatnspípur skal einangra með innveggjaeinangrun af viðurkenndri gerð og vefja með plastvafi.
Kaldavatnslagnir skal vefja með sísalpappa eða verja á annan sambærilegan hátt og einangra með 15 mm glerullarhólkum og vefja með plastvafi.

Neysluvatnslagnir skal þrýstiprófa með 10 bar vatnsþrýstingi. Þrýstingurinn skal haldast óbreyttur í 24 klst.

Efst á öllum lóðréttum stofnum skal vera 30 sm langur loftpúði. Þvermál hans skal vera jafnt sverasta hluta stofns talið frá greiningu við aðalaðfærslurð. Einnig skal setja loftpúða á hliðarlagnir sem eru lengri en 8 metrar. Þvermál hans skal vera jafnt og sverasti hluti hliðarlagnar.

Ef framkvæmdur er annar frágangur á lögnum skal hann háður samþykki hönnuðar og byggingafulltrúaembættis.

Allt efni og öll vinna skal vera í samræmi við gildandi staðla og reglugerðir um kaldar og heitar neysluvatnslagnir.

Mesta bil á milli upphengja er 2 m undir loftum og 1 m á veggjum.

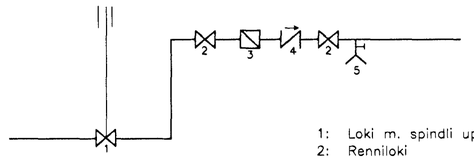

1: Loki m. spindli upp úr jörð.
2: Renniloki
3: Mælir
4: Einstreymisloki
5: Tæming

MÆLAGRIND VATNSVEITU

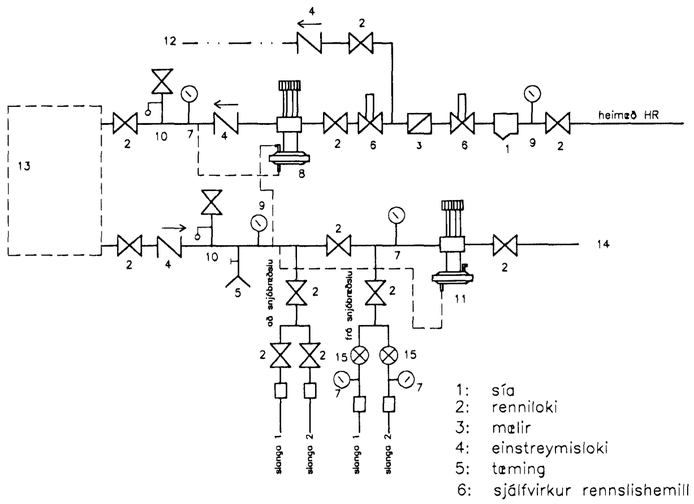

MÆLAGRIND HITAVEITU

1: sía
2: renniloki
3: mælir
4: einstreymisloki
5: tæming
6: sjálfvirkur rennslishemill
7: þrýstimælir
8: þrýstijafnari
9: hita- og þrýstimælir
10: Öryggisloki
11: mótþrýstiloki
12: heitt neysluvatn
13: ofnakerfi
14: affall hitaveitu í bakrásarlögn HR
15: stillité

Byggingafulltrúi Hafnarfjarðar
Afgreitt þann
29 MARS 1999
Sigurbjartur Halldórsson

Br. nr.	Dags.	Af.	Breyting
A			
B			
C			
D			

TEIKNISTOFAN TORGIÐ
RÁÐGJÖF - HÖNNUN - EFTIRLIT
ÁRMÚLI 36, 108 REYKJAVÍK, SÍMI 568-8866, FAX 568-8878
Þorsteinn Friðþjófsson, byggingatæknifræðingur Kt. 211055-5299
Magnús Þ. Guðmundsson, innanhússarkitekt. Kt. 240654-5559

KJÓAHRAUN 14
HAFNARFIRÐI

Teikningarheiti: Skýringar við lagnir
Afstöðumynd
Mælagrindur

Dags. 23.03.1999. Kvarði 1:500/-
Hannað ÞF Teiknað ÞF Samþ.
Verknr. 99-808 Teikn.nr. 700 Breyt.nr.