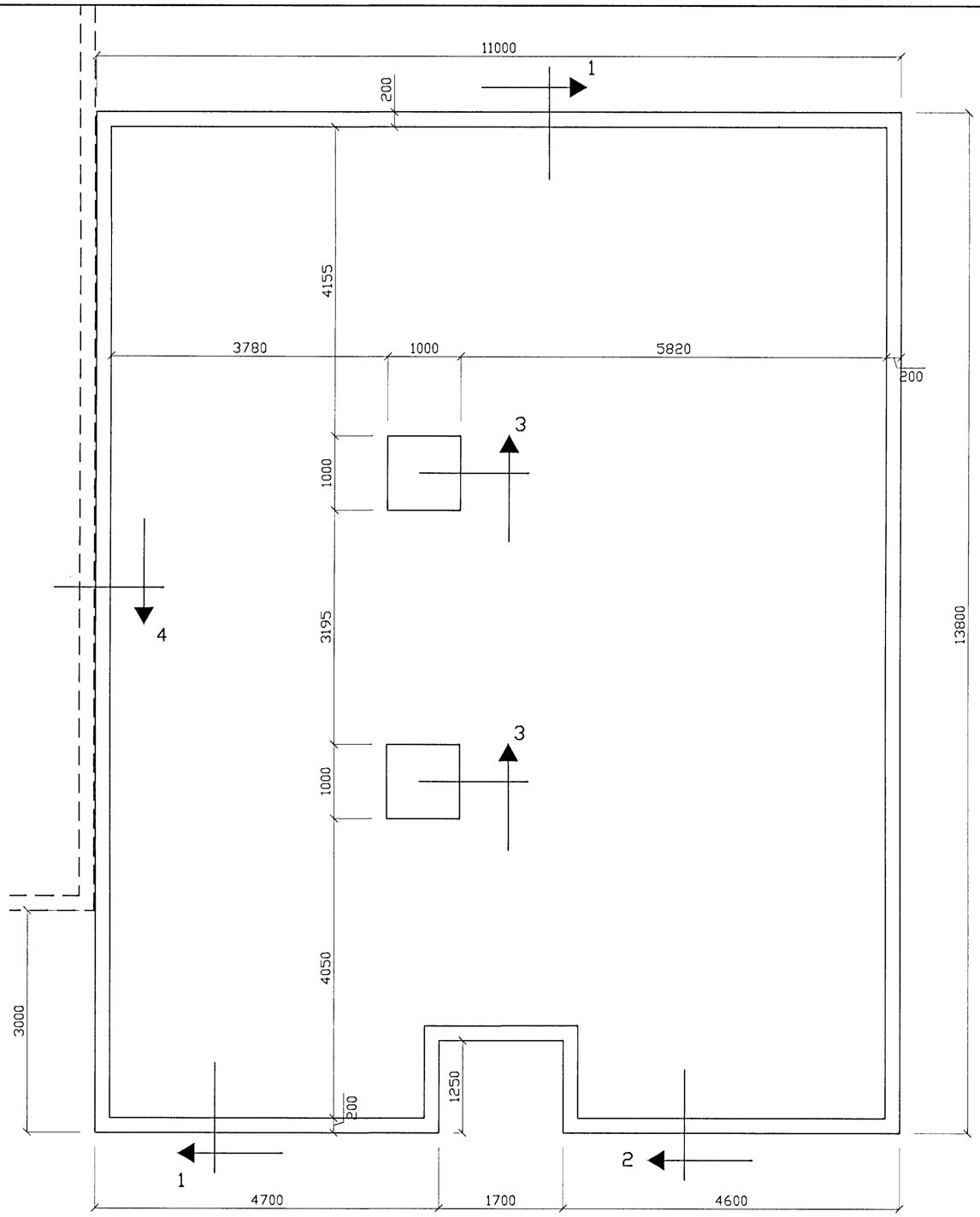

Grunnmynd, 1:50

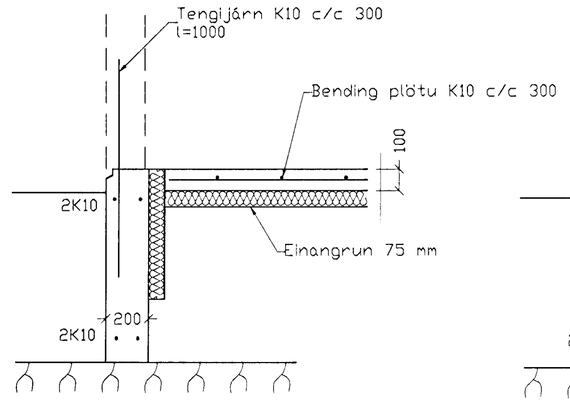

SNIÐ 1, 1:20

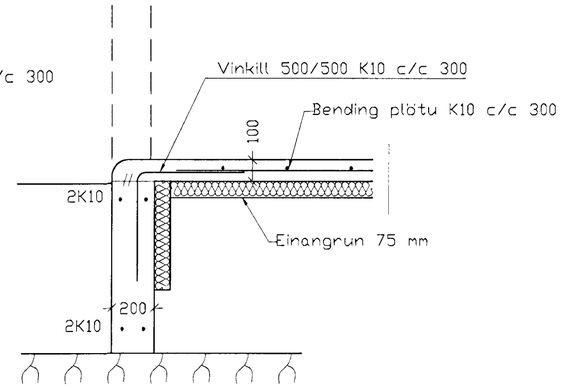

SNIÐ 2, 1:20

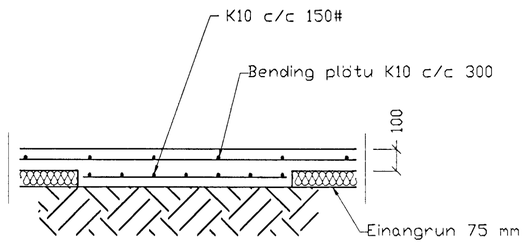

SNIÐ 3, 1:20

SKÝRINGAR

STEYPA=S250
LOFTINNIHALD > 5%
V/S-TALA < 0,55
BENDISTÁL= Ks410
þAR SEM HÆÐ UNDIRSTAÐA ER > 120 SM KOMI EINFÖLD GRIND K10 c/c 300#
FYLLING INN í SÖKKLA SKAL VERA FROSTFRÍ OG þJAPPAST í 30 SM LÖGUM
UNDIRSTÖÐUR HVÍLA Á KLÖPP.
MESTA ÁLAG Á UNDIRSTÖÐUR < 500 kN/M

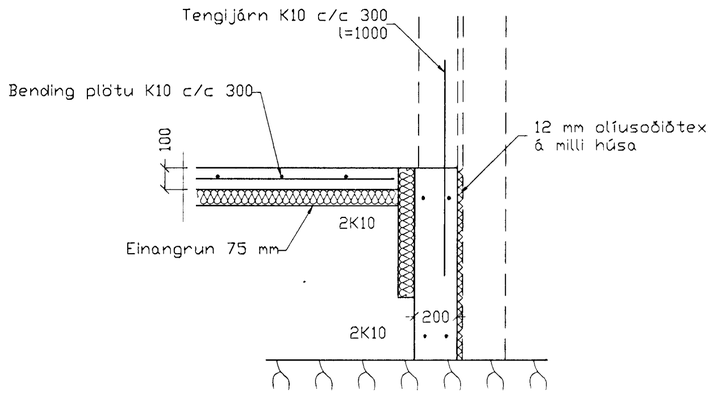

SNIÐ 4, 1:20

BR.	DAGS.	EÐLI BREITINGA	SIGN.

Klettabyggð 2
Hafnarfirði

Undirstöður

HAFNARFJARÐARBÆR BYGGINGAFULLTRÚI

DAGS.	September 99
VERK NR.	9950
TEIKN. NR.	1-02
HANNAÐ	SVEINBJÖRN HINRIKSSON
TEIKNAÐ	SVEINBJÖRN HINRIKSSON
YFIRFARIÐ	

TÆKNIÞJÓNUSTA SIGURÐAR ÞORLEIFSSONAR ehf
STRANDGÖTU 11 220 HAFNARFIRÐI
SÍMI 555-4255 FAX 565-2875
E-mail taeknithjonusta@islandia.is