A DEILI 1:5

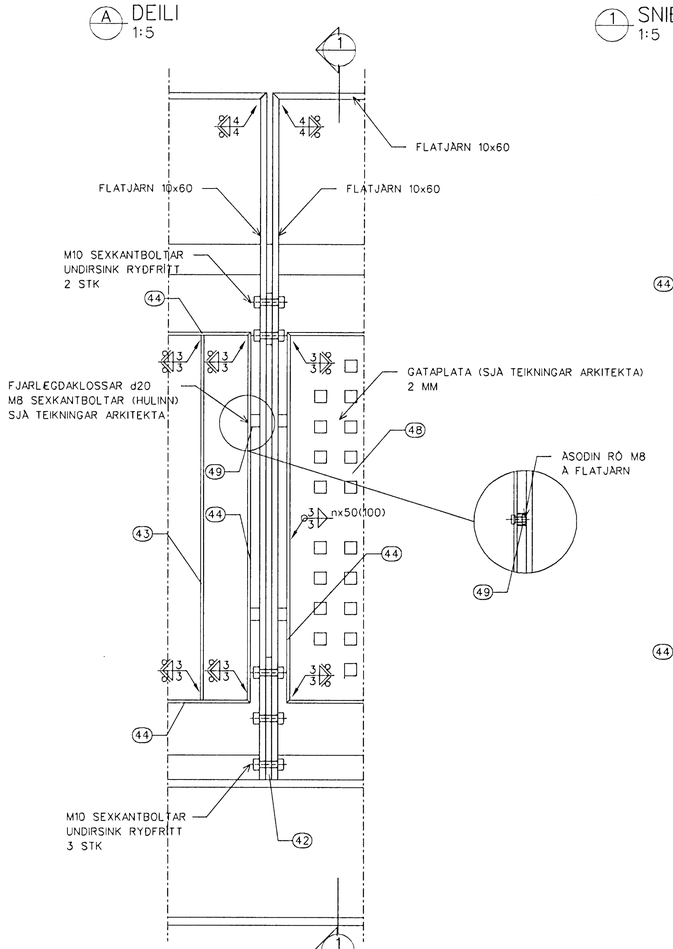

1 SNIÐ 1:5

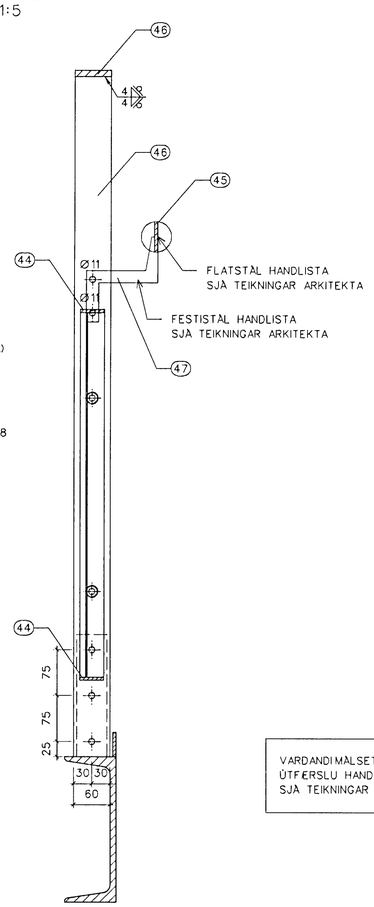

VARÐANDI MÁLSETNINGU OG ÚTFÆRSLU HANDRIÐA OG FESTINGA, SJÁ TEIKNINGAR ARKITEKTA.

H DEILI 1:5

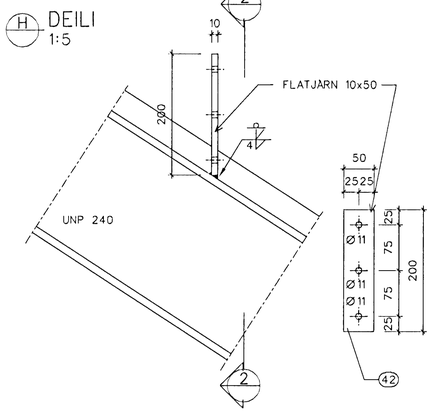

2 SNIÐ 1:5

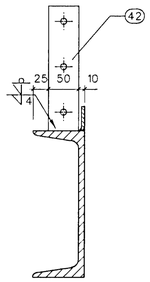

EFNISTAFLA : GRUNNSKÓLI Í ÁSLANDI STÁLHANDRIÐ					STÆRÐIR (MM)			ÞYNGDIR (KG)		BLAÐ : 1
NR.	FJÖLDI	HEITI	STAÐALL	EFNI	LENGD	BREIDD	ÞYKKT	PR. EIN.	ALLS	SKÝRINGAR
40	1	UNP 240		St37-2	61100			2028,5	2028,5	Handriðsbiti
41	1	Flatjárn 5x40		St37-2	61100	40	5	97,7	97,7	Flatjárn á handriðsbita
42	85	Flatjárn 10x50		St37-2	200	50	10	0,8	68,0	Festijárn handriða
43	1	Flatjárn 5x30		St37-2	310000	30	5	372,0	372,0	Handrið
44	1	Flatjárn 5x40		St37-2	290000	40	5	464,0	464,0	Handrið
45	1	Flatstál 5x50			105000	50	5	212,1	212,1	Handlisti, ryðfrítt stál
46	1	Flatjárn 10x60		St37-2	305000	60	10	1464,0	1464,0	Handrið
47	1	Flatstál 10x20			21000	20	10	33,8	33,8	Festijárn handlista, ryðfrítt stál
48	1	Gataplötur (20 m2)		St37-2			2	170,0	170,0	Handriðsgataplötur
49	340	Sívalt rör d20x1,5			15		1,5		4,6	Fjarlægðarklossar, ryðfrítt stál
								ALLS	4914,7	

Aritun samræmingarhönnunar
TEIKNISTOFAN EHF
Yfirfarinn og samræmdur uppdráttur, sbr. gr. 17.2 og 19.2 í byggingarreglugerð.

SKÝRINGAR:

MÁLSETNINGAR:
ÖLL ÓNEFND MÁL ERU Í MM.

Byggingarfulltrúi Hafnarfjarðar
Afgreitt þann
20 AUG. 2001
VG

ÚTGÁFA	DAGSETNING	TEIKNAD	YFIRFARIÐ	SAMÞYKKT
EÐLIBREYTINGAR				

LYKILMYND:

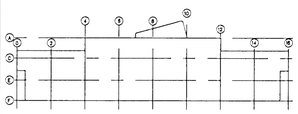

HANNAÐ:	þel/pg	DAGS.:	10.11.00
TEIKNAÐ:	þel	KVARÐI:	1:5
YFIRF.:		VERK NR.:	5138
SKRÁ:		TEIKN.NR.:	098

SAMÞ.: 20.05.2005

FRUMSTÆRÐ BLAÐS A1 - BLAÐSTÆRÐ A3, MINNKUN 1:2

GRUNNSKÓLI Í ÁSLANDI
KRÍUÁS 1, HAFNARFIRÐI

Burðarvirki - Stigar 1-2. hæð
Handrið, Stálsamsetningar
Snið

FJARHITUN HF
VERKFRÆÐISTOFA
BORGARTÚNI 17 - 105 REYKJAVÍK
SÍMI 562 8955 - FAX 562 8950
KENNITALA: 700186-1649
NETFANG: fjarhitun@fjarhitun.is
VEFSÍÐA: www.fjarhitun.is

..\5138\01 teikning\5138-098.sht