SKÝRINGAR:
ALLUR TÖFLUBÚNAÐUR SKAL VERA GERÐUR FYRIR
AÐ MINSTAKOSTI 10 KA SKAMHLAUPSSTRAUM.

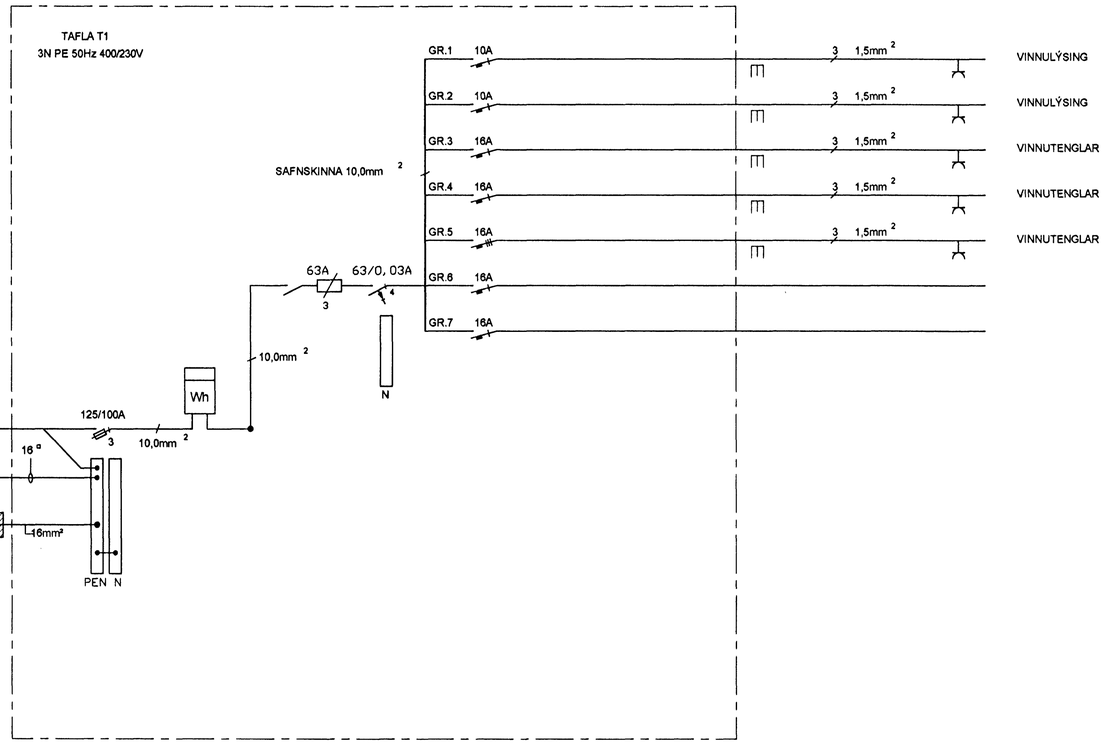

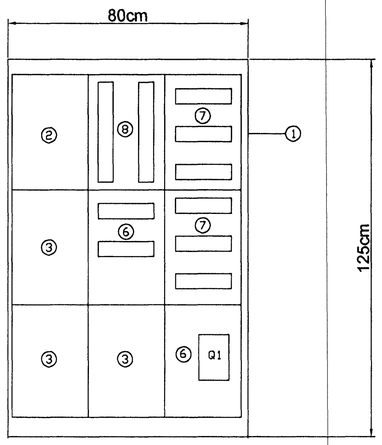

SKÝRINGAR:

1. LÁGSPENNUTAFLA.
2. MÆLAHÓLF
3. VARA
4. SÖKKULL
5. STRAUMSKINNUR 125 A 5P
6. HÖFUÐROFI
7. SJÁLFVÖR, LEKALIÐAR OG SPÓLUROFAR
8. RAÐKLEMMUR OG TENGISKINNUR.

RAFSEGULIÐI AF-Á.

BREYTINGAR

ÚTG.	DAGS.	BREYTING	HA.	YF.

VERKHLUTI
AÐALTAFLA T1
EINLÍNUMYND

KVARÐI

HANNAÐ	TEIKNAÐ	YFIRF.	ÚTGÁFA
FB	AEJ		C1

VERKKAUP
LEIKSKÓLI HAFNARFIRÐI

GÖTUHEITI
KRÍUÁS 2

STAÐUR
HAFNARFIRÐI

Rafhönnun
ÁRMÚLA 42 108 REYKJAVÍK SÍMI 530 8000, SÍMBRÉF 588 8302

TEIKNING NR.	BLAÐ NR.	N. BLAÐ NR.
45-1-10360	14	

DAGS.	VERK NR.
06.2000	BF3142

FAMB. KENNIT. 2809493459

3 NAME: F:\3142\TEIKNING\EINLINUM\45-1-10354.dwg