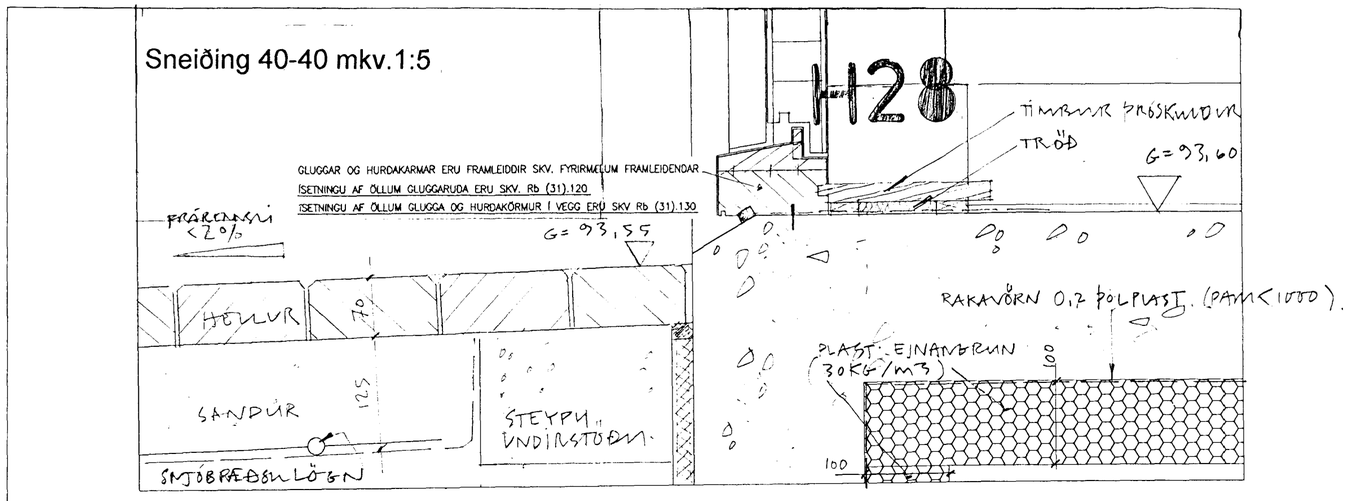

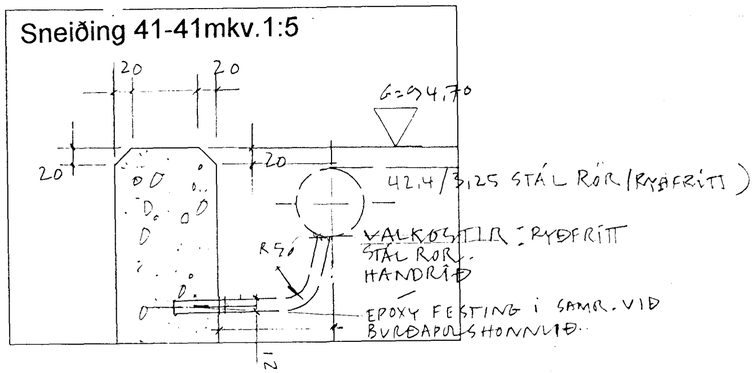

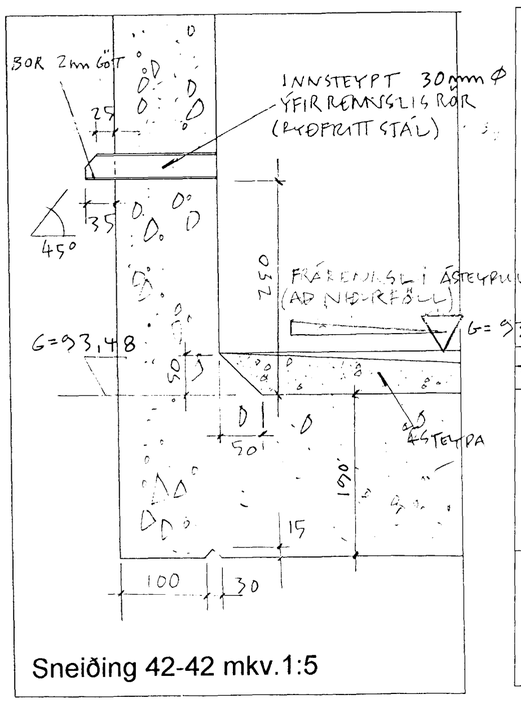

Sneiðing 42-42 mkv.1:5

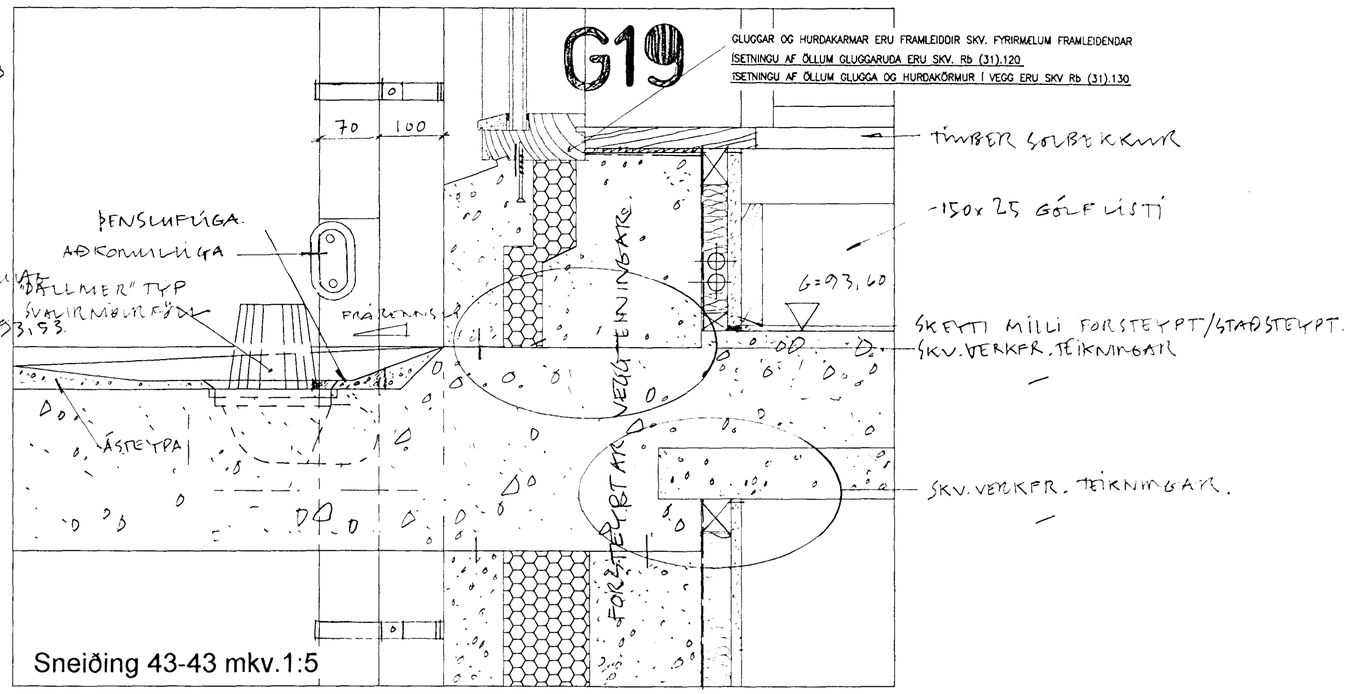

Sneiðing 43-43 mkv.1:5

Hæðakota eru í millimetrum,öll önnur mál er í Millimetrum.

Allar mælingar samkvæmt þessari teikningu skulu athugaðar á byggingarstað.
Ósamræmi í teikningum tilkynnist arkitektum strax.

Öll gluggar og hurðar karmamál skulu tekin á Staðnum.
Ekki mæla af teikningum

KRÍUÁS 35

RAÐHÚS
KRÍUÁS 29-35

TEIKN: SA 080/ 519

DAGS 05.11.2001

Sneiðing 40-40 mkv.1:5
Sneiðing 41-41 mkv.1:5
Sneiðing 42-42 mkv.1:5
Sneiðing 43-43 mkv.1:5

Samþykkt þann
22 JAN. 2002
Byggingafulltrúinn í Hafnarfirði
F.h. Sigurbjartur Halldórsson

ARKITEKTAR:
SÆGEIMUR ARKITEKTAR
POSTHOLF 503
220 HAFNARFJÖRÐUR
565 4210 GSM 869 8824
seaspace@simnet.is

MARTEINN HUNTINGDON-WILLIAMS
ARKITEKT RIBA/FAÍ
Kt. 130755801

©sægeimur arkitektar2001