GRUNNMYND 1:50

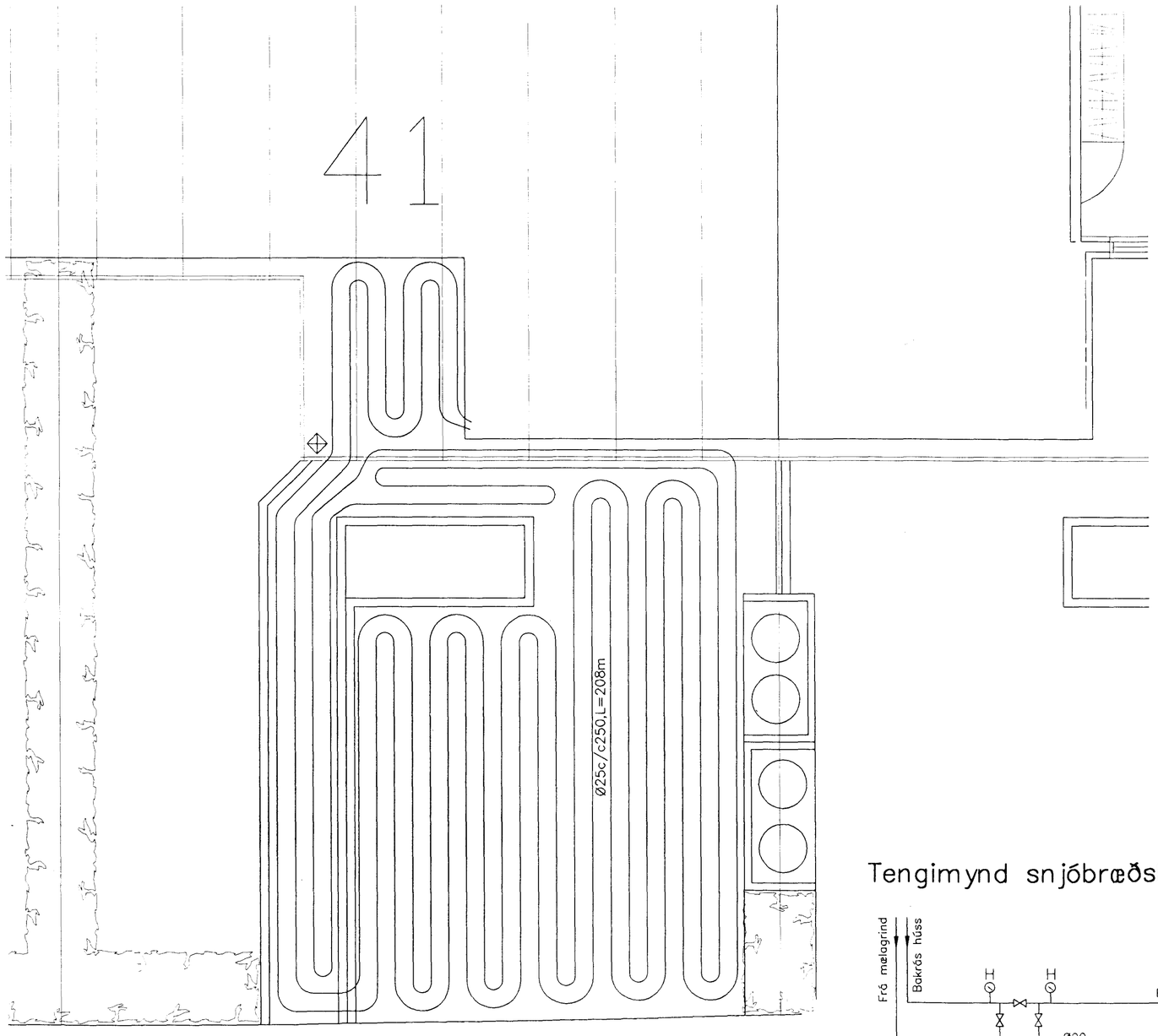

AFSTÖÐUMYND 1:500

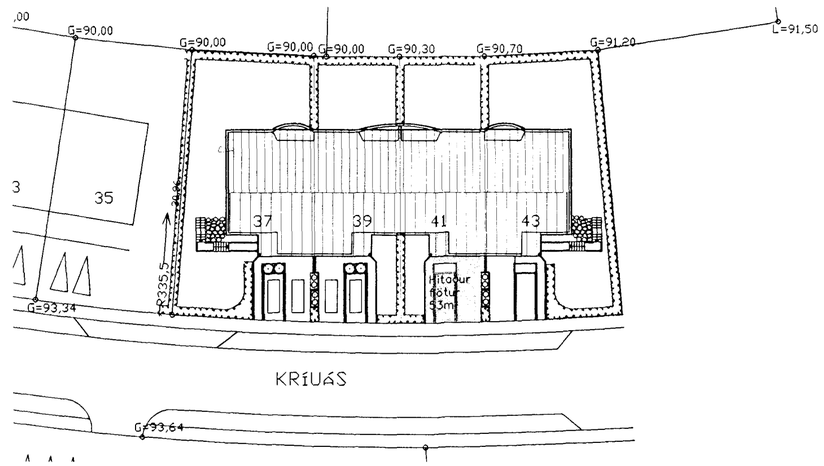

BRÆÐSLA UNDIR HELLUR 1:10

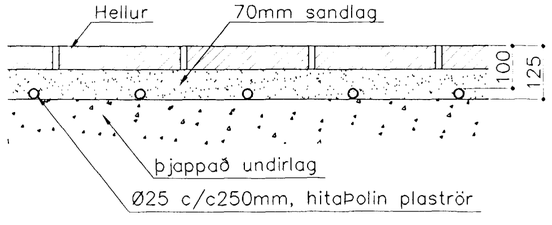

Tengimynd snjóbræðslu

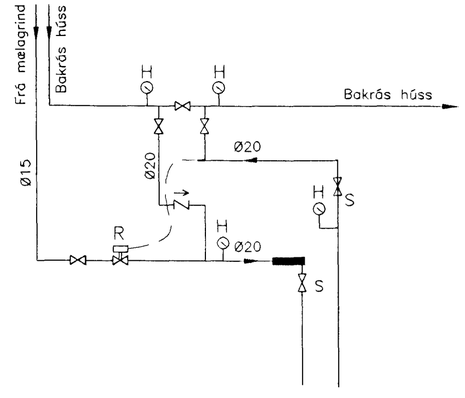

R: Danfossloki RAV+RAVV 10/8, svið 10–38°C.
H: hitamælir 0–60 C°
S: stillitæ

Skýring: Snjóbræðsla

Allt efni í Hitalögnum skal vera vottað af Rannsóknarstofnun Byggingariðnaðarins í samræmi við gildandi byggingarreglugerð og staðla.

Ø25c/c250, hitaþolin viðurkennd plaströr.
Hitaður flötur: 53m².
Slaufulengdir: 200m.
Afköst bræðslu: 175wött/m² /klst.
Heildarafköst: 175x53 = 9270 wött/klst.
Bakrásarvatn húss: 35°C/15°C gefur allt að: 7400 wött/klst.

Framrásarvatn 0,8 l/mín

Byggingarfulltrúi
Afgreitt þann
05 APR. 2002

Breytingar		
Nr.	Dags.	Nafn

KRÍUÁS 41, HFNARFJ.

Verkfræðistofa þráinn & Benedikt
Laugavegi 178, 105 Rvk.
Sími: 553 1770, 568 7775, Fax: 568-7701
Netfang: post@islandia.is

Snjóbræðsla

samþ. Björn Ólafsson

H BS | T HS | S	
M	1:50/500
Nr.	PS101
Dags.	jan. '01
	080149-3609