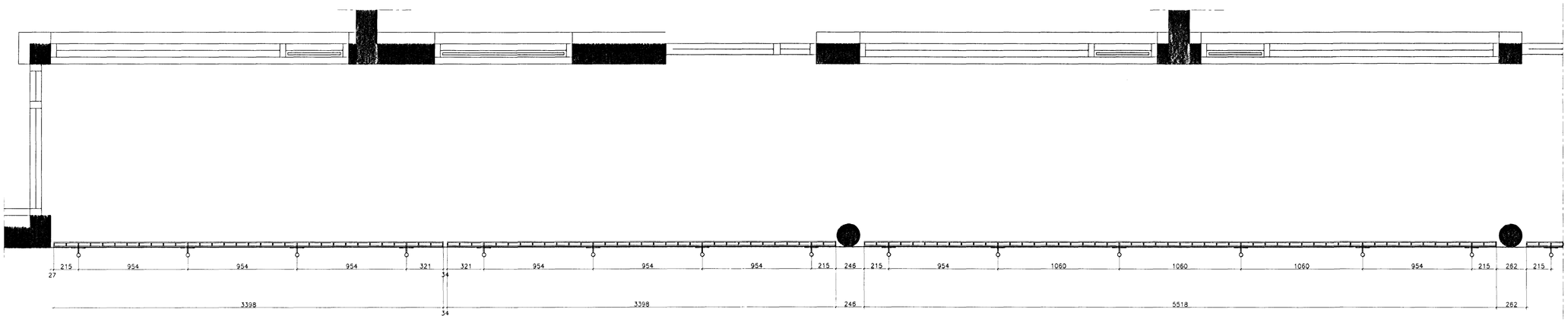

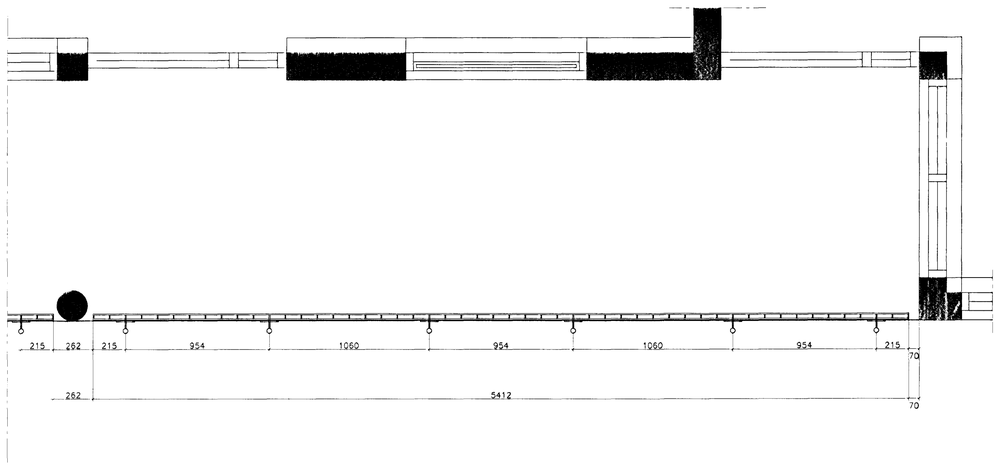

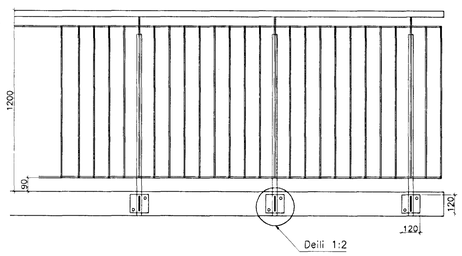

ÚTLIT

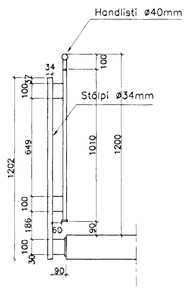

SNIÐ

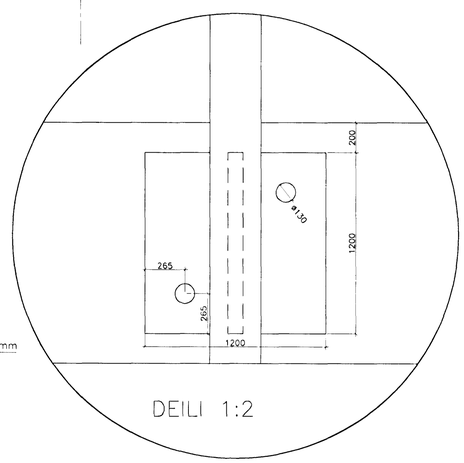

DEILI 1:2

Handrið á svalagangi:

Handrið er smíðað úr ø34 mm stólpa,10 mm þykku flatjárni og með ø40 mm handlista.
Handriðið skal festa með 2 x 12 mm galv. múrboltum í hverja plötu.
Suður á prófílum skulu slípast og plötur gatast eftir máli og heitgalvanhúðast því næst.
Þurrfilmuþykkt galvanhúðar sé minnst 70 míkron.

ATH. Öll mál takist á staðnum

Samþykkt þann 19 SEPT. 2001
Byggingafulltrúinn í Hafnarfirði
F.h. Sigurbjartur Halldórsson

1) BREYTT	
KRÍUÁS 47, HAFNARFIRRÐI	
FJÖLBÝLISHÚS	
Handrið á svalagang	KVARÐI: 1:20
DAGS.: 27.02.01	STAÐF. BURÐARÞOL
HANNAÐ:KÁ/JL TEIKNAÐ: DKK YFIRF.:KÁ	

ALARK arkitektar sf.
HAMRABORG 7
200 KÓPAVOGI
SÍMAR 564 1137
OG 554 5244
FAX 564 4433
alark@alark.net
KT. 501183-2409
JAKOB DAHL LÍNDAL ARKITEKT FAÍ KT. 050957-3228
KRISTJÁN ÁSGEIRSSON ARKITEKT FAÍ KT. 140958-4308

34