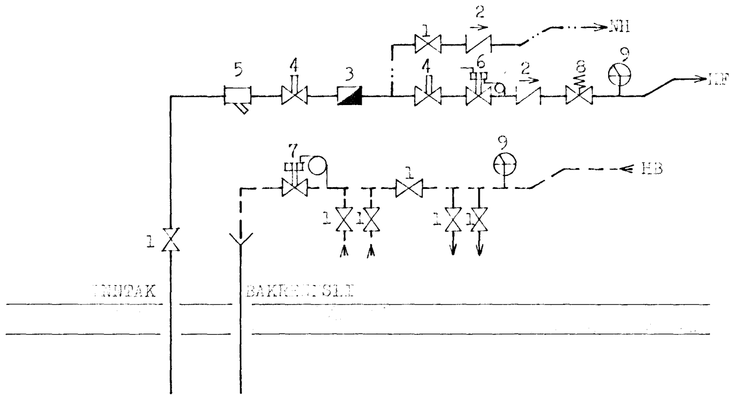


## S K Ý R I N G A R

HEITAVATNSKERFI:

| | | |
|---|---|---|
| ELRANGUR. | RÖR: | 2" PLASTRÖR MEÐ |
| | ÍTVÆGIR SÍÐUÞÝTTIR: | 4" PLASTÍTVÆGIR |
| | TILBÚN: | 6" STÁLRÖR |
| KLÆÐNAÐ: | | TVÖFALT GLER |
| ÞAK, SÉÞYKT PLATA | | 6" STÁLRÖR |
| ÍÞÉTT ÞOFT | | 6" STÁLRÖR |

VÍFUR OG ÖTHAR. MÁLSTÖNGVAR, VÍFUR ÞARFA VERA SVÉRAR VÍFUR OG VÍFAST MEÐ RÆVARHÆÐARLÆMINGI.
VÍFUR VIÐ ÖTVEGGI SKULU EINANGRAÐIR MEÐ 20 MM GLERULLARPLÖTU, EN ANNARS EINANGRUN ÓÞARFLEG.
VÍFUR SEM LIGGJA ÍÚTI VERÐA EINANGRAÐIR MEÐ HVÍTSELÞIX MÓLÍUM EÐA ÁLÞÁTA ÓÞARFLEGT.
VÍFUR SKULU VERA MEÐ MÁLSTÖNGUM.
VÍFUR SKULU AÐ ÓTALDRI VÍGGJA LIGGJA MIN. 10 CM FRÁ VÍÐ ÚTVEGG.
GATA SKAL ÞESS AÐ ELDUR OG REYKUR ÞRÝSTIST EKKI ÍGEGNUM ÖTHAR.
Í ÖLLUM OPNUM KOMA LOFTLÆTIÞÉTTI OG ÓBRENNANLEGUR ÞRÝSTIÞÉTTIR ÚR STEINULL VARÐANDI ÁRÁSIR ÖTHAR Í ÞRÓUÐ, ÞÉTTLEIKI ÁLÍKA OG STEINULL.
LAGNIR SKAL ÞRÝSTIPRÓFA MEÐ 6 KG/CM².
ALLAR LAGNIR SKULU VERA Í SAMRÆMI VIÐ ÞÝSKUÞÉTTIRÉL.

VATNSLAGNIR. VÍFUR OG TENGI SKAL VERA GALVANISERAÐ STÁL, OG EINANGRAÐ MEÐ 20 MM GLERULLARPLÖTU EÐA ÖÐRUM SAMÞYKKTUM.
ÞAK SKAL VERJA MEÐ ÁLÞÁTA.
TÆMIVÍRNAR SKULU VERA VÍÐ ÚTVEGG, 30 CM ÚTÞVERMÁL Í LÓÐRÉTTA STÆÐU. ÞVERSNIÐSLÖGUN VIÐ ÞVÖGNÞÉTTI.
LAGNAKERFIÐ SKAL ÞRÝSTIPRÓFAÐ MEÐ 6 KG/CM².
LAGNIR UTANHÚSS SKULU VERA Í ÞRÓUÐUM STÁLI.
HEITAR ÚRGANGSVATNSLAGNIR OG ÖÐRUM LAGNIR SKAL LEGGJA Í STÁLRÖR ÞÉTTRÖRÐ.
FRÁRENNSLI OG ÖÐRU SKAL AÐ ÞESSU LEYTI VERA SAMKVÆMT REGLUGERÐ.

SKAMMSTAFANIR OG LÍKAN

| | | |
|---|---|---|
| | HF | HITI [illegible] |
| | HB | HITI [illegible] |
| | MH | MÁLSTÖNGVAR HITAÞ |
| | MH | MÁLSTÖNGVAR KALT |
| 1 | [illegible] | [illegible] |
| | [illegible] | [illegible] |
| 2 | [illegible] | [illegible] |
| 3 | [illegible] | [illegible] |
| 4 | [illegible] | [illegible] |
| 5 | [illegible] | [illegible] |
| 6 | [illegible] | [illegible] AV-1[illegible] |
| 7 | [illegible] | [illegible] AV-1[illegible] |
| 8 | [illegible] | [illegible] |
| | [illegible] | [illegible] |
| | [illegible] | [illegible] |
| 9 | [illegible] | [illegible] |
| | [illegible] | [illegible] |

HAFNARFJARÐARBÆR BYGGINGAFULLTRÚI 8. marz 1988 Eyjólfur Valgarðsson

| | | |
|---|---|---|
| [illegible] | | |
| KVISTABERG NR.13, HAFNARFIRÐI | | |
| [illegible] | [illegible] 1987 | LAGNAGRIND OG SKÝRINGAR |
| [illegible] | | |