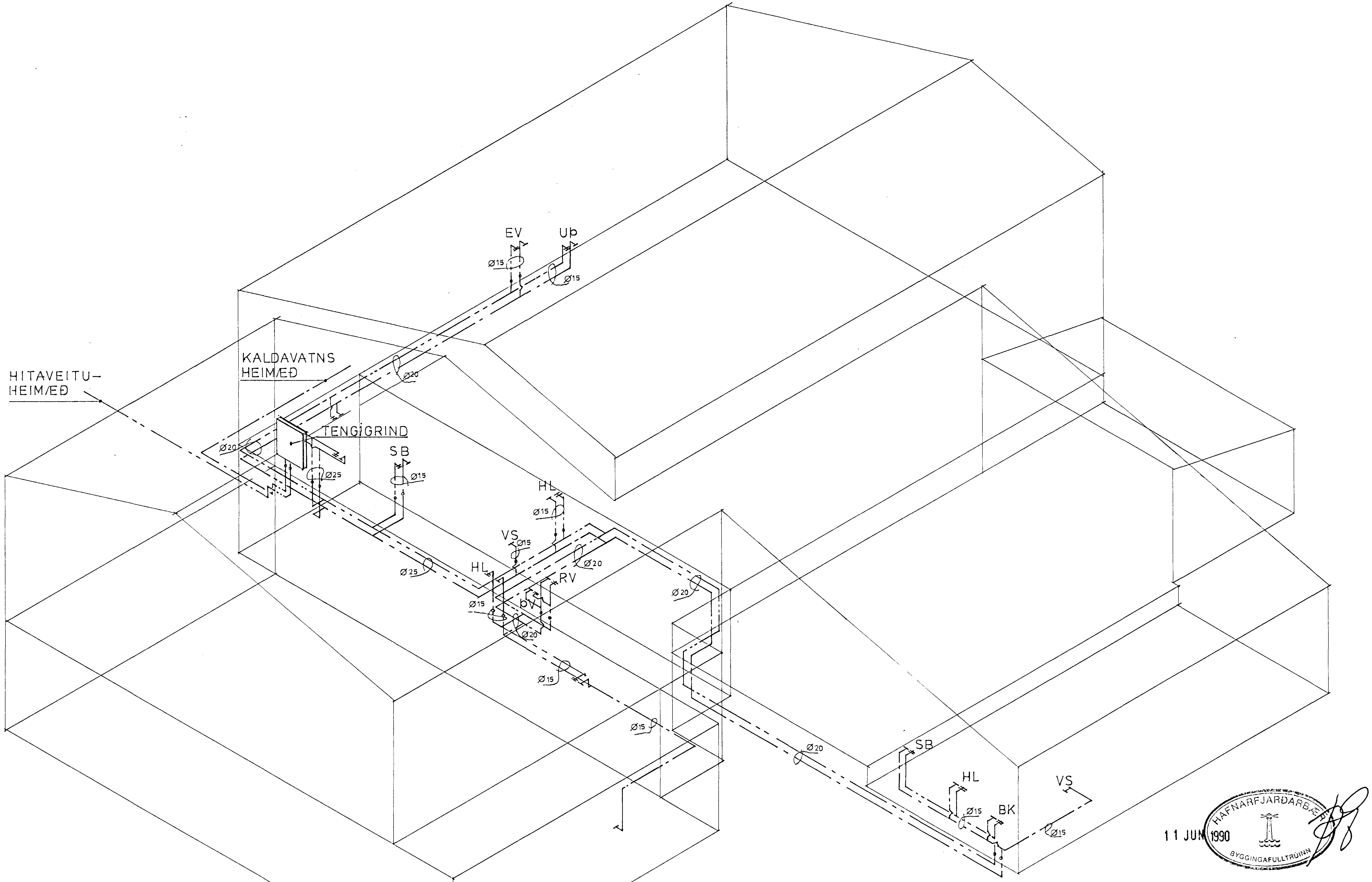

SKÝRINGAR SJÁ GRUNNMYND

Teikn. nr.	Tilvísun á teikningu
3-N -11	NEYSLUVATNSLAGNIR GRUNNMYND

Br.	Dags.	Eðli breytingar	Br.	Yf.	Samp.

Mkv. 1:50

Vörpun

VERKFRÆÐISTOFA GUÐMUNDAR & KRISTJÁNS hf

VERKFRÆÐIRÁÐGJAFAR FRV

Laufásvegi 12
Pósthólf 5 121 Reykjavík Sími 26022

LÆKJARBERG 12 HAFNARFIRÐI

- RÚMMYND
- NEYSLUVATN

Hannað	Teiknað	Yfirfarið	Sambykkt	Dags.	Teikn. nr.	Blað nr.
R. VA.	K. Þ.	KK	RVA	14 05 '90	3-N -78	af