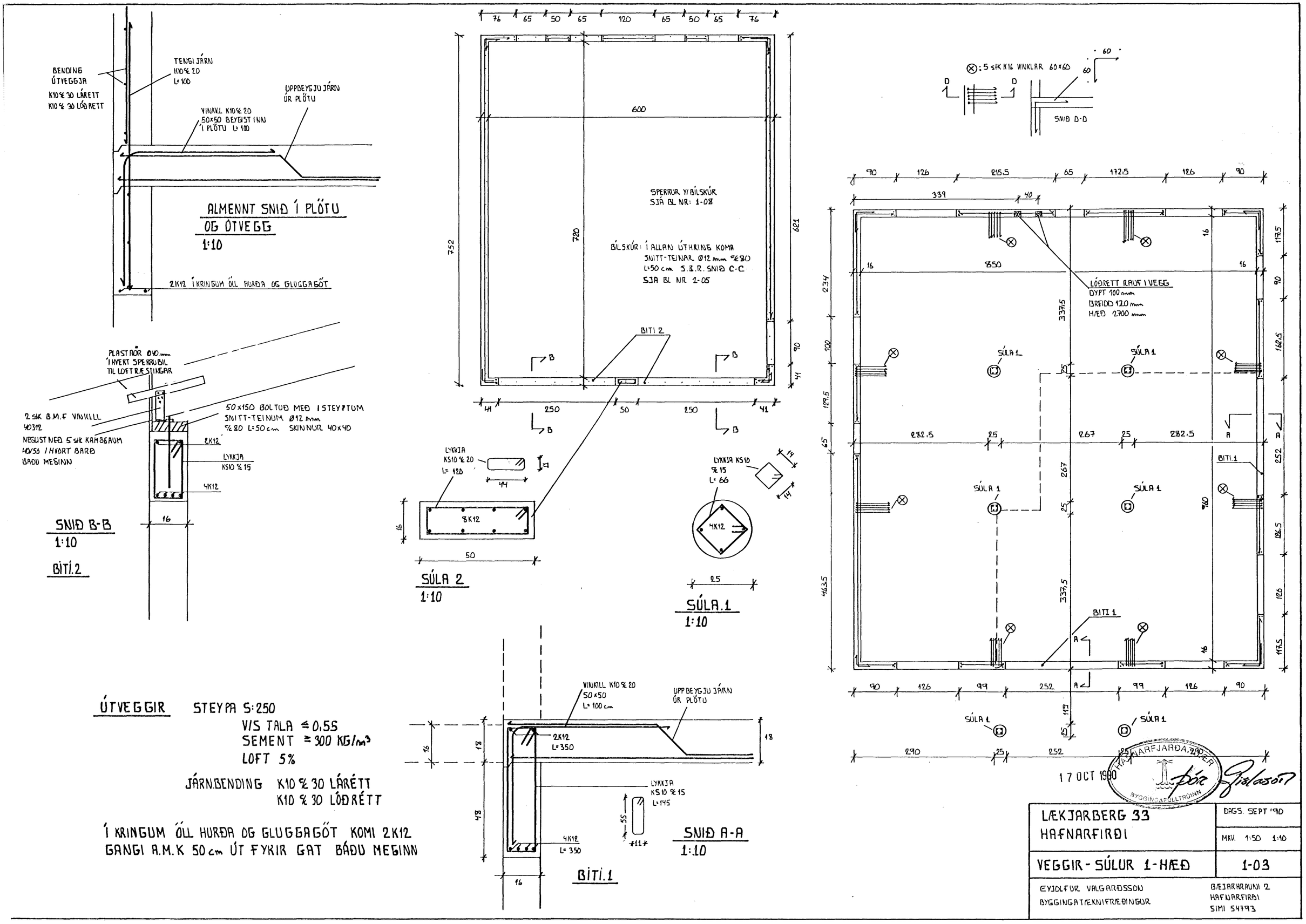

ÚTVEGGIR STEYPA S:250
V/S TALA ≤ 0,55
SEMENT ≥ 300 KG/m³
LOFT 5%

JÁRN.BENDING K10 % 30 LÁRÉTT
K10 % 30 LÓÐRÉTT

Í KRINGUM ÖLL HURÐA OG GLUGGAGÖT KOMI 2K12 GANGI A.M.K 50 cm ÚT FYKIR GAT BÁÐU MEGINN

17 OCT 1990

HAFNARFJARÐA, 2 ÞÓR BYGGINGAFULLTRÚINN

LÆKJARBERG 33 HAFNARFIRÐI	DAGS. SEPT '90
	MKV. 1:50 1:10
VEGGIR - SÚLUR 1-HÆÐ	1-03
EYJOLFUR VALGARÐSSON BYGGINGATÆKNIFRÆÐINGUR	BÆJARHRAUNI 2 HAFNARFIRÐI SIMI 54793