JÁRNBENT STEYPA
Útveggjaeiningar 1:20

Útveggur ÚV.1.6.26
Hliðarmynd 1:20

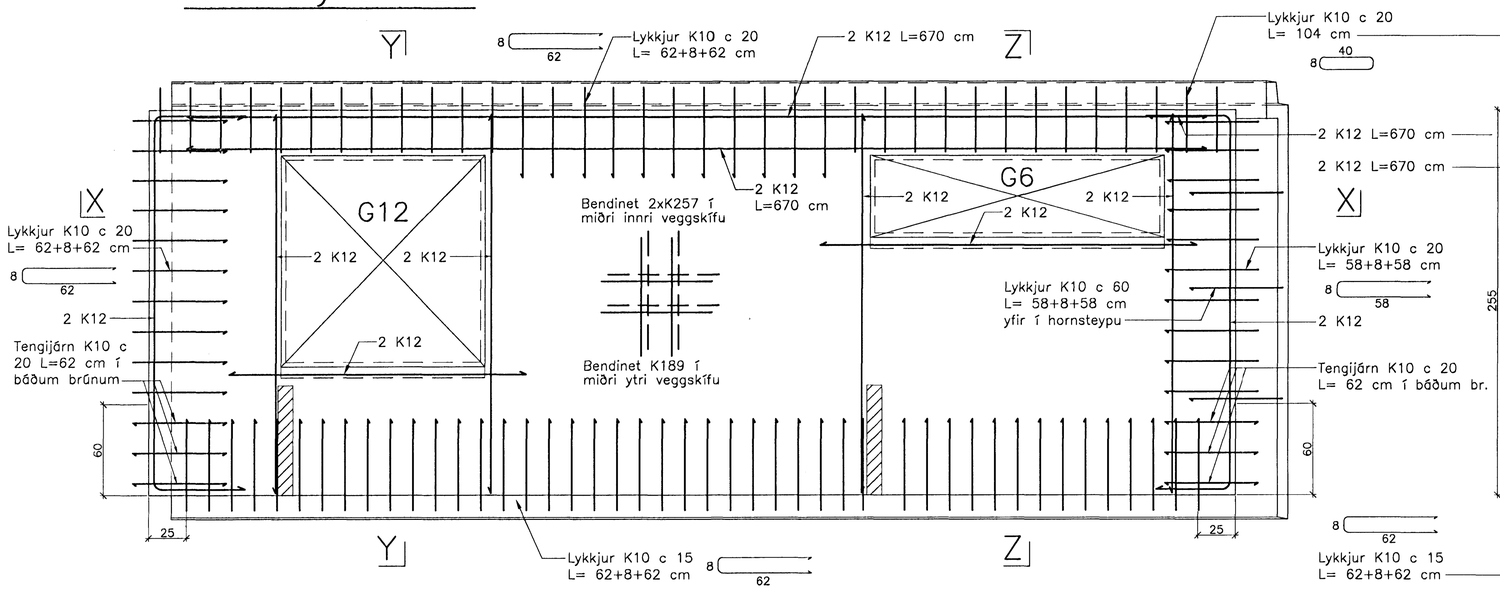

Snið Y–Y Snið Z–Z Snið W–W

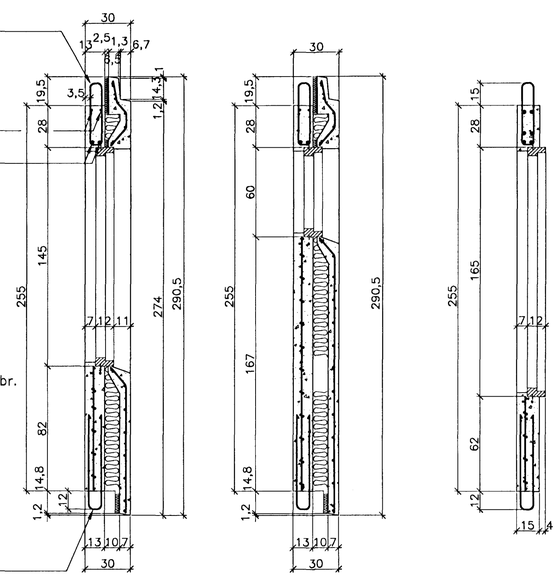

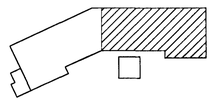

Horft ofan á horn einingarinnar

Snið X–X

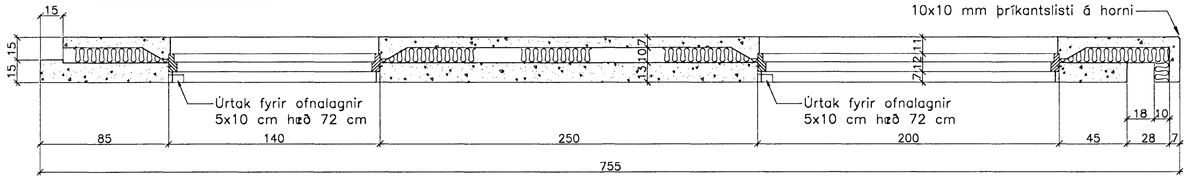

Snið X–X

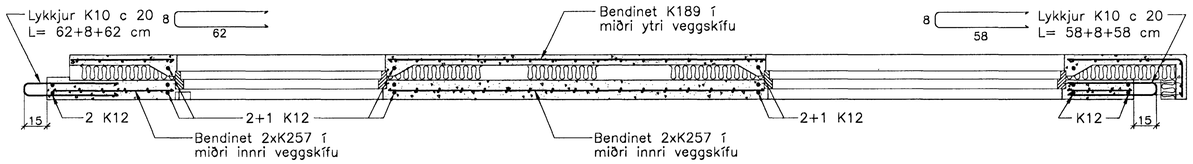

Ath. Setja þarf 1 K12 kringum alla glugga og dyraop í ytri veggskífunni.
Til samtengingar steypubyrða skal setja ca. 19 cm háa tengistiga (filegran) með 40 – 50 cm millibili.

Útveggur ÚV.1.5.26
Hliðarmynd 1:20

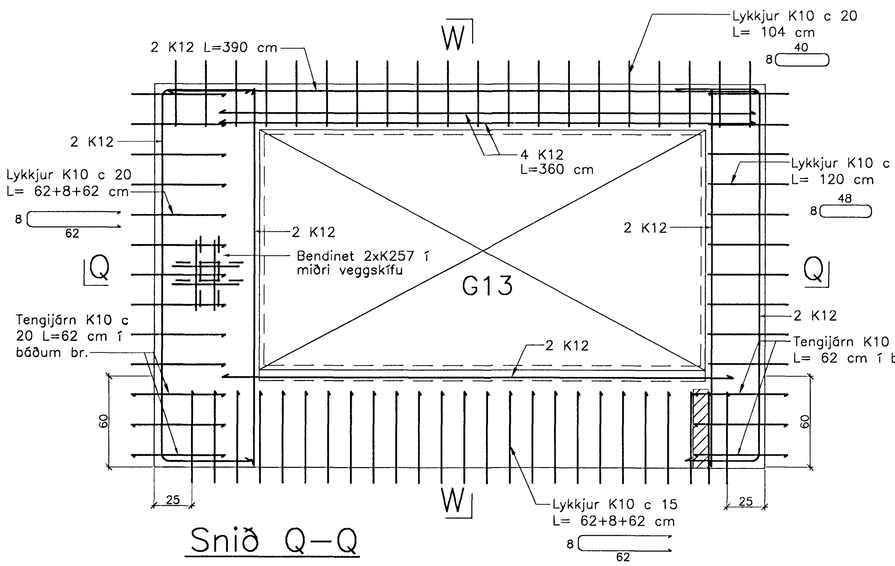

Snið Q–Q

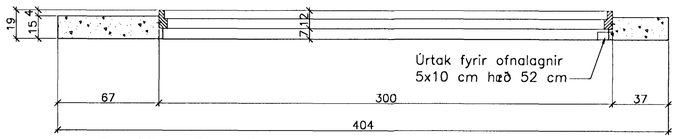

Snið Q–Q

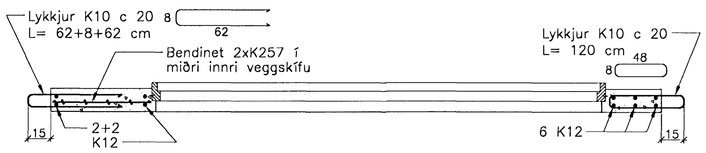

Breytingar:

Sampykkt þann
23 APR. 2005

TEIKNISTOFAN ÓÐINSTORGI
Eggingafulltrúinn í Hafnarfirði
Eh. Sigurbjartur Halldórsson

Verkefni: Lækjargata 26 Hafnarfirði

Heiti: Járnbent steypa: Útveggjaeiningar

Hönnun: Vífill Oddsson verkfræðingur

VÍFILL ODDSSON
kt. 101237-3629
ÓÐINSGÖTU 7 REYKJAVÍK
VERKFRÆÐINGUR
FVFÍ – FRV
SÍMI: 510-2200
FAX: 510-2201

M. 1:20
R. V.O./K.S.G.
T. K.S.G.
Dags. apríl 2005 Nr. 967-1-28