JÁRNBENT STEYPA
Útveggjaeiningar á 3. hæð 1:20

Útveggur ÚV.3.7.26
Hliðarmynd 1:20

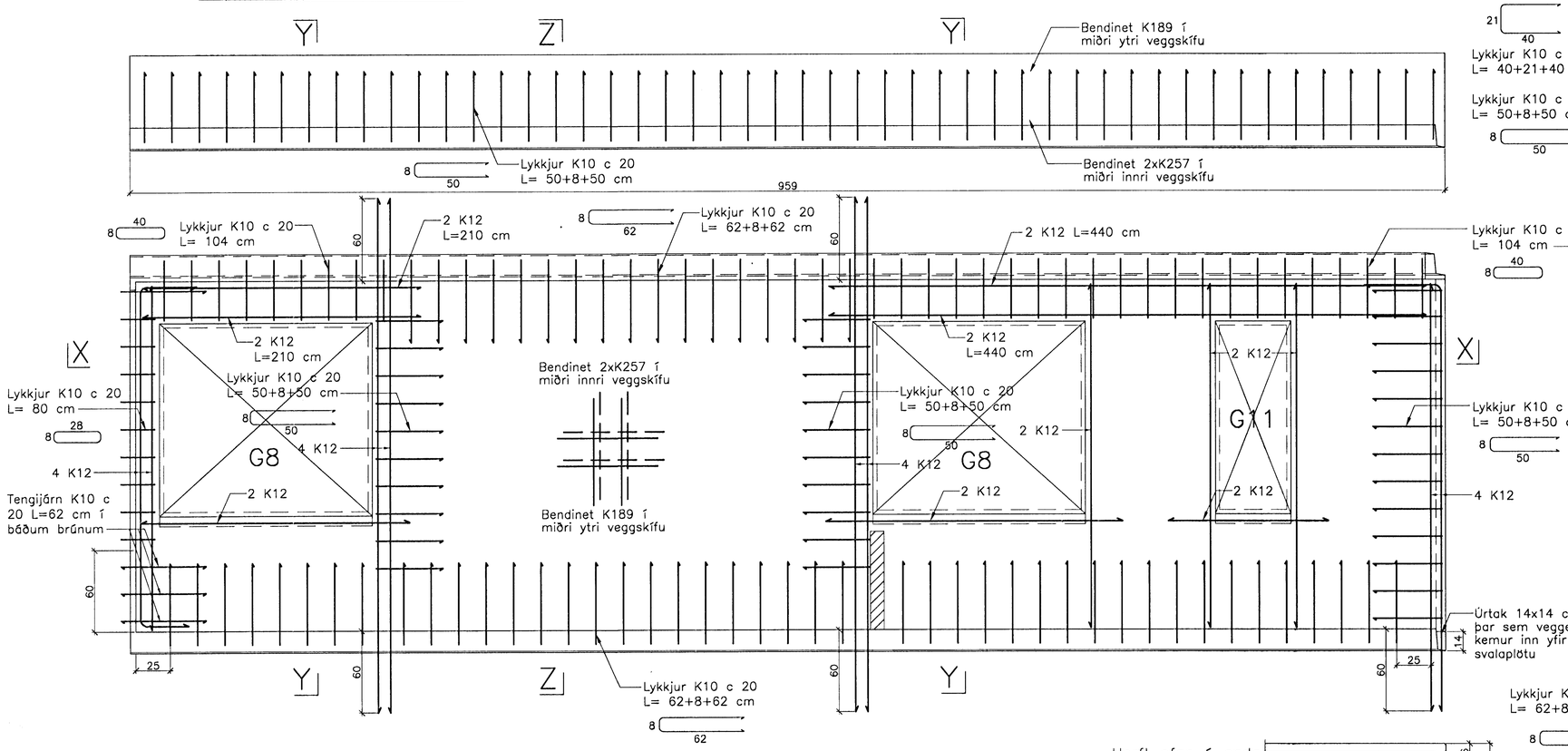

Snið Y–Y

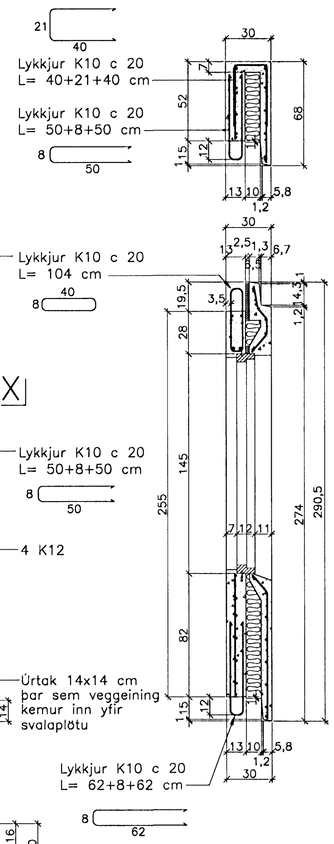

Snið Z–Z

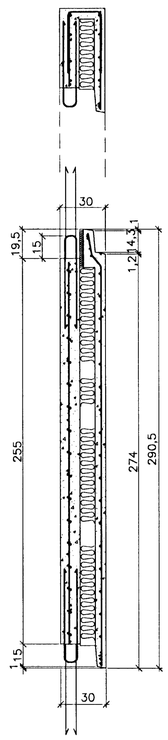

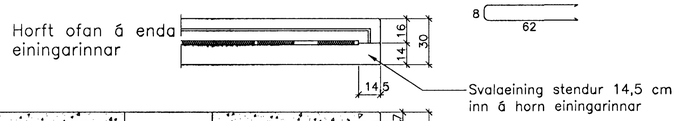

Snið X–X

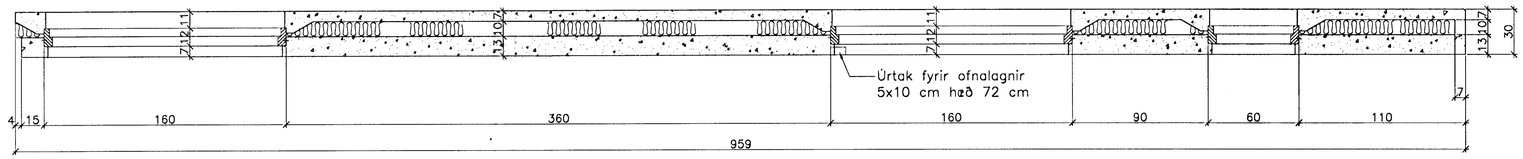

Ath. Setja þarf 1 K12 kringum alla glugga og dyraop í ytri veggskífunni.
Til samtengingar steypubyrða skal setja ca. 19 cm háa tengistiga (filegran) með 40 – 50 cm millibili.

Snið X–X

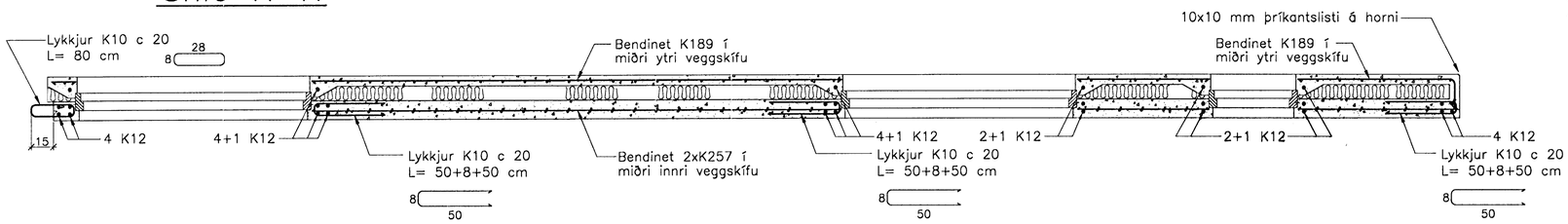

Breytingar:

Samþykkt þann 29 APR. 2005
Byggingafulltrúinn í Hafnarfirði
F.h. Sigurbjartur Halldórsson

TEIKNISTOFAN ÓÐINSTORGI

Verkefni: Lækjargata 26 Hafnarfirði

Heiti: Járnbent steypa: Útveggjaeiningar

Hönnun: Vífill Oddsson verkfræðingur

VÍFILL ODDSSON — VERKFRÆÐINGUR
kt. 101237-3629 — FVFÍ – FRV
SÍMI: 510-2200
ÓÐINSGÖTU 7 REYKJAVÍK — FAX: 510-2201

M. 1:20
R. V.O./K.S.G.
T. K.S.G.
Dags. apríl 2005 Nr. 967-1-80