JÁRNBENT STEYPA
Útveggjaeiningar 1:20

Útveggur ÚV.1.9.28
Hliðarmynd 1:20

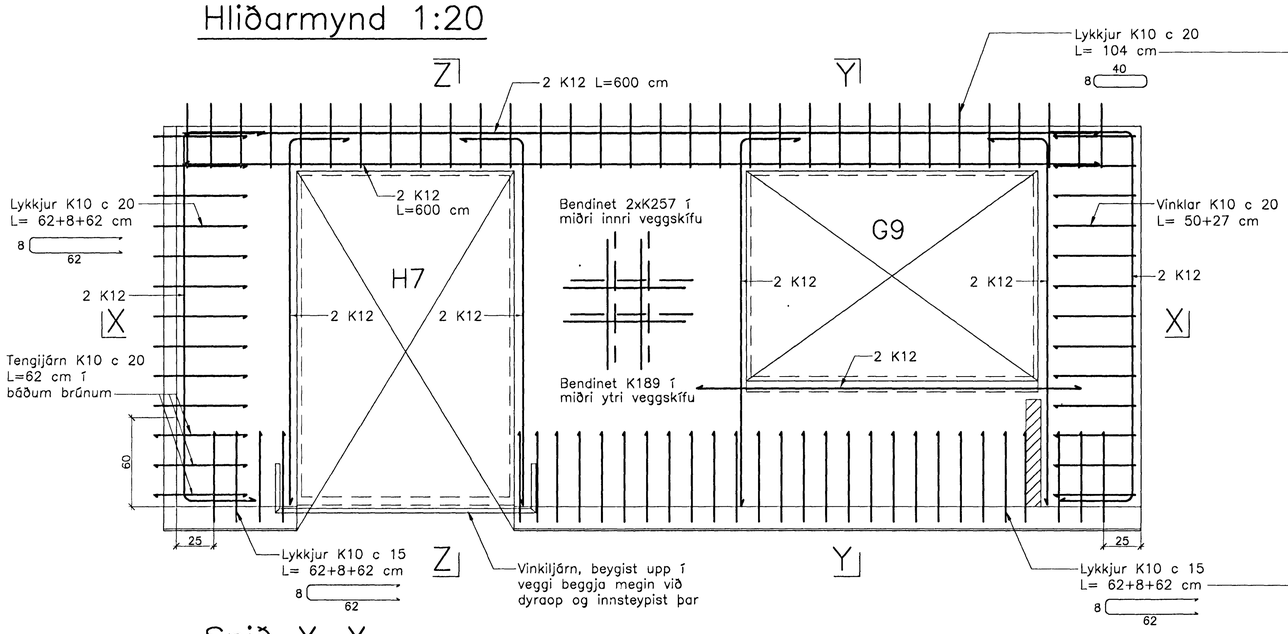

Snið Y–Y

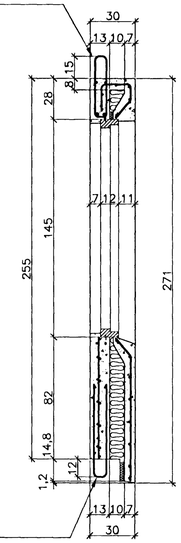

Snið Z–Z

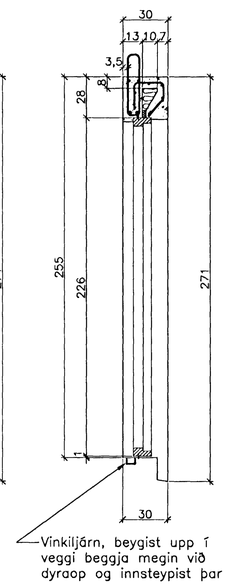

Snið X–X

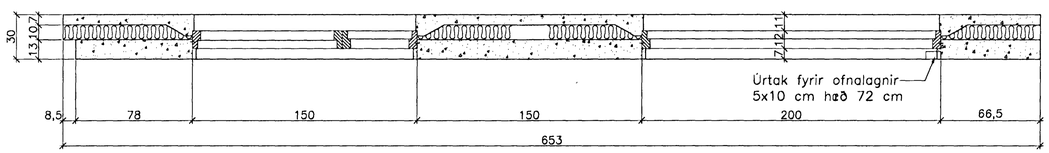

Snið X–X

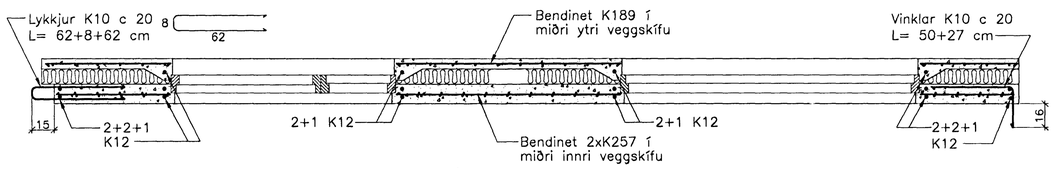

Ath. Setja þarf 1 K12 kringum alla glugga
og dyraop í ytri veggskífunni.
Til samtengingar steypubyrða skal setja
ca. 19 cm háa tengistiga (filegran) með
40 – 50 cm millibili.

Útveggur ÚV.1.10.28 5.stk.
Útveggur ÚV.1.10a.28 1.stk.
Hliðarmynd 1:20

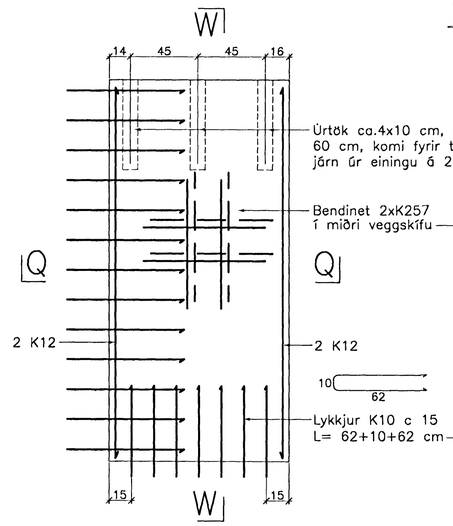

Snið W–W

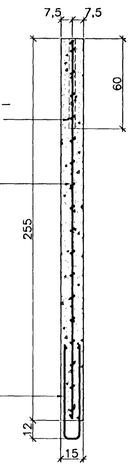

Snið Q–Q í ÚV.1.10a

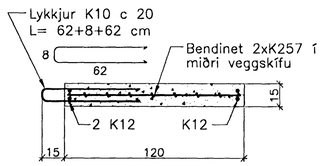

Snið Q–Q í ÚV.1.10

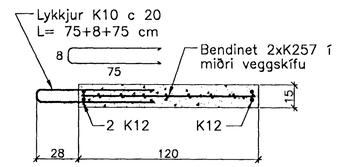

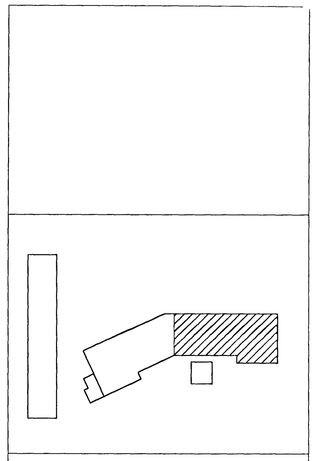

Breytingar:

Samþykkt þann
02 MAI 2005
Byggingafulltrúinn í Hafnarfirði
Fh. Sigurbjartur Halldórsson

TEIKNISTOFAN ÓÐINSTORGI

Verkefni: Lækjargata 28 Hafnarfirði

Heiti: Járnbent steypa: Útveggjaeiningar

Hönnun: Vífill Oddsson verkfræðingur

VÍFILL ODDSSON VERKFRÆÐINGUR
kt. 101237–3629 FVFÍ – FRV
SÍMI: 510–2200
ÓÐINSGÖTU 7 REYKJAVÍK FAX: 510–2201

M. 1:20
R. V.O./K.S.G.
T. K.S.G.
Dags. feb. 2005 Nr. 968–1–34