JÁRNBENT STEYPA
Útveggjaeiningar 1:20

Útveggur ÚV.1.13.28
Hliðarmynd 1:20

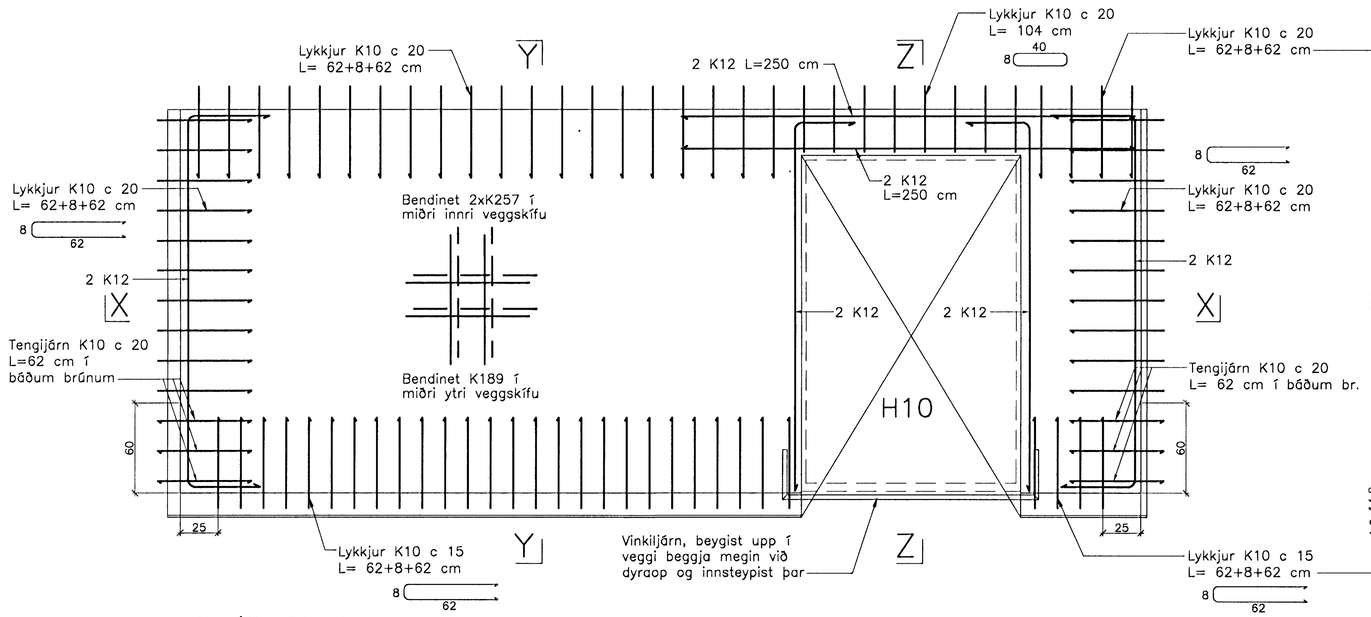

Snið Y–Y

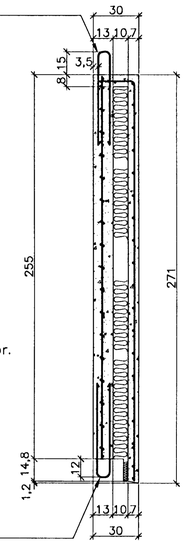

Snið Z–Z

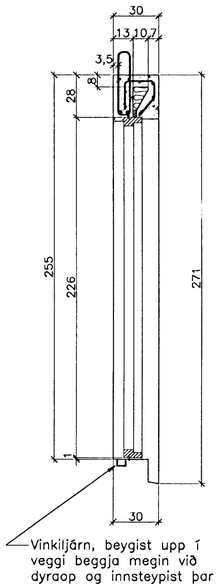

Snið X–X

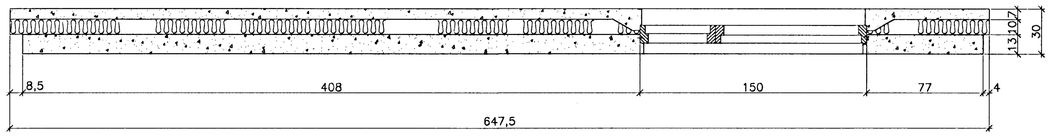

Snið X–X

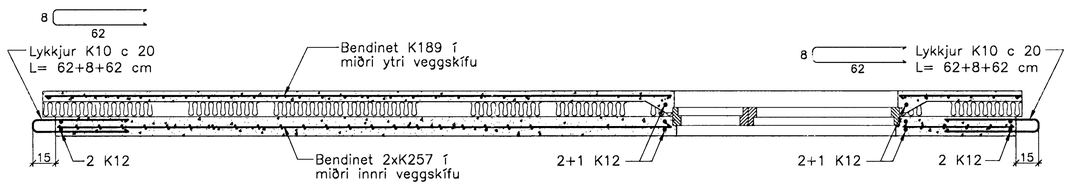

Ath. Setja þarf 1 K12 kringum alla glugga og dyraop í ytri veggskífunni.
Til samtengingar steypubyrða skal setja ca. 19 cm háa tengistiga (filegran) með 40 – 50 cm millibili.

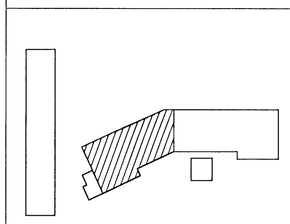

Breytingar:

Samþykkt þann
02 MAI 2005
Byggingafulltrúinn í Hafnarfirði.
F.h. Sigurbjartur Halldórsson

TEIKNISTOFAN ÓDINSTORGI

Verkefni: Lækjargata 28 Hafnarfirði

Heiti: Járnbent steypa: Útveggjaeiningar

Hönnun: Vífill Oddsson verkfræðingur
Vífill Oddsson
101237 3629

VÍFILL ODDSSON VERKFRÆÐINGUR
kt. 101237–3629 FVFÍ – FRV
SÍMI: 510–2200
ÓDINSGÖTU 7 REYKJAVÍK FAX: 510–2201

M. 1:20
R. V.O./K.S.G.
T. K.S.G.
Dags. feb. 2005 Nr. 968–1–36