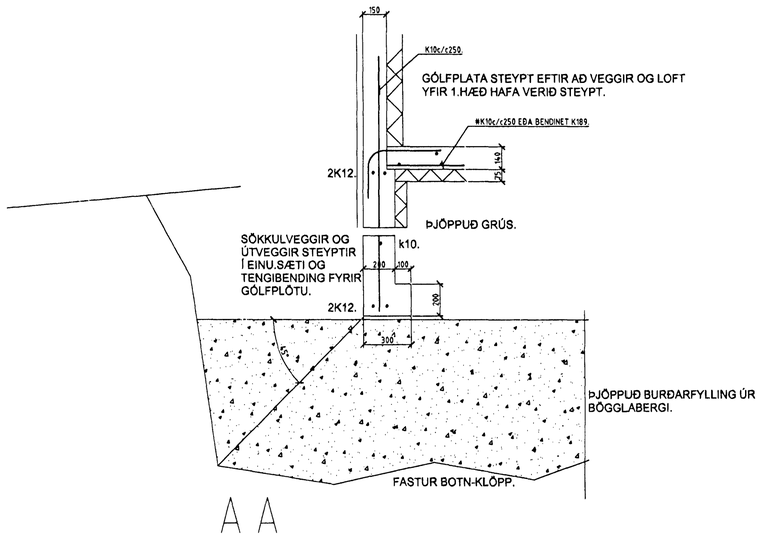


A A

MÆLIKVARÐI 1:20.

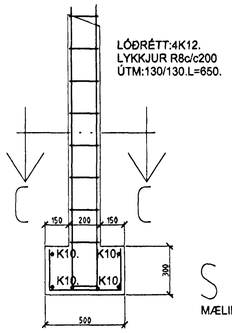


S

MÆLIKVARÐI 1:20.

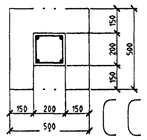


C C

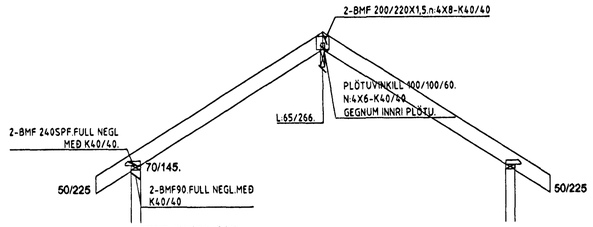


SPERRUFESTINGAR.
Mk 1:50.

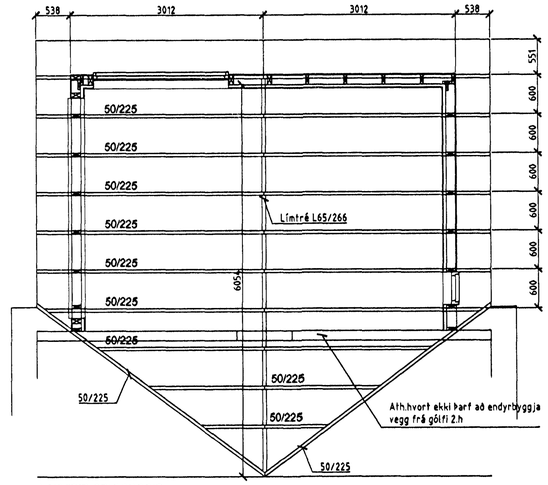


ÞAKVIÐIR GRUNNMYND
Mk 1:50.

| Dags: | Breyting: | Hönnun: |
|---|---|---|

Skýringar:
Burðarfylling:Hreinsa skal allan lausan jarðveg úr grunni undir viðbyggingu og fylla í grunn með bögglabergi og þjappa í mest 75cm þykkum lögum með 8-10t titraravaltara að neðri brún sökkulveggjar.Eftir að uppsteypu veggja er lokið,skal fylla samtímis beggja vegna að sökkulveggjum með grús og þjappa með plötutitrara í 30cm þykkum lögum og væta hvert lag áður en þjöppun hefst.
Bending:Bendistál er kambstál Ks50 auðkennt með K.og slétt stál nr 37 auðkennt með R.Bending sé í samræmi við þversnið.
Steypa sé S250 skv ÍST10.
Sigmál steypu 60-80-mm
v/s-hlutfall >0,55.
Loftinnihald 5-6%
Minnsta sementsmagn í steypu 300.kg/m3
Veggjagrind og þakviðir:Efni í sperrum og veggjagrind sé beint,húsþurrt og laust við stóra kvisti og sprungur.Ber skal brúnt C_tox á alla sperruenda og vegglægju.Í hvert sperrubil komi PEH40 loftrásarpípa með sigti í ytra opi.
Útveggjagrind er heilklædd utan með 13.mm vi-krossvið og negit með 60galv-saum c/c100mm í alla grind.Þar sem misræmi er milli grindarteikningar og hlutateikningar,skal grindarteikning ráða.Undir vegglægju á stein,skal setja renning úr tjörupappa.
Þak er þéttklætt með 25/150 borðaklæðningu og negit í hverja sperru með 3-75galv.Undir þakstál er klætt með þakpappa og hann festur með heftum gegnum nylonborða.Þakstál er negit á eftirfarandi hátt.Neðsta naglaröð er 10cm ofan við plötukant og næsta röð 5.cm ofar.Næstu tvær raðir séu með 45cm millibil og úr því séu mest 75.cm bil milli naglaraða.Í plötukant milli naglaraða skal negla 1-nagla.Naglar séu snúnir eða með viðnámskömbum og þétting undir haus.

Mk 1:50

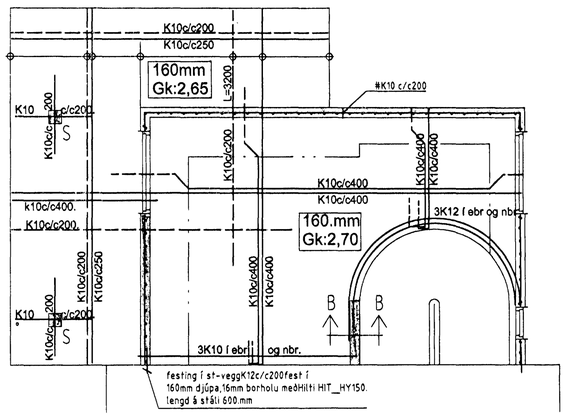


JÁRNBENT STEYPA-LOFT YFIR 1.HÆÐ.
Mk 1:50.

S

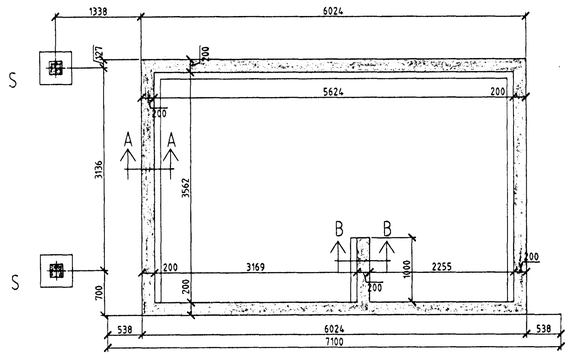


Undirstöður,grunnmynd Mk 150.

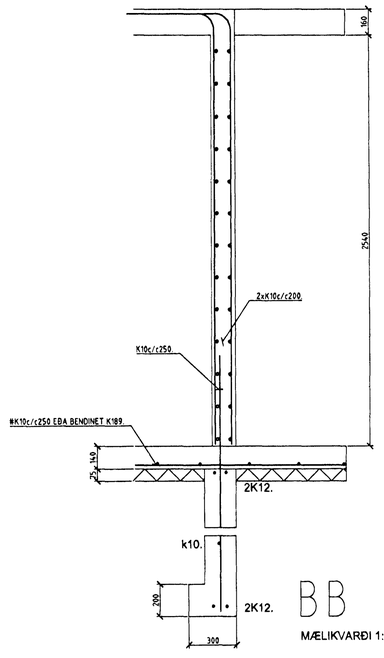


B B

MÆLIKVARÐI 1:20.

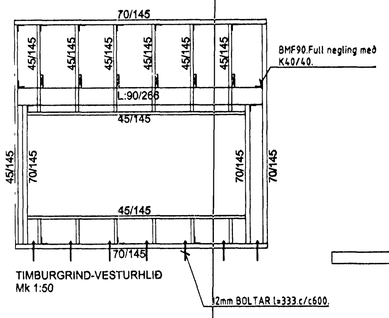


TIMBURGRIND-VESTURHLIÐ
Mk 1:50

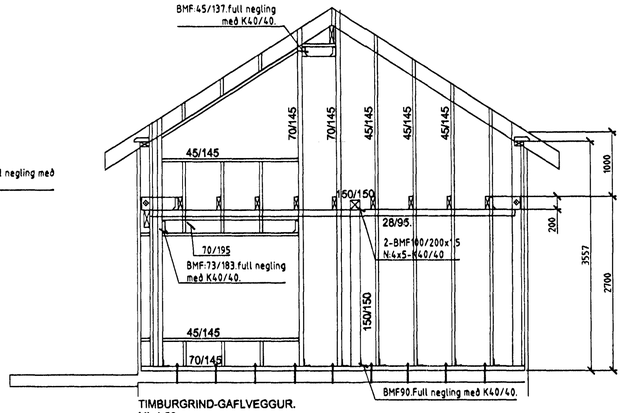


TIMBURGRIND-GAFLVEGGUR.
Mk 1:50.

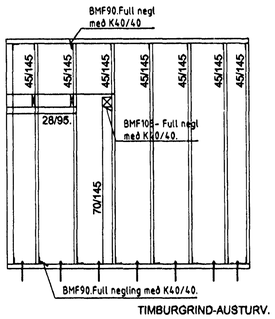


TIMBURGRIND-AUSTURV.

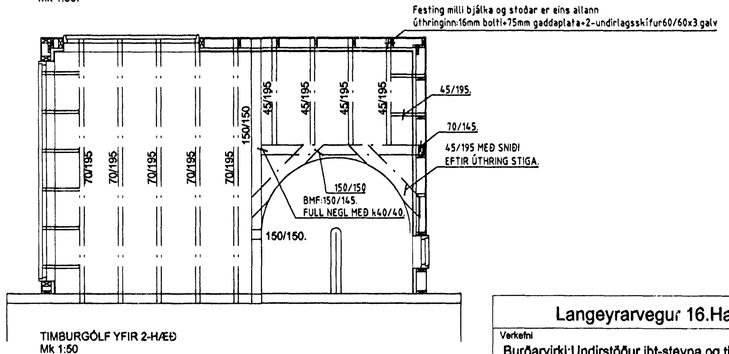


TIMBURGÓLF YFIR 2-HÆÐ
Mk 1:50

Byggingafulltrúi Hafnarfjarðar
Afgreitt þann
16 JUNI 2000

| Langeyrarvegur 16.Hafnarfirði.(Viðbygging) | | | |
|---|---|---|---|
| Verkefni<br>Burðarvirki:Undirstöður,jbt-steypa og timburgrind. | | | Mælikvarði.<br>1:50. 1:20. |
| Verk nr.<br>2002. | Blað nr.<br>2.1. | Dagsetning.<br>19.jan 2000. | Útg.nr.<br>1. | Skré. |
| Teiknistofan Staðalhús Síðumúla 31. | | | Sími / Mælir<br>5813141<br>5813149 |
| Hönnuður. kt. 201137-3149. | | Aðalhönnuður/samræming. | |