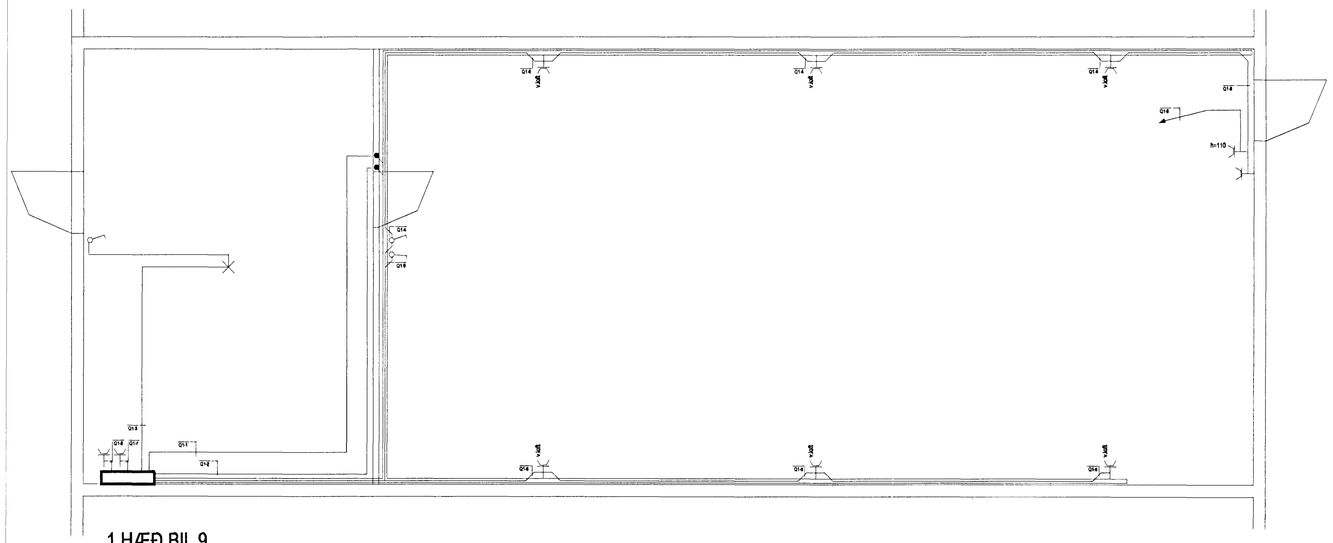

1.HÆÐ BIL 9

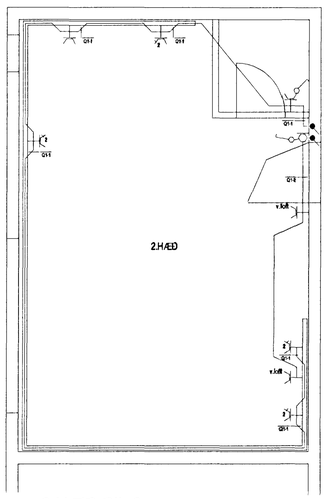

2.HÆÐ BIL 9

TAFLA 01.09

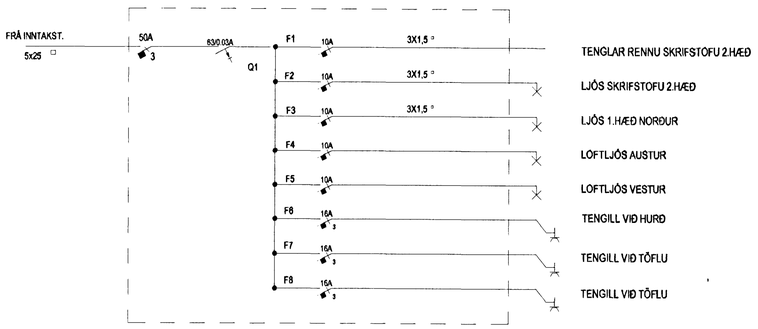

BREYTT:	DAGS:	LÝSING:	TEIKNAÐ:

RAFLAGNIR

Lónsbraut 2
220 Hafnarfirði

BIL 9, 1. OG 2.HÆÐ
Lágspenna og einlínumyndir

MKV:	1:50	DAGS:	20.02'01
TEIKNAÐ:	SEJ	SAMÞYKKT	
HANNAÐ:	Sigurður Jón Jónsson		

260 101-09

VERKFRÆÐIFYRIRTÆKIÐ
VÍKINGUR HF
Skipholt 25, 105 Reykjavík
Sími: 511-3399
Fax: 511-3377
viking@viking.is
www.viking.is

3565

© Víkingur
ÖLL AFNOT OG AFRITUN TEIKNINGA, AÐ HLUTA EÐA Í HEILD ER HÁÐ SKRIFLEGU LEYFI HÖFUNDA