SNIÐ A-A M=1:20

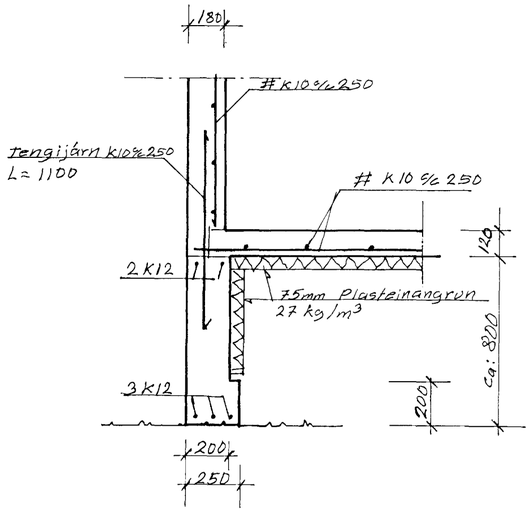

SNIÐ B-B M=1:20

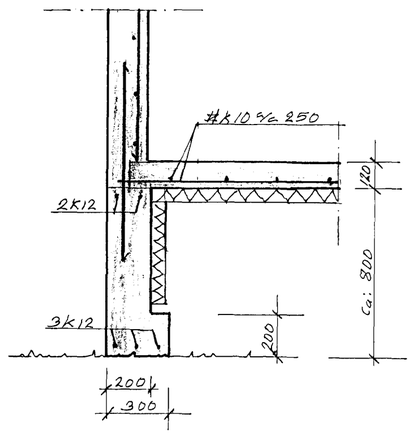

SNIÐ C-C M=1:20

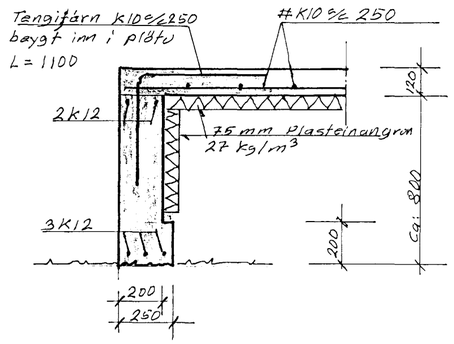

SNIÐ D-D M=1:20

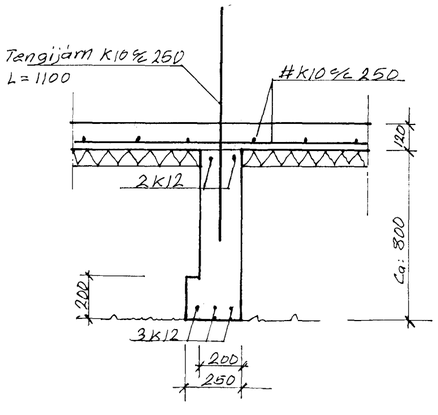

SNIÐ E-E M=1:20

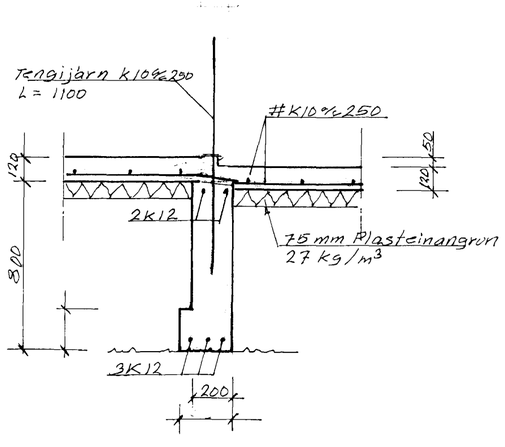

SNIÐ F-F M=1:20

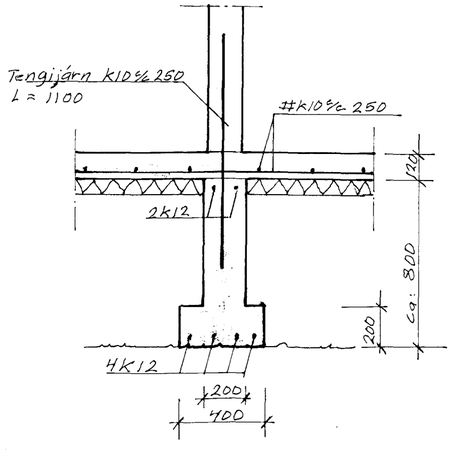

SKÝRINGAR

Steinsteypa S250

Sementsmagn skal vera a.m.k. 300 kg í hverjum rúmmetra af steypu.
Vatnssementstala (V/S) skal vera minni en 0.55
Loftinnihald skal vera a.m.k. 5%.
Alla steypu skal titra lítillega í mótum.

Steypustyrktarstál

Steypustyrktarstál merkt K á uppdrætti er kambstál Ks40
K10 c/c250 táknar eitt 10mm kambstál á hverju 250mm.
#K10 c/c250 táknar 10mm kambstál krosslagt með 250mm millibili í hvora átt.

Undirstöður

Miðað er við að undirstöður standi á aðfluttri fyllingu úr bögglabergi.
Bögglabergið skal vera frostþolið og slitsterkt, þannig að góð þjöppun náist.
Mesta steinastærð má ekki vera meira en 1/3 af fyllingarþykkt og aldrei meiri en 100mm.
Miðað er við að mesta álag á fyllingu skuli vera minni en:

Við 250mm undirstöður $\sqrt{m}$ max $\leq$ 0.10 MN/m²
Við 300mm undirstöður $\sqrt{m}$ max $\leq$ 0.12 MN/m²

Fyllingarefni undir gólf

Fylling undir gólf skal vera grús og skal hún þjöppuð í hæfilegum lögum 300 – 500 mm.
Gæta skal þess að bleyta grúsina vel þegar hún er þjöppuð.

Byggingaeftirlit Hafnarfjarðar
Afgreitt bann
28 MARS 2000
Sigurbjartur Halldórsson

VÖLUSTEINN Teiknistofa
Mörkinni 1 • Sími 588 9555 • Fax 568 5421
Magnús Jónsson Byggingatæknifræðingur
kt. 290141-2069

LÖUÁS 30 HAFNARFIRÐI

TEIKN. Magnús Jónsson	TEKNAÐ M.S.J	VÉLUR	Teikn.nr. 2.02 DAGS. 17-03-00
			Kv. 1:20

Burðarvirki. Skýringar og snið í undirstöður