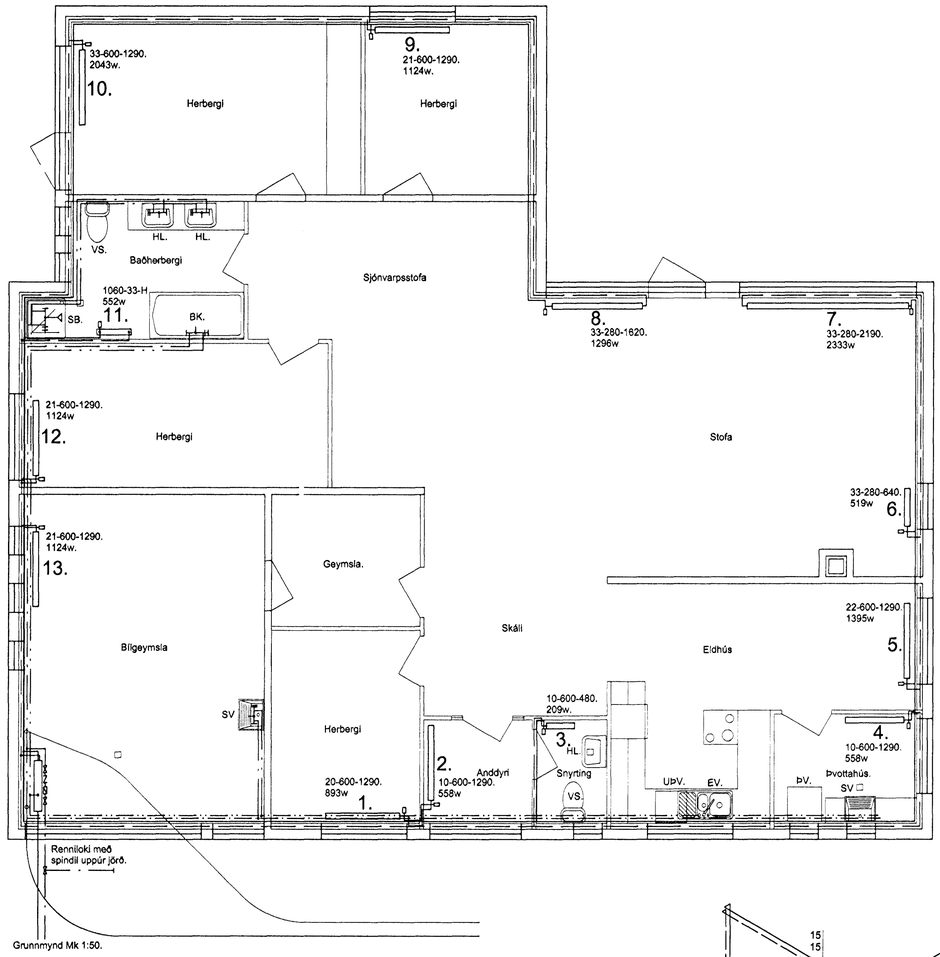

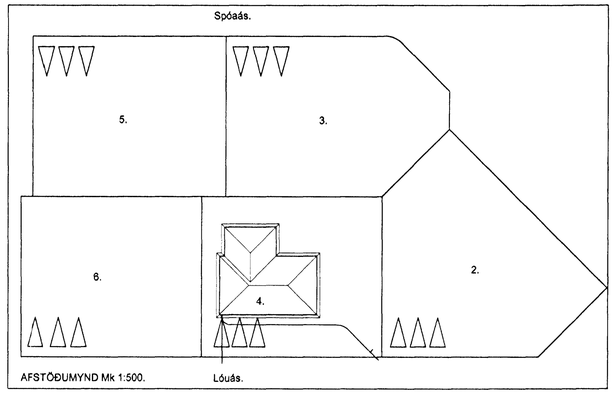

Dags:	Breyting:	Hönnun:

Skrá yfir ofnastærðir Vor-yl-ofnar delta t=40°C						
Ofn. Nr.	wött	Tilvísun	Tengi	Loki	Loftskrúfa.	stilli-T
1.	893w	20-600-1290.	AB-10	RAV	+	+
2.	558w	10-600-1290.	AB-10	FJVR	+	+
3.	209w.	10-600-480.	AB-10	RAV	+	+
4.	558w	10-600-1290.	CD-10	FJVR	+	+
5.	1395w	22-600-1290.	CD-10	RAV	+	+
6.	519w	33-280-640.	CD-10	RAV	+	+
7.	2333w	33-280-2190.	BC-10	RAV	+	+
8.	1296w	33-280-1620.	AD-10	RAV	+	+
9.	1124w.	21-600-1290.	AB-10	RAV	+	+
10.	2043w.	33-600-1290.	CD-10	RAV	+	+
11.	552w	1060-33-H	EF-10	RAV	+	+
12.	1124w	21-600-1290.	AB-10	RAV	+	+
13.	1124w.	21-600-1290.	CD-10	RAV	+	+

Skýringar:
Leiðslur í hitalögn úr dregnum stálrörum sem klæðast
með 20mm einangrunarhólkum og eru innri þvermál
þeirra gefin upp í mm á lagnarmynd.
Leiðslur fyrir neysluvatn eru úr ryðfríu stáli.
Leiðslur liggja innan á vegg í bílgeymslu, í einangrun útveggja
og í leiðsluveggjum milli herbergja.
Þéttleikaprófun er gerð með koldu vatni og 10kg/m2
þrýstingi sem skal haldast í 12 klst án þess að falla

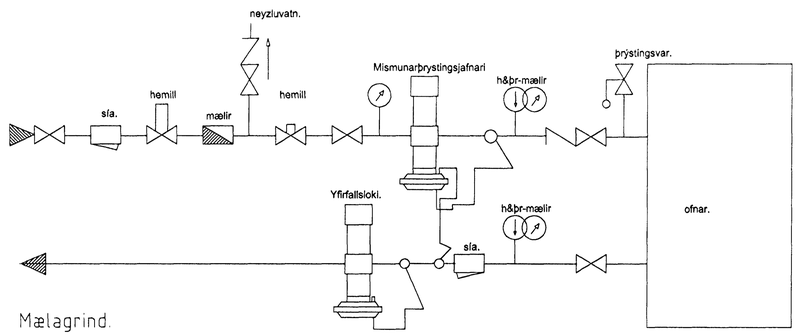

Mælagrind.

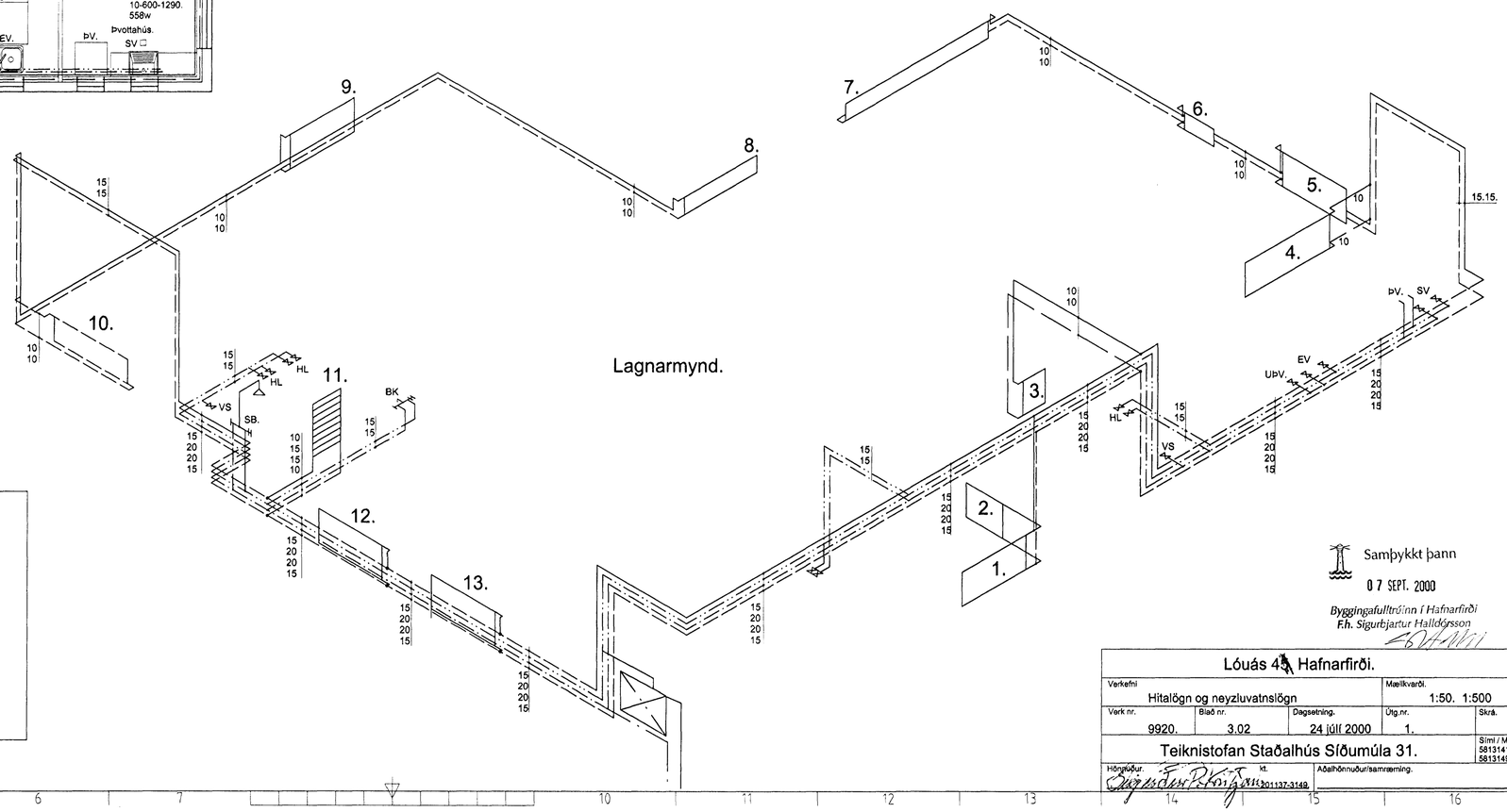

Lagnarmynd.

Samþykkt þann
07 SEPT. 2000
Byggingafulltrúinn í Hafnarfirði
F.h. Sigurbjartur Halldórsson

Lóuás 4, Hafnarfirði.				
Verkefni: Hitalögn og neyzluvatnslögn			Mælikvarði. 1:50. 1:500	
Verk nr. 9920.	Blað nr. 3.02	Dagsetning. 24 júlí 2000	Útg.nr. 1.	Skrá.
Teiknistofan Staðalhús Síðumúla 31.				Sími / Ms 5813141 5813149
Höngnaður.		kt. 201137-3149.	Aðalhönnuður/samræming.	