VATNSLOGN MERKINGAR

HEITT NEYSLUVATN

KALT NEYSLUVATN

TOPPUNARSTAÐUR F. HEITT VATN

" " KALT "

TEMINGARKVENTILL

RENNILOKI M. SPINDLI UPPUR JÖRÐ

EINSTREYMISLOKI

RENNILOKI

DRYGGISLOKI

LOFTPÚSI AMK 30cm LANGT Á SVERRSTÆ HLUTI GREINAR

FLOTLOKI V.S.

BLÖNDUNARTÆKI

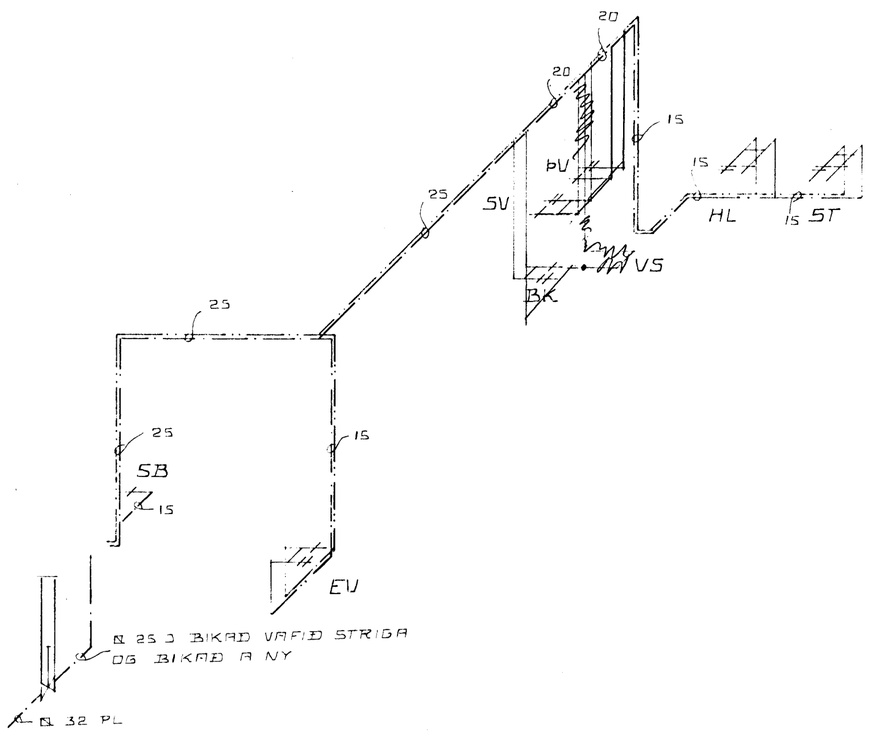

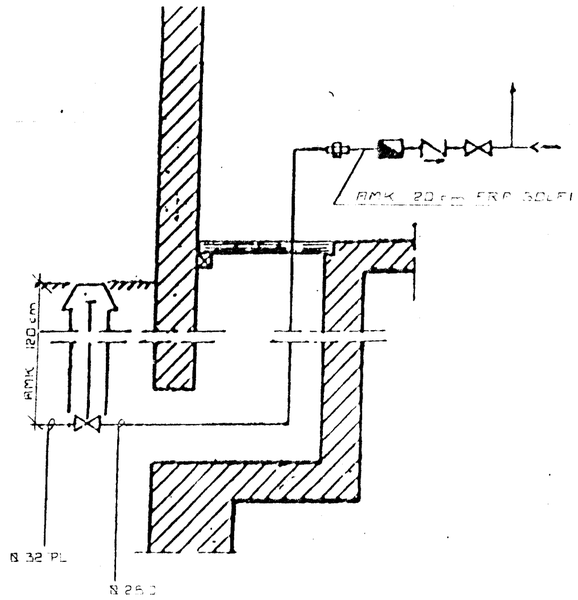

HAFNARFJARÐARBÆR
4. MAÍ 1987
BYGGINGAFULLTRÚI

LYNGBERG 9 HAFNARFIRÐI

VATNSLOGN RUMMYND

RVÍK 1 NÓV '86

TEIKN. JÓHANNES PÉTURSSON FTFÍ

MKV. 1:50