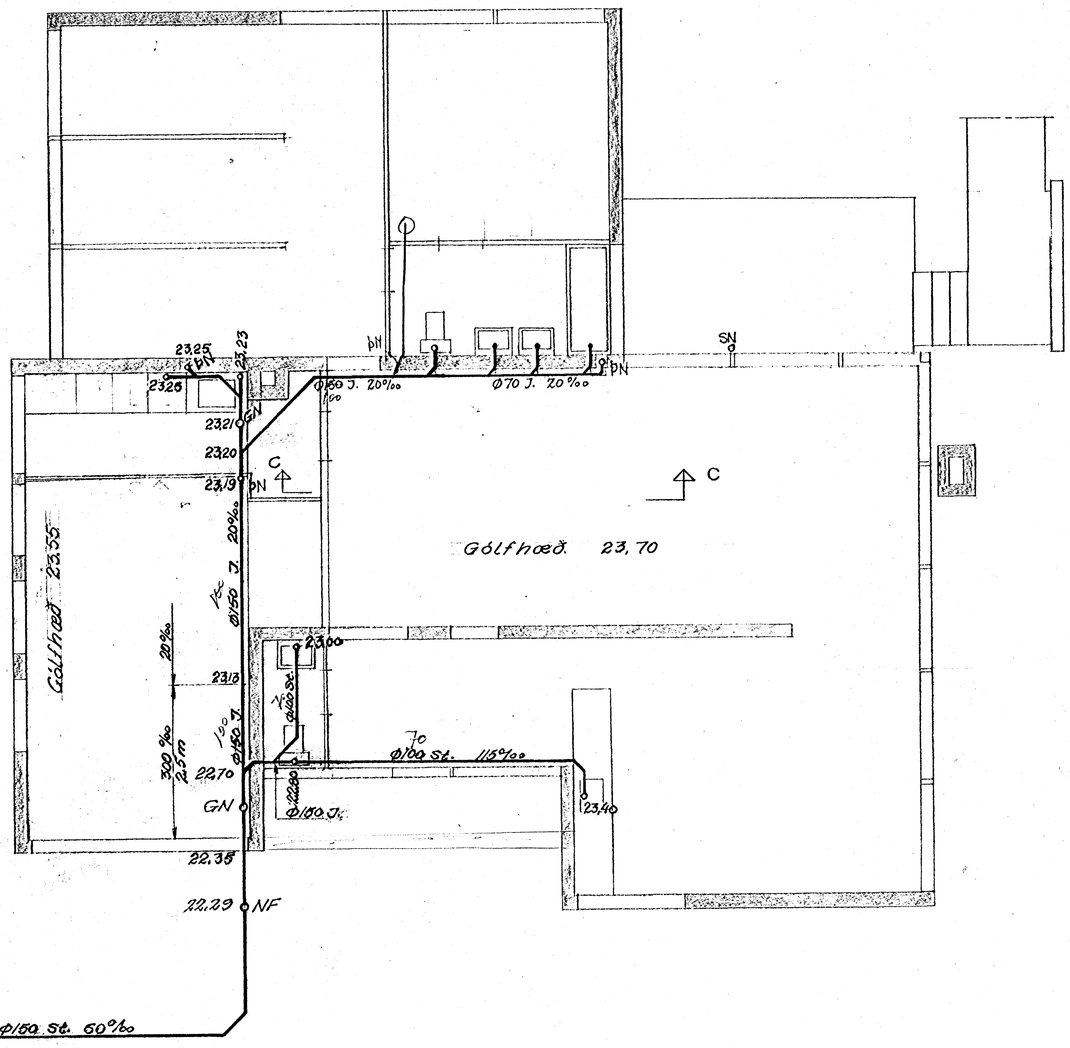

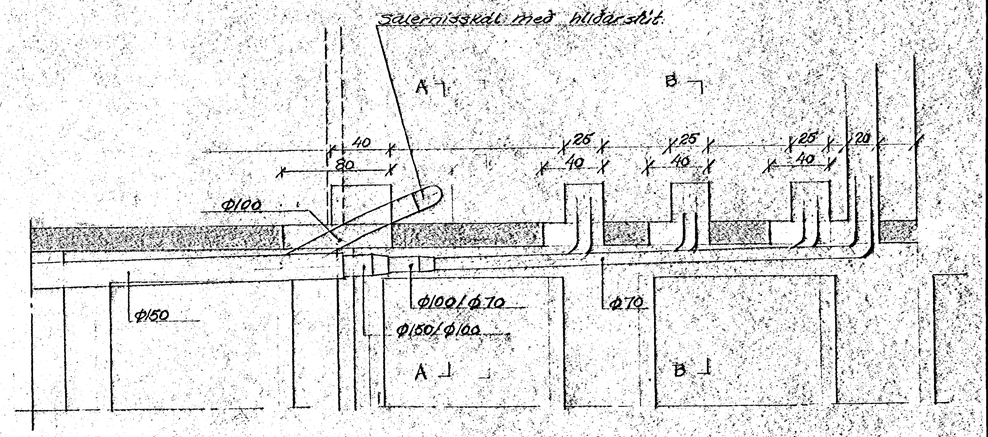

C-C 1:20.

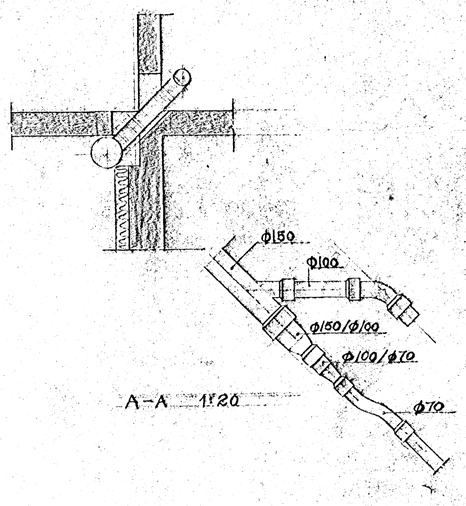

A-A 1:20

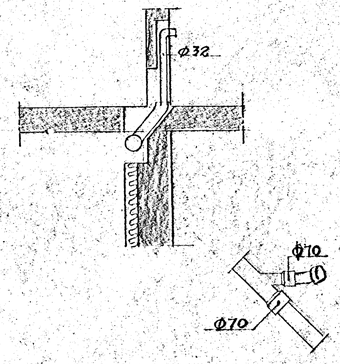

B-B 1:20

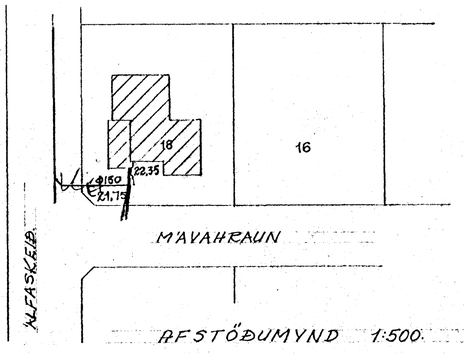

AFSTÖÐUMYND 1:500.

Efni og frágangur lagna sé í samræmi við Holræsareglugerð Reykjavíkur.

BR	DAG	BREYTING Á	LEGA	V.SKR
A	8/5/68	LEGU LAGNAR		

MÁVAHRAUN 18, HAFNARFIRÐI

FRÁRENNSLISLÖGN.

BRAGI ÞORSTEINSSON
EYVINDUR VALDEMARSSON
BYGGINGAVERKFRÆÐINGAR SÍVF
SUÐURLANDSBRAUT 2 – SÍMI 37583

REYKJAVÍK P. 7.-6.-67		KVARÐI 1:50, 1:20, 1:500		
TEIKN. BR	REIKN.	VERK	BL. NR.	BR.
ATH.	SAMP.	6714	2.	A