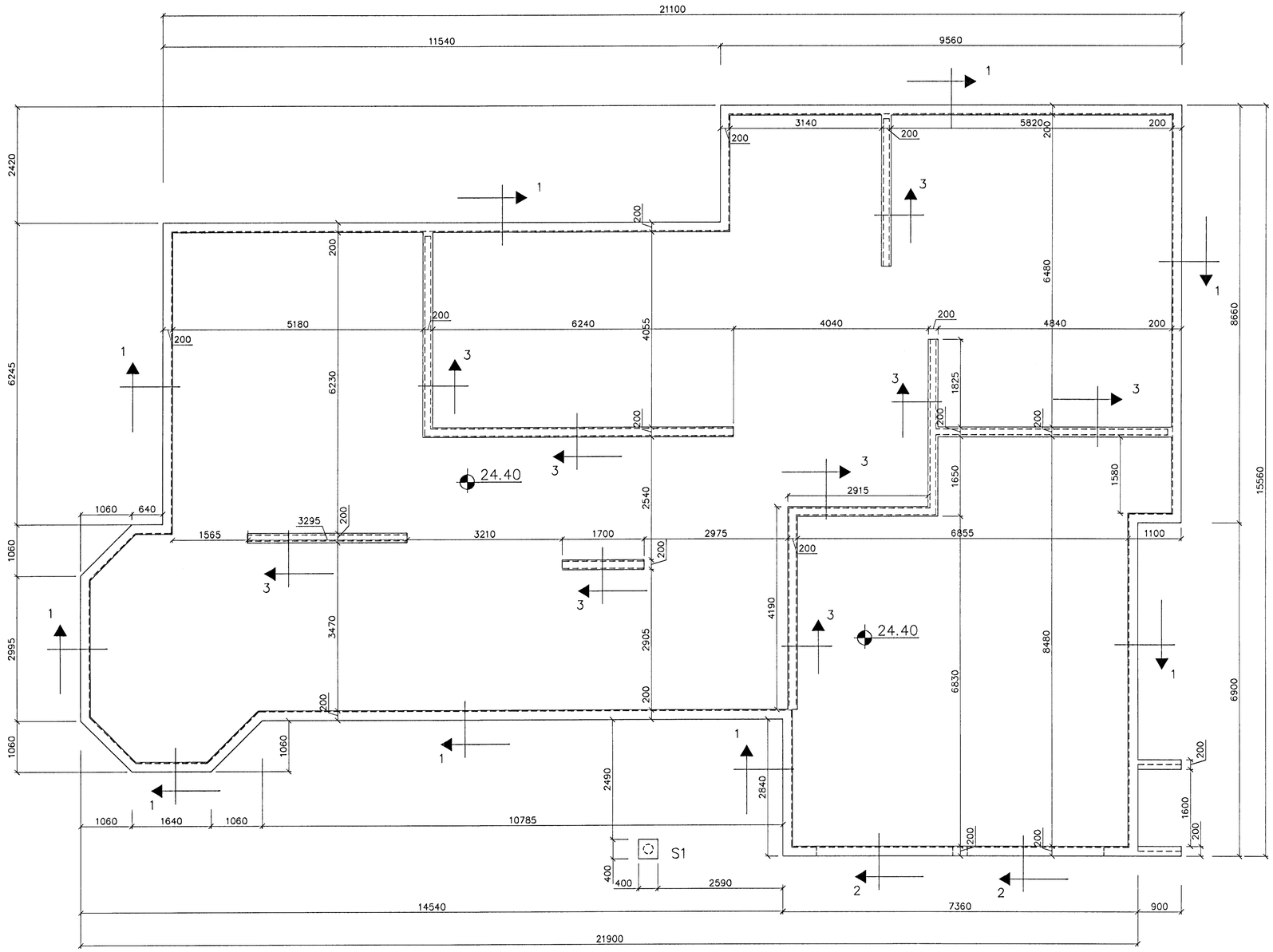

GRUNNMYND 1:50

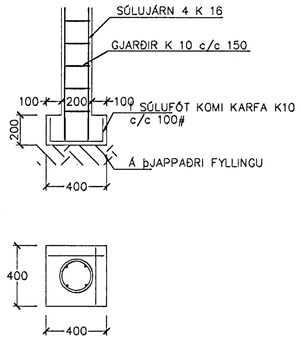

SÚLA S1 SNIÐ OG ÁSÝND 1:20

SKÝRINGAR

ALMENNAR SKÝRINGAR SJÁ BL. NR. 1-01
SNIÐ OG SÚLA S1 SJÁ BL. NR. 1-03

STEYPA=S250
LOFTINNIHALD > 5%
V/S-TALA < 0,55
BENDISTÁL= Ks410
þAR SEM HÆÐ UNDIRSTAÐA ER > 120 SM KOMI EINFÖLD GRIND K10 c/c 300#
FYLLING INN Í SÖKKLA SKAL VERA FROSTFRÍ OG þJAPPAST Í 30 SM LÖGUM
UNDIRSTÖÐUR HVÍLA Á KLÖPP.
MESTA ÁLAG Á UNDIRSTÖÐUR < 500 kN/M

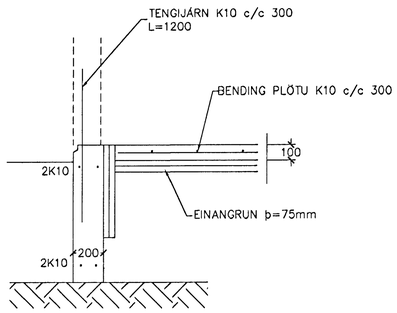

SNIÐ 1 1:20

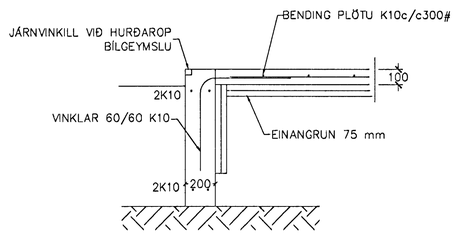

SNIÐ 2 1:20

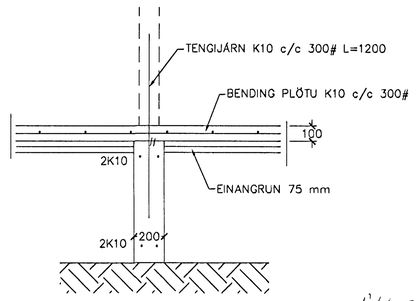

SNIÐ 3 1:20

Br.	Dags.	Eðli breytinga	Sign

MÁVAHRAUN 21
HAFNARFIRÐI

UNDIRSTÖÐUR-MÁLTEIKN

Sam þykkt þann
24 APR 2001
Byggingafulltrúinn í Hafnarfirði
F.h. Sigurbjartur Halldórsson

MKV. 1:50 1:20
DAGS. APRÍL 2001
VERK NR. 2109
TEIKN. NR. 1-02
HANNAÐ SIG. þORLEIFSS. KT. 241148-3009
TEIKNAÐ
YFIRFARIÐ

TÆKNIÞJÓNUSTA SIGURÐAR þORLEIFSSONAR ehf
STRANDGÖTU 11 220 HAFNARFIRÐI
SÍMI 555-4255 FAX 555-2375
E-mail tæknith@jonusta@islandia.is
kt: 440693-2599

Áf! 26/4/01