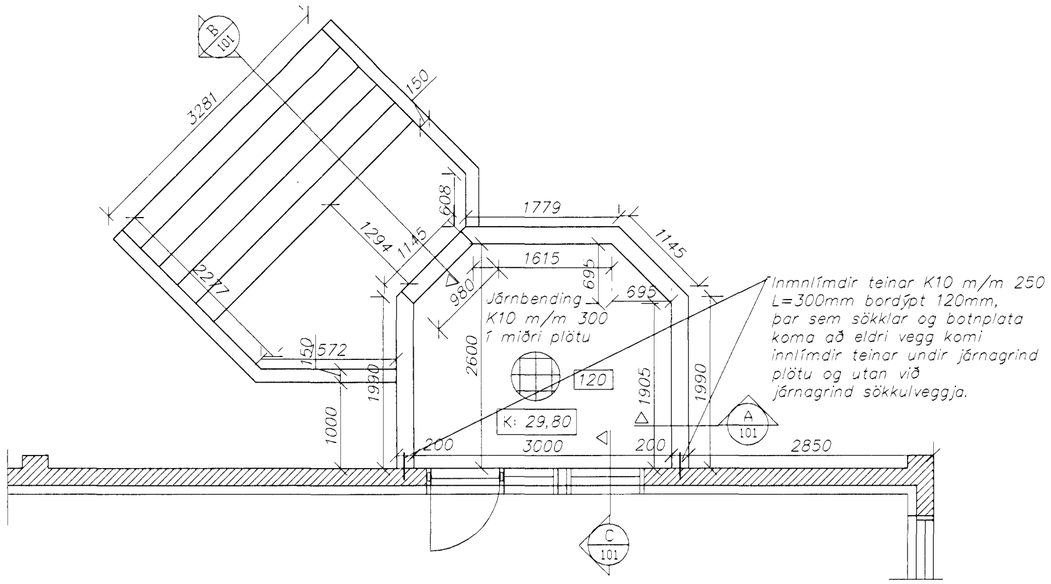

Grunnmynd

Mælikvarði 1:50

Tákn

Sneiðing í byggingarhluta

B / 205	Snið B, sýnt á teikningu nr. 205
K:41,23	Kóti á grunnmynd
A	Kóti á sniðmynd
180	Plötuþykkt
	Steypuskil
	Yfirborð jarðvegs og fyllinga
K	Kambstál Ks 400, skriðmörk 400 MPa
Ks	Kambstál Ks 400s, suðuhæft með skriðmörk 400 MPa
m/m	Fjarlægð milli járna, miðja í miðju

Mál og málsetningar:

Öll mál eru í (mm) en hæðakótar eru í metrum.

Grundun:

Undirstöðujarðvegur er klöpp eða frostfrí fylling(bögglaberg)

Fyllingu undir sökkla skal þjappa þannig að hún uppfylli
E2 > 120 MPa og E2/E1 < 2.2.

Undir botnplötu skal fylla með frostfrírri fyllingu og þjappa í
30 cm lögum og fara a.m.k. fjórar umferðir með 200 kg víbrósleða.

Nafnálag á undirstöðujarðveg 0,05 MPa

Steypuvirki

Steypuvirki skal uppfylla ÍST 10, I og II og
miða skal við framkvæmdaflokk B.

Steypa:

Brotþolsflokkur:	C30
Sementsmagn:	>350 kg/m³
Loftmagn	>5%
Mesta steinastærð	25mm
Vatns-sementstala	< 0.55
Sigmál	6-8 sm

Steypustyrktarstál

Allt stál í lykkjum sé suðuhæft kambstál Ks 400s, skriðmörk > 400MPa
Annað steypustyrktarstál sé kambstál Ks 400, skriðmörk > 400 MPa
Nema annað sé tekið fram á teikningu.

Steypuhula

Lámarkssteypuhula (mm) kemur fram í töflu 1.
Komi listi í mót miðast stteypuhula við innri brún lista.

	plötur	Veggir bitar	súlur
Steypa í eða við sjó	60	60	60
Steypa að vatni eða jarðvegi	50	40	40
Steypa utanhúss (utan við einangrun)	30	30	30
Steypa innanhúss (innan við einangrun)	20	20	30

Tafla 1.

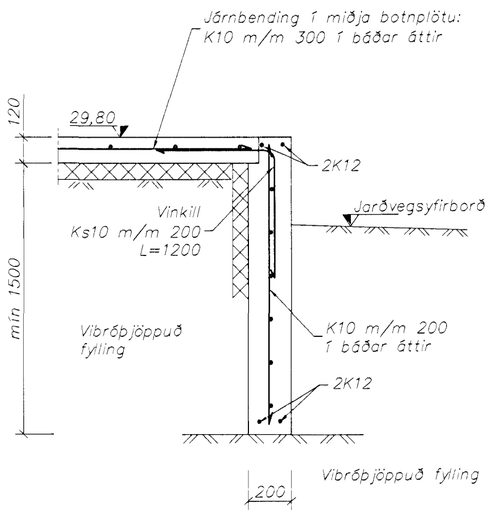

A / 101 Snið

Mælikvarði 1:20

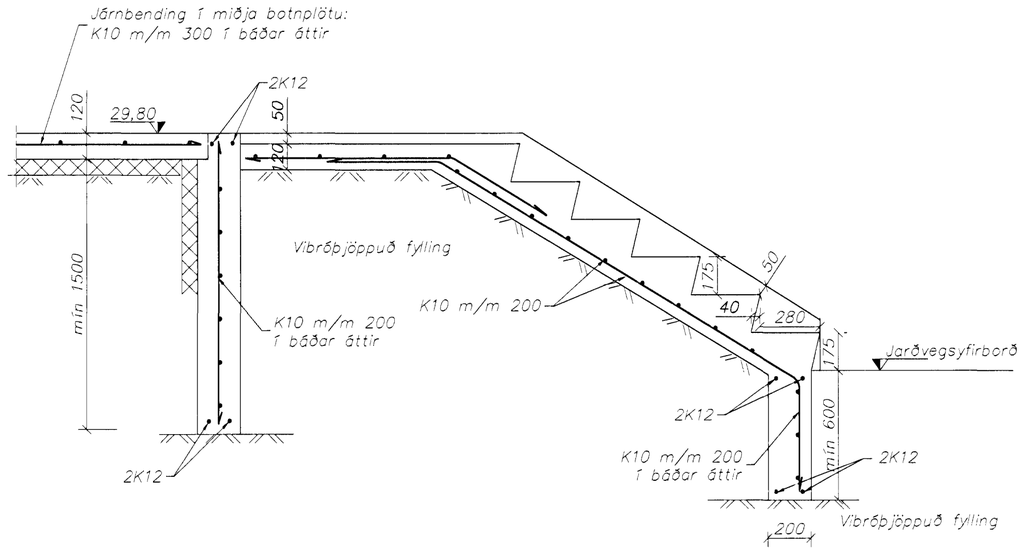

B / 101 Snið

Mælikvarði 1:20

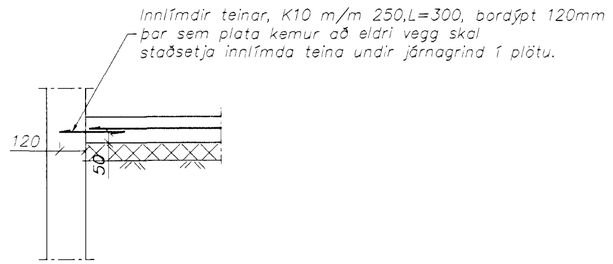

C / 101 Snið

Mælikvarði 1:20

Samþykkt þann
20 NOV. 2000
Byggingafulltrúinn í Hafnarfirði
F.h. Sigurbjartur Halldórsson

dags	breyting	nafn
13.11.00	Kanti sleppt á sökkil	HÞM

Strendingur ehf.
Verkfræðiþjónusta
Reykjavíkurvegur 68 - 220 Hafnarfjörður
sími 565 5640, fax 565 5641

hannað:	júlí 2000	HÞM
teiknað:	júlí 2000	JW

Hafnarfirði 3.11.2000
Hálfdan P. Markússon kt.240563-2909

Melabraut 18, Hafnarfirði

Sökklar
Grunnmynd og snið

dagsetning:	teikn. nr:	mælikvarði:	A2
júlí 2000	101	1:50, 1:20	