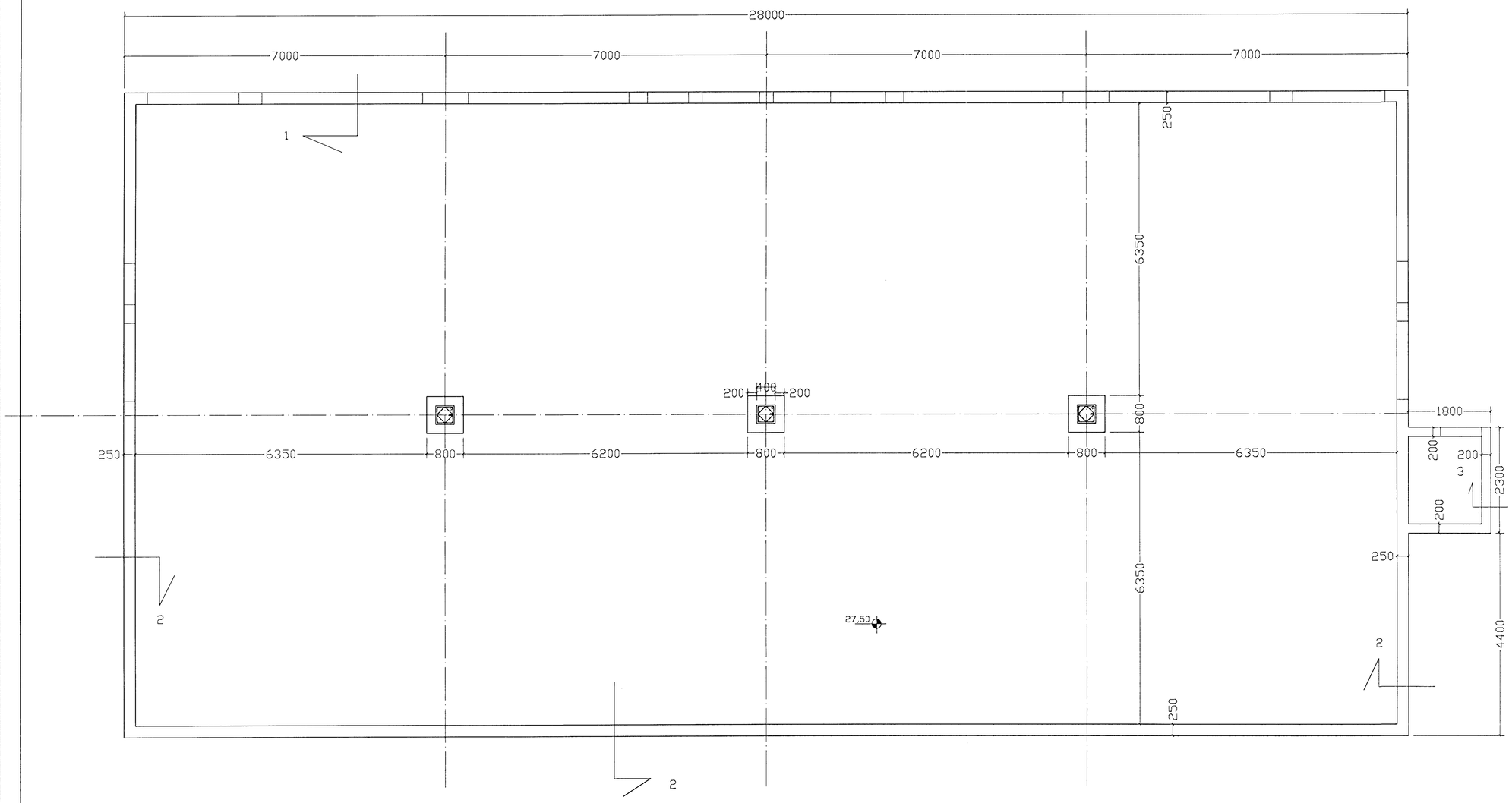

GRUNNMYND 1/50

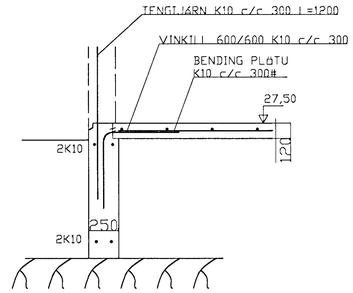

SNIÐ 1, 1:20

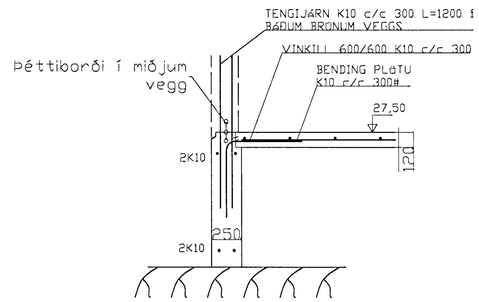

SNIÐ 2, 1:20

SKÝRINGAR

STEYPA=S250
LOFTINNIHALD > 5%
V/S-TALA < 0,55
BENDISTÁL= Ks410
þAR SEM HÆÐ UNDIRSTAÐA ER > 1200 MM KOMI EINFØLD GRIND
K10 c/c 300#
FYLLING INN í SØKKLA SKAL VERA FRØSTFRÍ OG þJAPPAST í
30 SM LØGUM
UNDIRSTØÐUR HVÍLA Á KLØPP.
MESTA ÁLAG Á UNDIRSTØÐUR < 500 kN/M

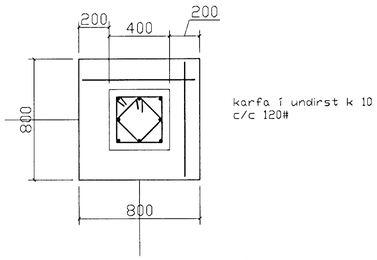

sérmynd súluundirstöður 1/20

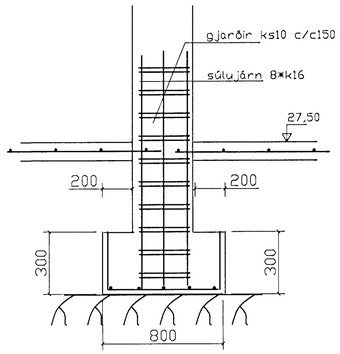

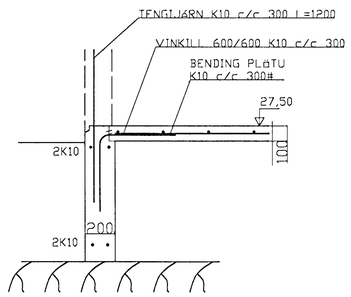

SNIÐ 3, 1:20

1 - JÚNÍ 1999

HAFNARFJARÐARBÆR BYGGINGAFULLTRÚI

BR.	DAGS.	EÐLI BREITINGA	SIGN.

Melabraut 24
Hafnarfirði

Undirstöður grunnmynd / málteikning

mælikv. 1/50 og 1/20

DAGS. 31.05.99
VERK NR. 99 - 26
TEIKN. NR. 01-02
HANNAÐ sig 241148-3009
TEIKNAÐ
YFIRFARIÐ

TÆKNIÞJÓNUSTA SIGURÐAR ÞORLEIFSSONAR ehf.
STRANDGÖTU 11 220 HAFNARFIRÐI
SÍMI 555-4255 FAX 565-2875
E-mail taeknithjonusta@islandia.is