KERFI 1. - LOFTRÆSTING

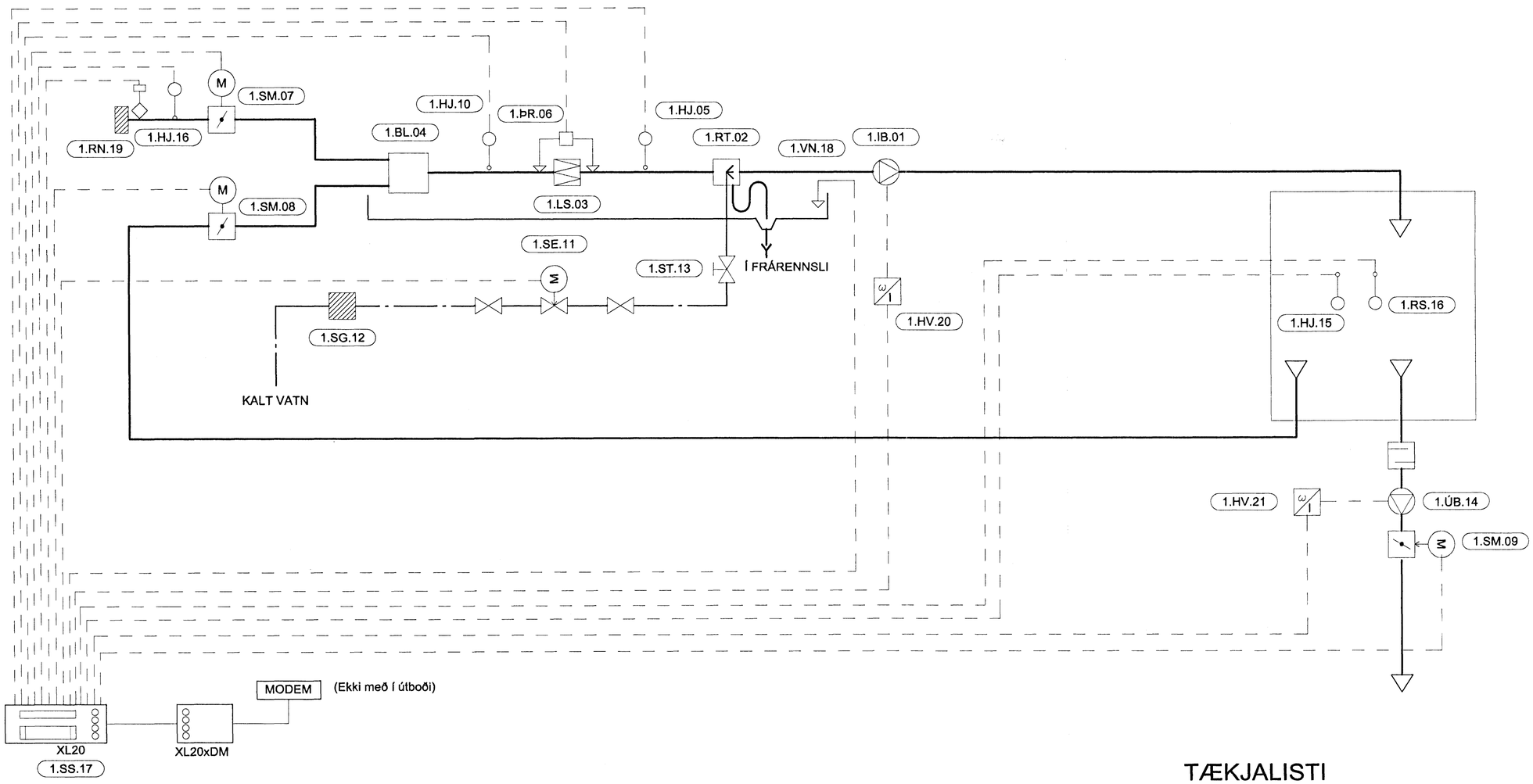

TÆKJALISTI

1.IB.01.....INNBLÁSTURSBLÁSARI 2000 m³/h.
dp=320 Pa UTAN SAMSTÆÐU
1.RT.02.....RAKATÆKI ÚR ÁLI
1.LS.03.....LOFTSÍA EU7
1.BL.04.....BLÖNDUNARHÓLF
1.HJ.05.....HITASKYNJARI - FROSTVÖRN
1.ÞR.06.....SÍUVAKI 5-500 Pa
1.SM.07.....MÓTORSTÝRÐ SPJALDLOKA 600x600
1.SM.08.....MÓTORSTÝRÐ SPJALDLOKA 500x500
1.SM.09.....MÓTORSTÝRÐ SPJALDLOKA 600x600
1.HJ.10.....HITASKYNJARI FYRIR BLÖNDUNARLOFT
STILLING 10°C
1.SE.11.....SEGULLOKI DANFOSS EVSI-15
1.SI.12..... SIGTI HREYNSIGRÁÐA 50 my
1.ST.13.....STILLILOKI TA-STAD DN10
1.ÚB.14.....ÚTSOGSBLÁSARI 2000 m³/h
dp=320 Pa UTAN SAMSTÆÐU
1.HJ.15.....HERBERGISHITASKYNJARI 0-35°C
1.RS.16.....RAKASKYNJARI STILLING 40 %
1.SS.17.....STÝRIVÉL MEÐ SÍMAMÓDEMI
1.VN.18.....VATNSSKYNJARI Í ÖRYGGISPÖNNU
1.RN.19.....REYKSKYNJARI Í STOKK
1.HV.20.....HRAÐABREYTIR
1.HV.21.....HRAÐABREYTIR

Kt. 170647-7499

Tilvísun:	Hefti teikningar:

Br.	Dags.	Af.	Samb.	Breyting:
X				
H				
G				
F				
E				
D				
C				
B				
A				

Byggingafulltrúi Hafnarfjarðar
Afgreitt þann
13 APR. 2002

VGK VERKFRÆÐIRÁÐGJAFAR FRV
VERKFRÆÐISTOFA
GUÐMUNDAR OG KRISTJÁNS hf
Laugavegi 178, 105 Reykjavík - Sími 5400100 - Fax 5400101 - www.vgk.is

MIÐVANGUR 39 B
SÍMSTÖÐ SÍMANS Í NORÐURBÆ HAFNARFIRÐI

KERFISMYND

LOFTRÆSTING

Dags.:	20.03.'02	Kvarði:	~ I A1	Skrá:	W:\LANDSSÍMINN-HF\1568\Teikningar\kerfismynd.dwg		
Hannað:	RK/ÓS.	Teiknað:	ÓS.	Yfirfarið:	RK.	Samþykkt:	
Verknr.:	1568	Teikn.nr.:	11J-74	Breyting:		Blað nr.:	503

Þessa teikningu má hvorki fjölfalda né afrita til þriðja aðila án okkar samþykkis. Brot á höfundarétti varðar við lög.