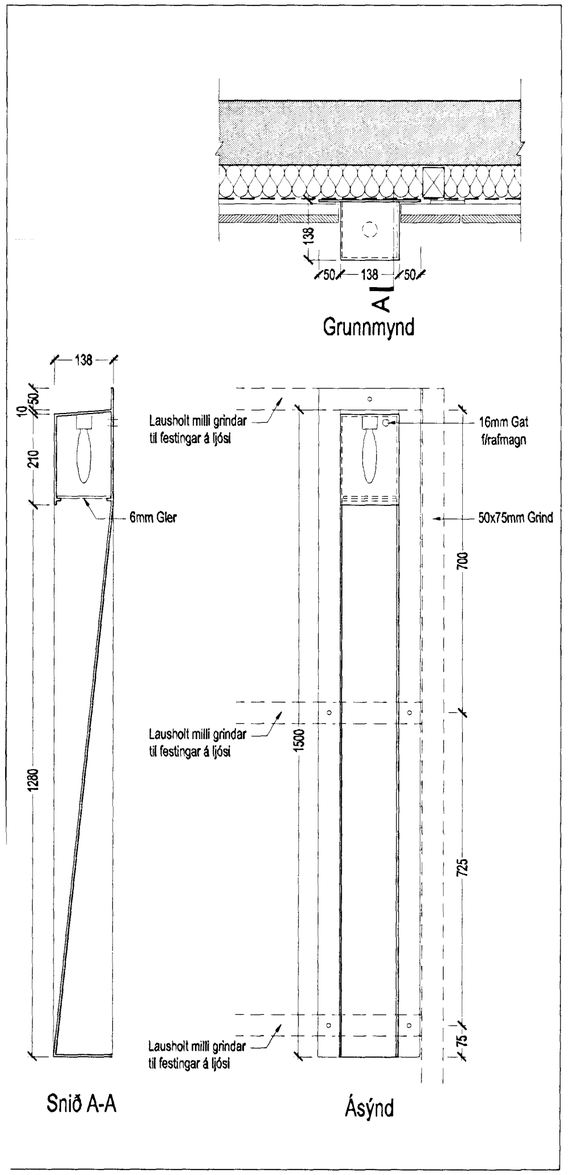

L 1
3.Stk.

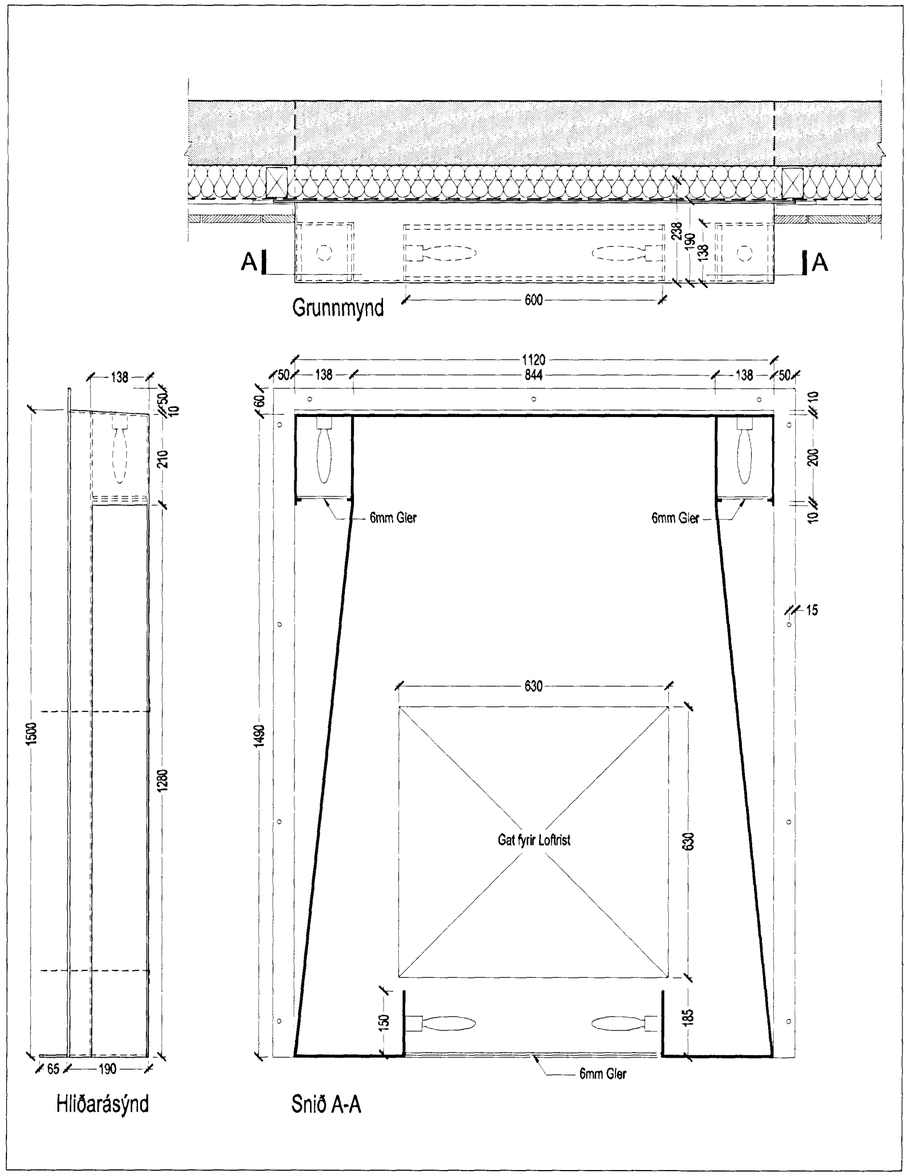

L 2
1.Stk.

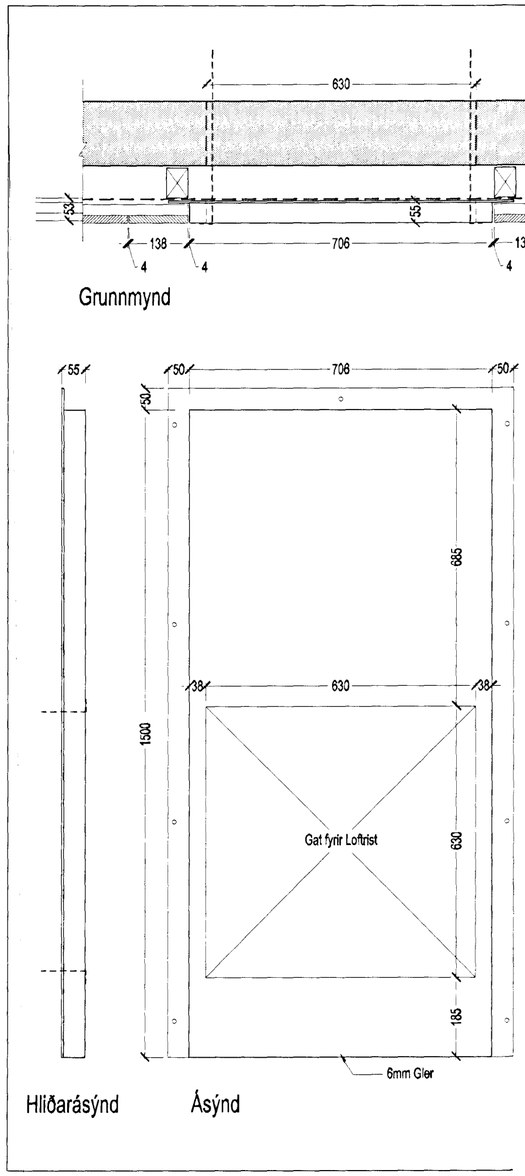

L 3
1.Stk.

ATH.
Framhliðar L2 OG L3 skulu vera úr riffluðu 3-5 áli
- Allt annað úr sléttu áli

VIÐHENGI: 0212-Ljóskassar.dwg

Byggingafulltrúi Hafnarfjarðar
Afgreitt þann
22 APR. 2002

5M

LANDSSÍMI ÍSLANDS

SÍMSTÖÐ Í NORÐURBÆ

MIÐVANGUR 39B, 220 HAFNARFIRÐI **0212**

HLUTATEIKNING

LJÓSKASSAR

MKV.: 1:10
DAGS: DAGS.: 20.03.2002
TEIKNAÐ: Jón Ben
SKRÁ: 0212-(69)4.01.DWG

(69)4.01

Jón Ólafur Ólafsson FAÍ
kt: 090658-4099

Sigurður Einarsson FAÍ
kt: 110457-2789

Sigurður Harðarson FAÍ
kt: 030448-3999

BATTERÍÍÐ ARKITEKTAR
kt: 521291-1259
Trönuhrauni 1
220 Hafnarfirði
S: 54 54 700 F: 54 54 701
Netfang: batteri@arkitekt.is
Heimasíða: www.arkitekt.is

© BATTERÍÍÐ EHF
ÖLL AFNOT OG AFRITUN TEIKNINGAR AÐ HLUTA EÐA Í HEILD ER HÁÐ SKRIFLEGU LEYFI HÖFUNDA