NORÐURVANGUR 32. HAFNARFIRÐI.

Sambykkt á fundi bygginganefndar þ. 18/10 1972

BYGGINGAFULLTRÚINN
Í HAFNARFIRÐI

Jakin athugli á þarðvarnaveitu

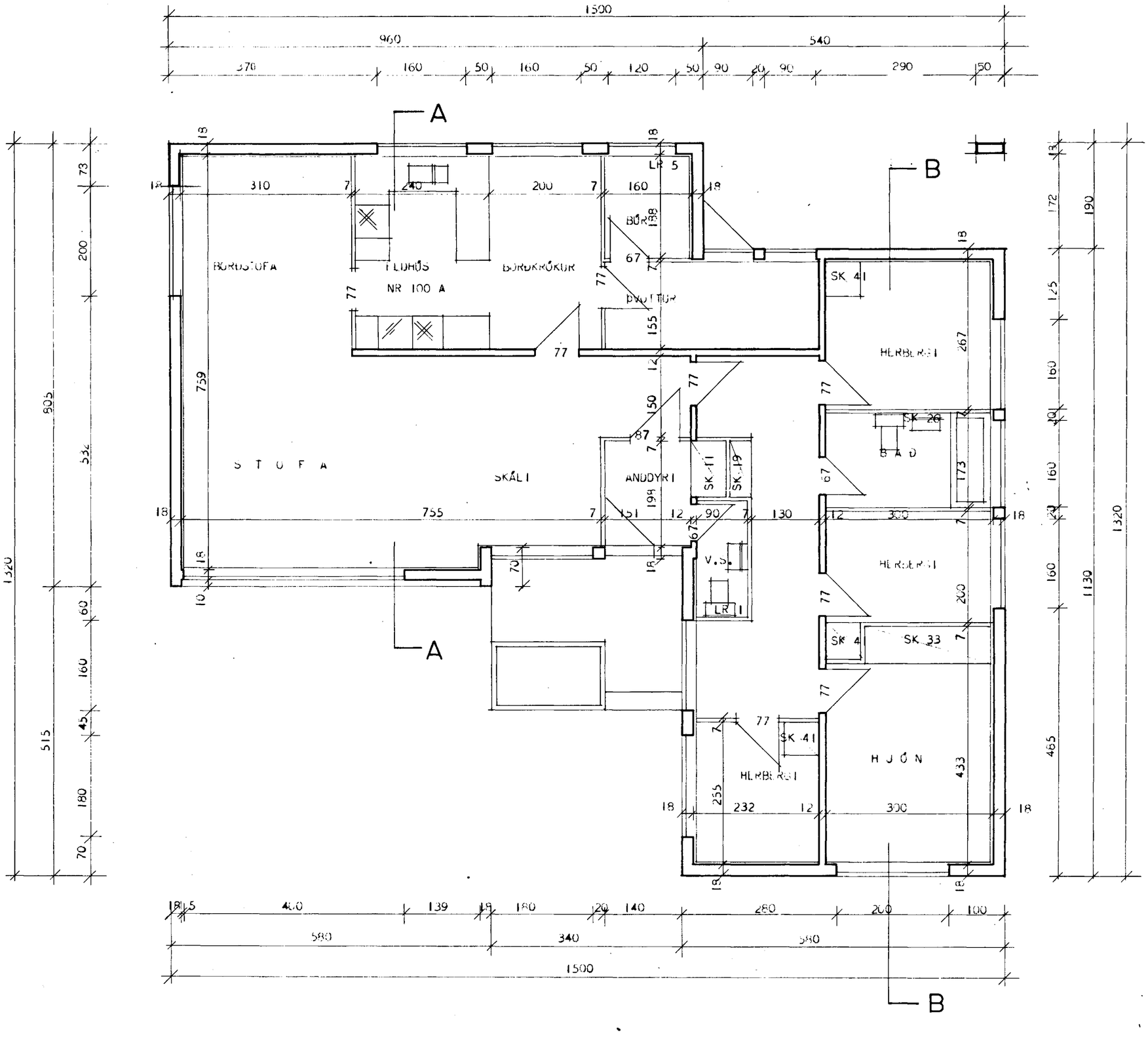

SK = SKÁPUR
LR = LOFTRÁS

ATH. VEGGIR UMHVERFIS HITAKLEFA SKULU GERÐIR ÚR STEINI OG KLEFINN MÚRHÚÐAÐUR Í HÓLF OG GÓLF.

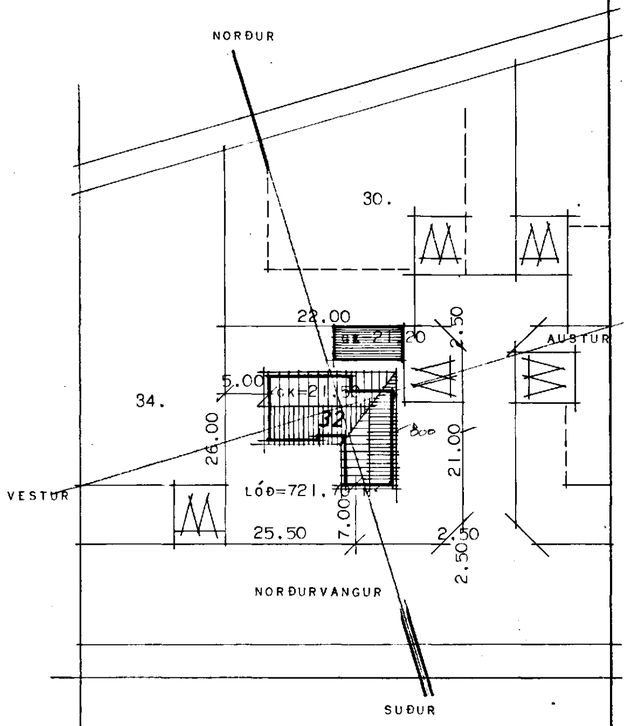

AFSTÖÐUMYND MÁL 1:500

BREYTT Í SEPT 72 SG

HÚSNÆÐISMÁLASTOFNUN RÍKISINS	
GRUNNMYND MÁL 1:50	SÉRTEIKNING
	VERK 78
	BLAÐ NR 2
	JAN. 1966

Sigurður Guðmundsson
Halldór Halldórsson