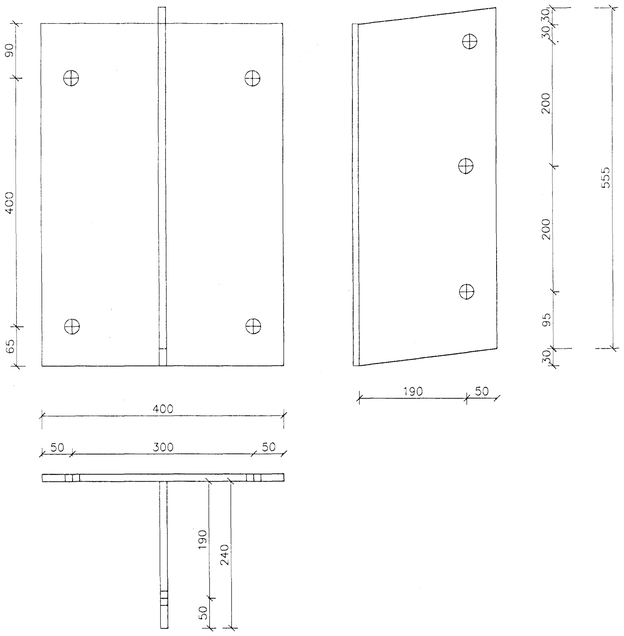


*Festing F1 1:5*

10.stk, göt 7stk Ø25mm
plötuþykkt 12mm

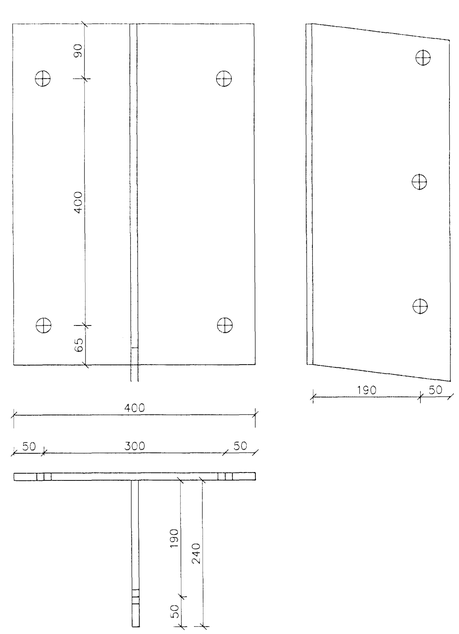


*Festing F2 1:5*

11.stk, göt 7stk Ø25mm
plötuþykkt 12mm

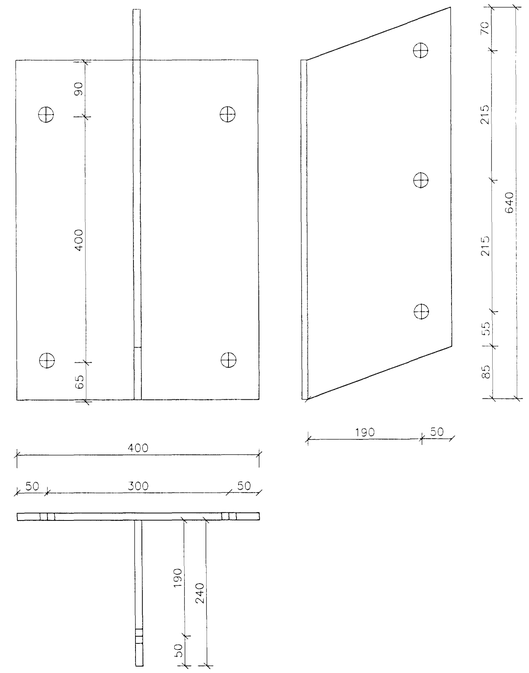


*Festing F6 1:5*

2.stk, göt 7stk Ø25mm
plötuþykkt 12mm

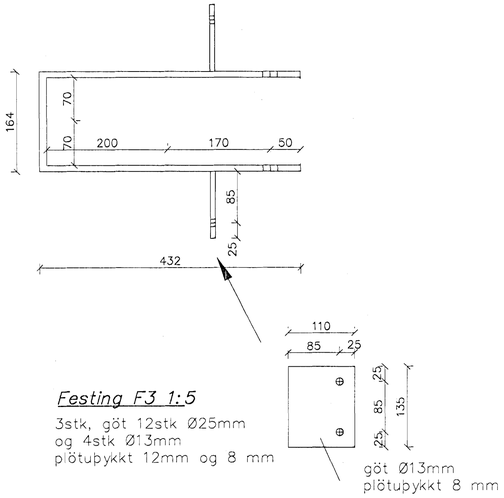


*Festing F3 1:5*

3stk, göt 12stk Ø25mm
og 4stk Ø13mm
plötuþykkt 12mm og 8 mm

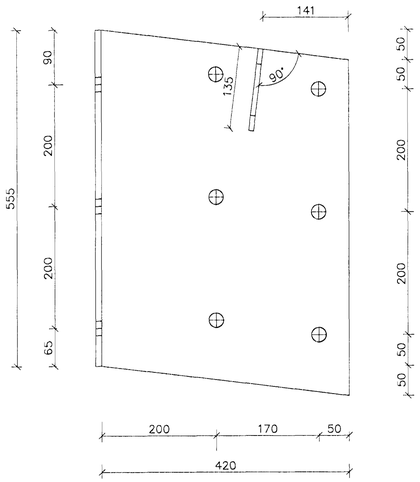


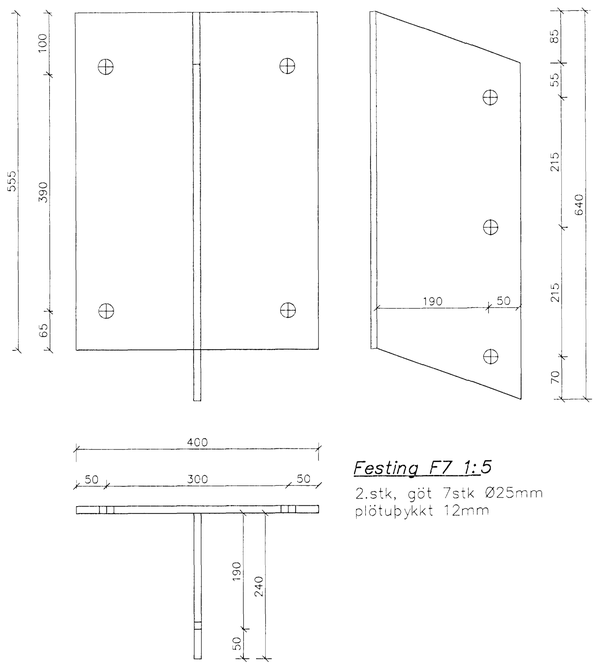


*Festing F7 1:5*

2.stk, göt 7stk Ø25mm
plötuþykkt 12mm

*Skýringar*

*Öll mál eru millimetrar [mm]*

*Frekari skýringar (t.d. um gæði stáls, suður og bolta) sjá teikningu nr. HB03-100.*

*Stálfestingar skal smíða úr 12 mm þykkum plötum. Suður skulu vera 2x6 mm eða 1x12 mm og lengd suðu jöfn lengd samtengingar.*

Byggingafulltrúi Hafnarfjarðar
Afgreitt þann
22 DES. 1997
Sigurbjartur Hallddórsson

10. des. 1997
**VINNUTEIKNING**

| breyting | nafn |
|---|---|
| | |
| | |
| | |
| | |

Strendingur ehf
Verkfræðiþjónusta
Reykjavíkurvegur 18 • 220 Hafnarfjörður
Sími 565 1566 • Fax 565 1567

| | | |
|---|---|---|
| teikn. | hbm | des. 1997 |
| samþ. | sg | des. 1997 |
| Hafnarfirði 10.12.1997 | | |

Einsetning Öldutúnsskóla.
1. áfangi – viðbygging

Þak – stálfestingar

| dagsetning: | tekn. nr. | mælikvarði: | |
|---|---|---|---|
| des. 1997 | HB03-307 | 1:5 | A1 |