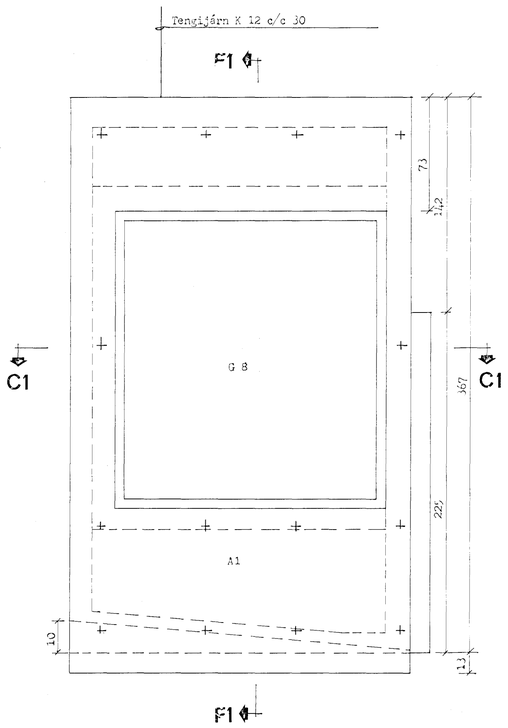

U10,U11 er spegilmynd

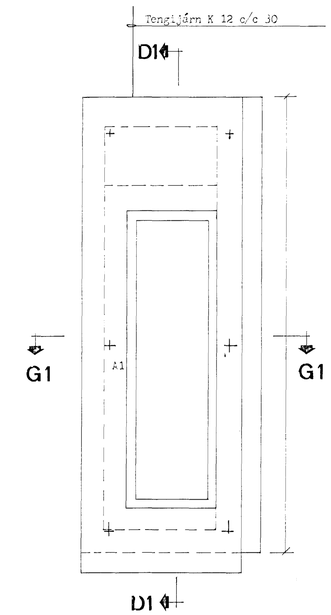

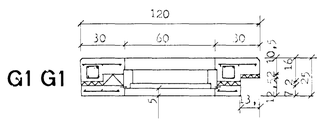

U14

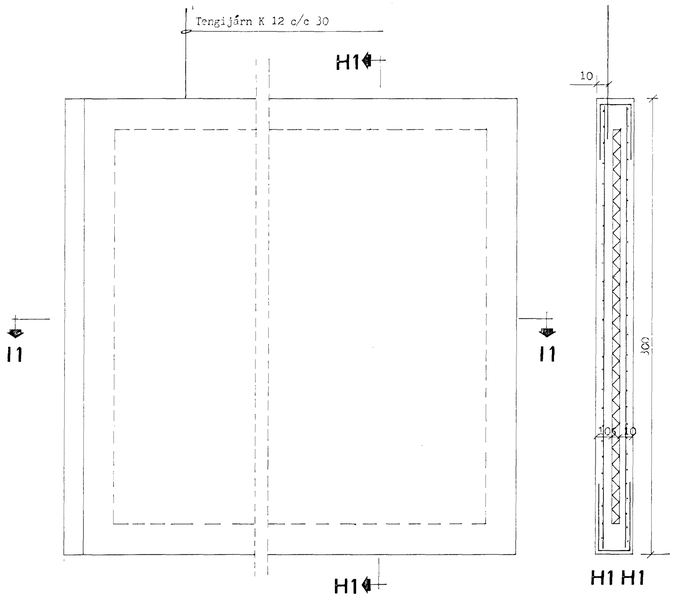

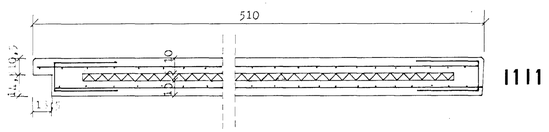

U15

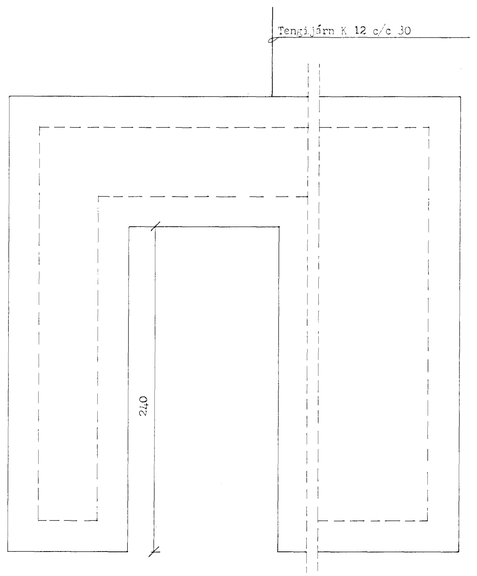

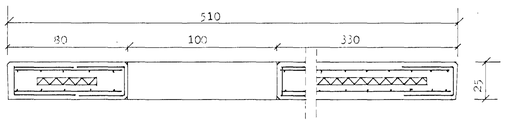

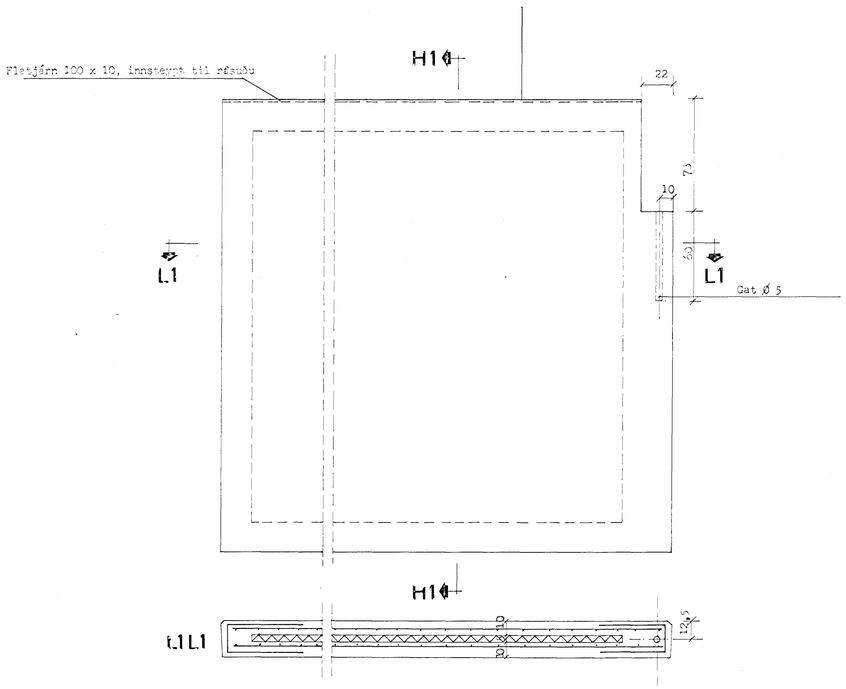

F 100

Skýringar

A1 4 mm riðfrír teinn til festingar á innra og ytrabyrði eininga.
G1 Fjarlæðarklossi, vikur.
Öll breiddarmál á einingum eru mátmál.
Öll lengdarmál eru raunmál.
Öll mál til staðsetningar á ísteyptum hlutum eru raunmál.
Hettur fyrir stillibolta skulu miðast við 16 mm stillibolta, og skal setja þær 30 cm frá brúnum eininga.

Mott 5/1 98

ÍTAK H.F. VERKFRÆÐISTOFA Túngötu 6, Rvík. S. 26305

TEIKN. NR. **041-318**

BLAÐ AF

Öldutúnsskóli, 3. áfangi
Einingar, hlutateikningar
Hernr.snið

HANNAÐ ÁÞJ + sh

TEIKNAÐ

YFIRF.

MKV. 1 20

SAMÞ.